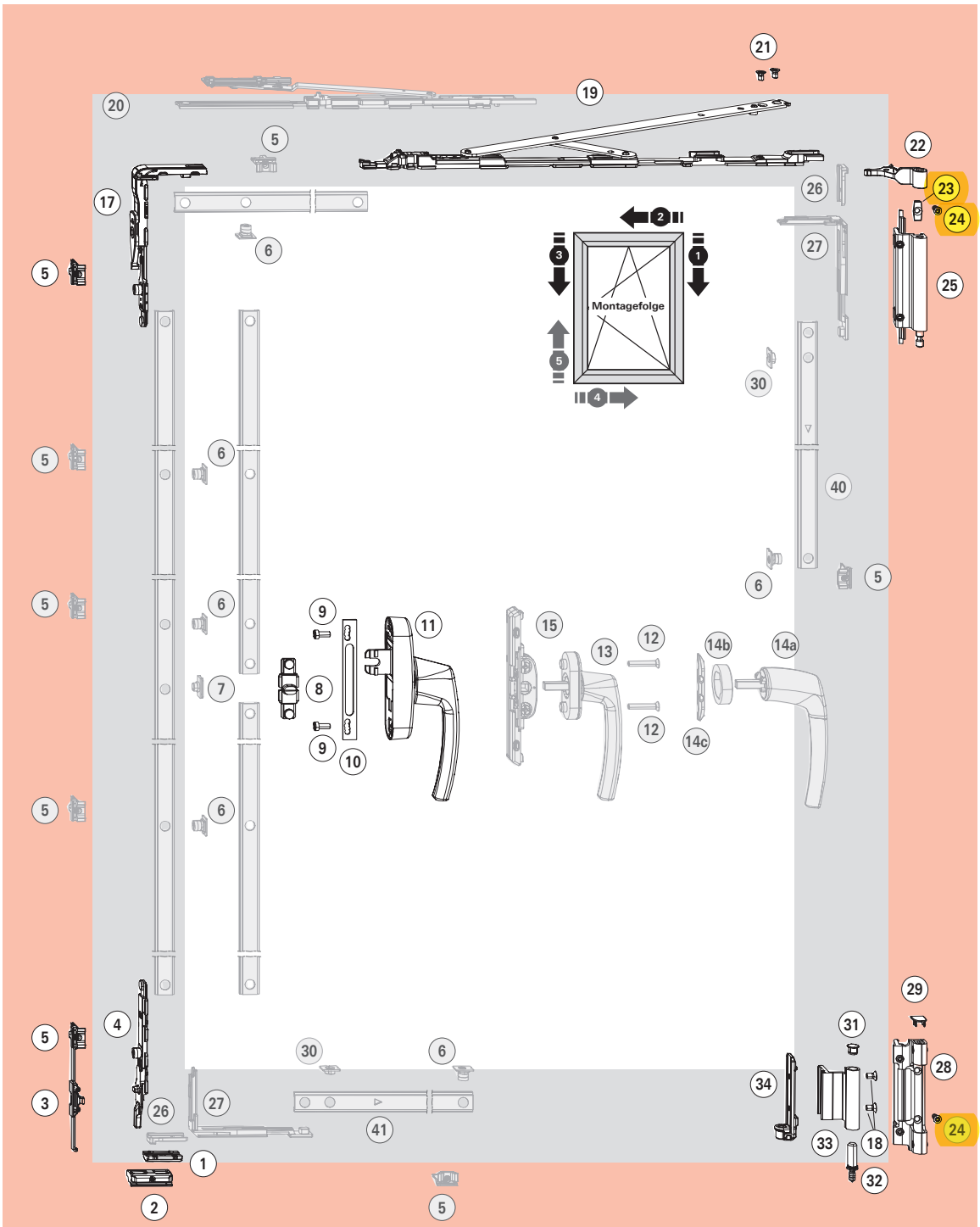

Graue Teile (optional) sind nicht in der Grundgarnitur enthalten.

Stückliste Großpackungen

Verschlussteile und Axer

Pos.	Stck.	Bezeichnung	VE	Material – Nr.
1	1	**Auflauf**	100	212008
4	1	**Kippriegel**	100	490179
2	1	**Kipplager**	100	728860
3	1	**Aushebesperre V.01**	100	728696
		Aushebesperre V.02	100	728697
5	1	**Schließstück V.01**	100	728918
		Schließstück V.02	100	728920
17		**Eckumlenkung m. SP**	50	490173
19	1	**Axer 600**	10	728786
		Axer 400	10	728785

Stückliste Grundgarnituren

10er – Grundgarnitur – getrennt nach Verschlussteilen & Bandseite

Bezeichnung	VE	Material-Nr.
DK-Verschlussteile V.01	10	728804
DK-Verschlussteile V.02	10	728805
Auflauf, Kippriegel, Kipplager, Aushebesperre, Schließstück, Eckumlenkung m. Sp.		
Axer 400	10	728785
Axer 600	10	728786

Klik op een artikelnummer om het artikel op kozijnparts.nl te bekijken. Blauw onderstreept = klikbaar.

Anwendungsbereich

Flügelbreite **FB** ..... 405 – 1600 mm
Flügelhöhe **FH** ..... 520 – 2700[3] mm
Flügelgewicht **FG** ..... max. 90 / 130 kg[1]

Falzluft **FL** ..... 11,5 – 12 mm
Überschlagbreite **ÜBB** ..... 21,5 – 22 mm
Banddurchgang ..... >3,5 mm

Bandseite DK

Bezeichnung	Farbe	Klemmleistenvariante 1 Material-Nr.	Klemmleistenvariante 2 Material-Nr.	Klemmleistenvariante 3 Material-Nr.
Silber	R01.5	728787	728792	–
Dunkelbronze	R05.4	728788	728793	–
Tiefschwarz	R06.2	728789	728794	–
Verkehrsweiß	R07.2	728790	728795	–
Sonderfarbe	SF	728791	728796	728797

Optional

Getriebe und Mitnehmer

Pos.	Stck.	Bezeichnung	VE	Material-Nr.
11	1	**RotoLine-Getriebe 26**		→ CTL 1
8	1	**T-Mitnehmer**	100	334754
10	1	**Getriebeabstützung**	100	331937
9	2	**Flachkopfschraube M 5 x 12**	100	728925

Alternativ

15	1	**Einlassgetriebe o. Schaltsperre**	10	378338
13	1	**RotoLine-Fenstergriff für Einlassgetriebe**		→ CTL 1
12	2	**Senkschraube (Niro) M 5 x 30**	100	212501
14a	1	**Rosettenloser Griff**	10	→ CTL 1
14b	1	**Ring für rosettenl. Griff**		→ CTL 1
14c	1	**Montageplatte**	10	378134

Zusatzteile, größenabhängig

Pos.	Stck.	Bezeichnung	VE	Material-Nr.
6	8	**Schließer steckbar**	100	334671
7	1	**Mitnehmerbolzen steckbar**[2]	100	254601
5	8	**Schließstück V.01**	100	728918
		Schließstück V.02	100	728920
27	2	**Eckumlenkung MV**	20	331013
26	2	**Fixiergabel**	100	221772
20	1	**Zweitschere V.01**	10	728806
		Zweitschere V.02	10	728807
40	1	**T4.1 FH 1301-1800 / T5.2 FB 1301-1600 AL**	10	729979
		T4.2 FH 1801-2400 AL	10	729980
		T4.3 FH 2401-2700 AL	10	729981
41	1	**T4.1 FH 1301-1800 / T5.2 FB 1301-1600 AL**	10	729979
30	2	**Roto Clip**	100	331288

1) ≥ 90 kg mit Aufrüstsatz 130 kg
2) Einsetzbar bei FB ≤ 1300 mm
3) Zusatzschraube Position 24 ab FH > 2400 mm

Bandseite

Pos.	Stck.	Bezeichnung		Farbe	VE	Klemmleistenvariante 1 Material – Nr.	Klemmleistenvariante 2 Material – Nr.	Klemmleistenvariante 3 Material – Nr.
33	1	**Eckband**	Silber	R01.5	50	377498	377498	–
			Dunkelbronze	R05.4	50	377502	377502	–
			Tiefschwarz	R06.2	50	377499	377499	–
			Verkehrsweiß	R07.2	50	377501	377501	–
			Sonderfarbe	SF	50	377503	377503	377503
28	1	**Ecklager**	Silber	R01.5	50	728826	728831	–
			Dunkelbronze	R05.4	50	728827	728832	–
			Tiefschwarz	R06.2	50	728828	728833	–
			Verkehrsweiß	R07.2	50	728829	728834	–
			Sonderfarbe	SF	50	728830	728835	728836
22	1	**Axerband**	Silber	R01.5	50	728698	728698	–
			Dunkelbronze	R05.4	50	728699	728699	–
			Tiefschwarz	R06.2	50	728700	728700	–
			Verkehrsweiß	R07.2	50	728701	728701	–
			Sonderfarbe	SF	50	728702	728702	728702
25	1	**Axerlager 90 kg**	Silber	R01.5	50	728703	728708	–
			Dunkelbronze	R05.4	50	728704	728709	–
			Tiefschwarz	R06.2	50	728705	728710	–
			Verkehrsweiß	R07.2	50	728706	728711	–
			Sonderfarbe	SF	50	728707	728712	728713
	1	**Kleinteilebeutel,** bestehend aus:			100	728968	728968	728968
34	1	**Klemmwinkel**		–	100	377444	377444	377444
32	1	**Ecklagerstift**		–	100	377443	377443	377443
31	1	**Endkappe Eckband schwarz**		–	100	377885	377885	377885
18	2	**Senkschraube M 5 x 9 gelb**		–	100	728930	728930	728930
21	2	**Senkschraube M 5 x 8 grün**		–	100	728929	728929	728929
29	1	**Endkappe Ecklager schwarz**		–	100	377887	377887	377887
	1	**130 kg Aufrüstsatz,** bestehend aus:			10	728695	728695	728695
23	1	**Befestigungskulisse**		–	100	377889	377889	377889
24	1	**Senkblechschraube ST 4,8 x 16**		–	100	728933	728933	728933

Klik op een artikelnummer om het artikel op kozijnparts.nl te bekijken. Blauw onderstreept = klikbaar.

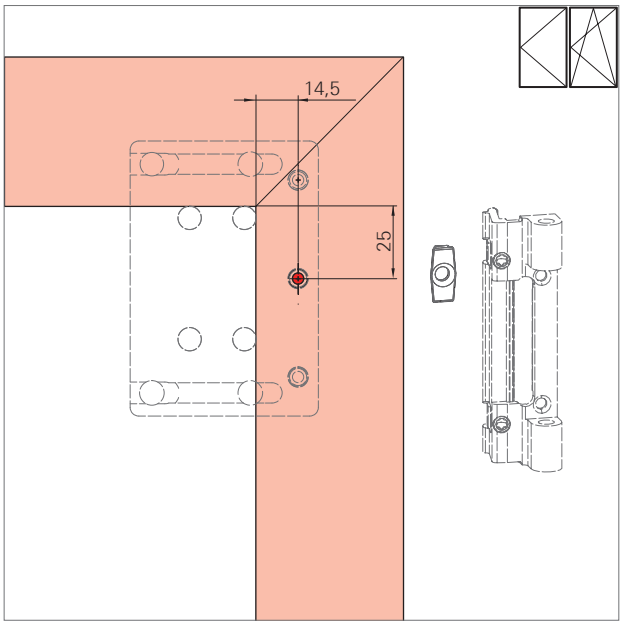

Bohrung für Befestigungskulisse Axerlager / Drehlager (FG > 90 kg)

Lehre für Axer- und Ecklager 638665

1. Bohrlehre an Zapfen in Rahmen anlegen.
2. Bohrung vornehmen:
   1 x Ø 3,9 mm, min. 14 mm tief.

HINWEIS!
Wandstärke ≥ 6 mm (mit Eckverbinder).
Bei Vollmaterial auf Ø 4,1 mm aufbohren.

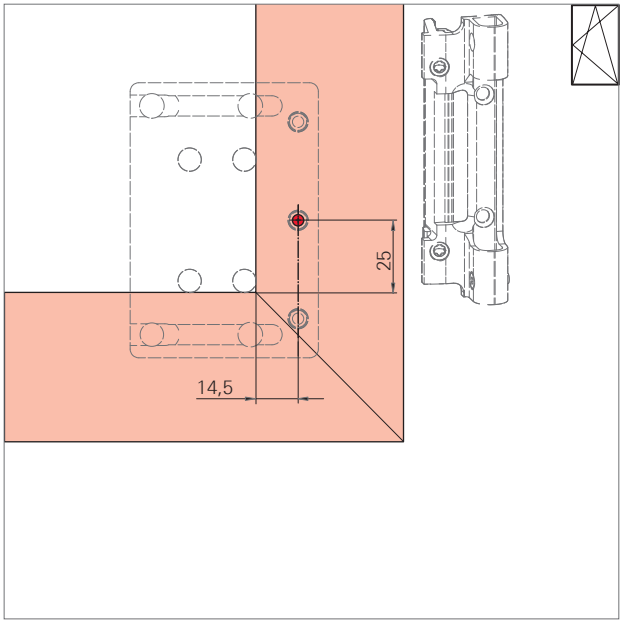

Bohrung für Ecklager (FH > 2400 mm)

Lehre für Axer- und Ecklager 638665

1. Bohrlehre an Zapfen in Rahmen anlegen.
2. Bohrung vornehmen:
   1 x Ø 3,9 mm, min. 14 mm tief.

HINWEIS!
Wandstärke ≥ 6 mm (mit Eckverbinder).
Bei Vollmaterial auf Ø 4,1 mm aufbohren.

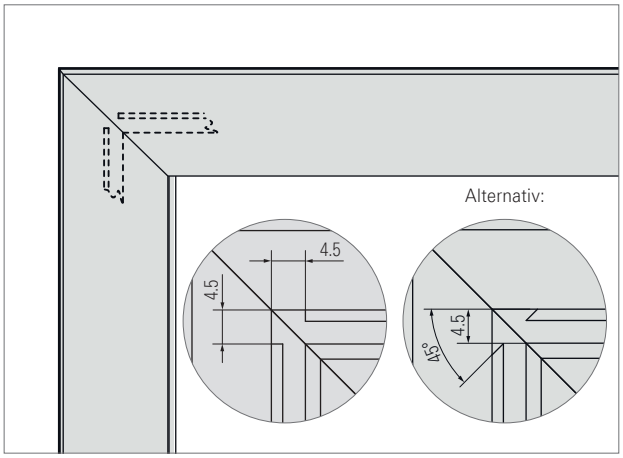

Fräsung für Flügelecken

1. Treibstangenkanal an allen Flügelecken gemäß Zeichnung öffnen.

HINWEIS!
Auf gratfreie Kanten achten.

Klik op een artikelnummer om het artikel op kozijnparts.nl te bekijken. Blauw onderstreept = klikbaar.

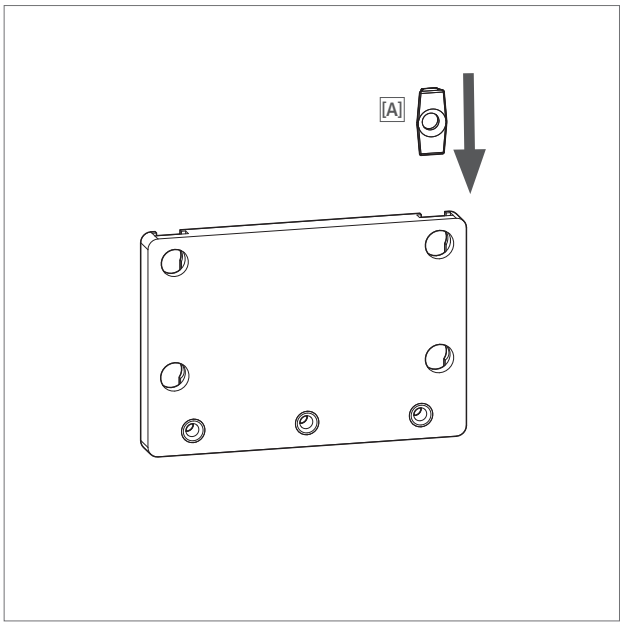

1. Befestigungskulisse [A] in die Bohrlehre einlegen.

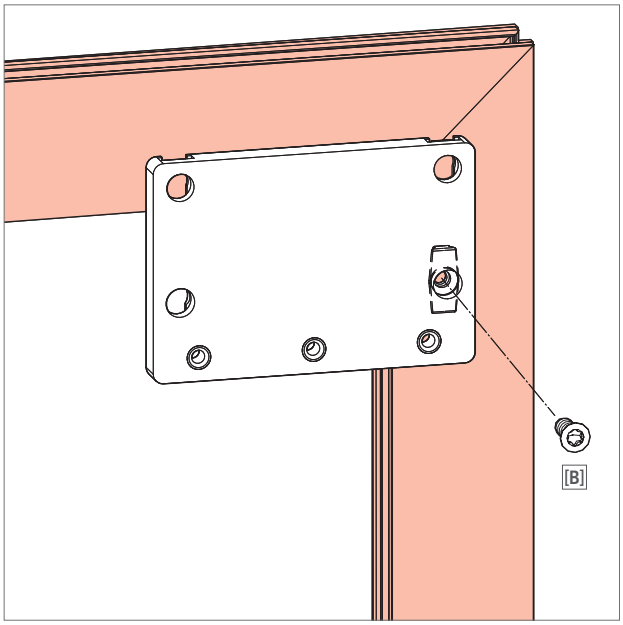

2. Bohrlehre plan auf das Aluprofil drücken und über Zapfen in der Ecke positionieren.
Kulisse durch die Bohrlehre mit Schraube [B] montieren (Drehmoment 2 – 2,5 Nm).
Nach Anziehen der Schraube festen Sitz der Kulissen prüfen.
Werkzeug: Innensechsrund T 25

HINWEIS!
Keinen Spalt zwischen Kulissen und Profil lassen. Kulissen müssen spaltfrei und fest auf dem Profil sitzen.
Bei Vollmaterial Schrauben schmieren.

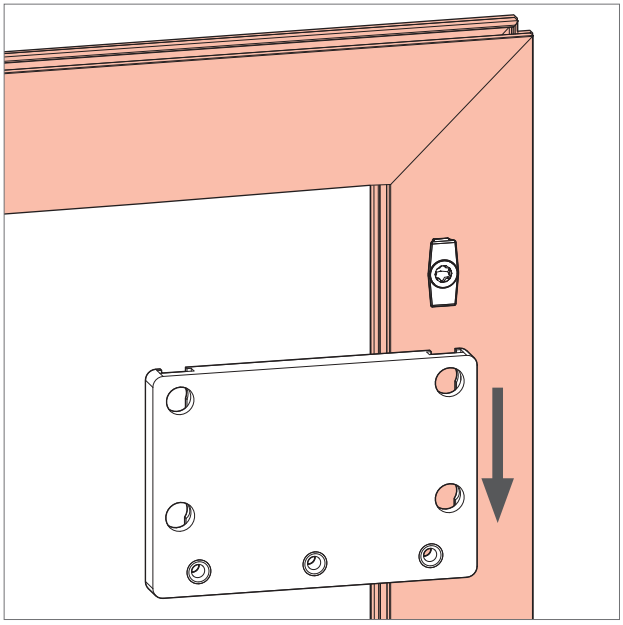

3. Bohrlehre nach unten wegziehen.

Nederlandse vertaling

Roto AL - Nederlandse vertaling

Bron: Roto AL Beschlagübersicht IMO_332_DE_v1 (februari 2015), Duits, blz. 30, 31, 88 en 99. Vertaling Kozijn Parts.

Dit artikel: 728695 (in de bladen hiervoor geel gemarkeerd)

Blz. 30 - Beschlagübersicht Drehkippbeschlag

Drehkippbeschlag	draai-kiepbeslag
22 Axerband / 25 Axerlager / 28 Ecklager / 33 Eckband	scharnierzijde: 22 schaarband (vleugeldeel bovenscharnier), 25 schaarspeun (kozijndeel bovenscharnier), 28 hoeklager (kozijndeel onderscharnier), 33 hoekscharnier (vleugeldeel onderscharnier)
Graue Teile (optional) sind nicht in der Grundgarnitur enthalten.	Grijze onderdelen (optioneel) zitten niet in de basisset.

Blz. 31 - Artikelliste

Anwendungsbereich: Flügelbreite FB 405 - 1600 mm, Flügelhöhe FH 520 - 2700 mm, Flügelgewicht FG max. 90 / 130 kg 1)	toepassingsgebied: vleugelbreedte 405-1600 mm, vleugelhoogte 520-2700 mm, vleugelgewicht max. 90 / 130 kg (1)
Falzluft FL 11,5 - 12 mm / Überschlagbreite ÜBB 21,5 - 22 mm / Banddurchgang > 3,5 mm	sponningspeling 11,5-12 mm / overslagbreedte 21,5-22 mm / scharnierdoorgang meer dan 3,5 mm
Bandseite DK - Bezeichnung / Farbe / Klemmleistenvariante 1 / 2 / 3	scharnierzijde draai-kiep (complete scharnierset) - kleur / klemlijstvariant 1 / 2 / 3
Silber R01.5 / Dunkelbronze R05.4 / Tiefschwarz R06.2 / Verkehrsweiß R07.2 / Sonderfarbe SF	zilver / donkerbrons / diepzwart / verkeerswit / speciale kleur
Bandseite: 33 Eckband, 28 Ecklager, 22 Axerband, 25 Axerlager 90 kg	losse delen scharnierzijde: 33 hoekscharnier, 28 hoeklager, 22 schaarband, 25 schaarspeun 90 kg
Kleinteilebeutel, bestehend aus: 34 Klemmwinkel, 32 Ecklagerstift, 31 Endkappe Eckband schwarz, 18 2 Senkschraube M 5 x 9 gelb, 21 2 Senkschraube M 5 x 8 grün, 29 Endkappe Ecklager schwarz	zakje kleine onderdelen: klemhoek, hoeklagerstift, eindkap hoekscharnier zwart, 2 verzonken schroeven M5x9 geel, 2 verzonken schroeven M5x8 groen, eindkap hoeklager zwart
130 kg Aufrüstsatz, bestehend aus: 23 Befestigungskulisse, 24 Senkblechschraube ST 4,8 x 16	ophoogset 130 kg, bestaande uit: bevestigingskulisse (23) en verzonken plaatschroef ST 4,8 x 16 (24)
Optional - Getriebe und Mitnehmer / Zusatzteile, größenabhängig	optioneel: aandrijving en meenemer / extra onderdelen afhankelijk van de maat
1) >= 90 kg mit Aufrüstsatz 130 kg / 2) Einsetzbar bei FB <= 1300 mm / 3) Zusatzschraube Position 24 ab FH > 2400 mm	1) vanaf 90 kg met de ophoogset 130 kg / 2) bruikbaar bij vleugelbreedte tot 1300 mm / 3) extra schroef pos. 24 bij vleugelhoogte boven 2400 mm

Blz. 88 - Montage: Bohr- und Fräsmaße Rahmen / Flügel

Bohrung für Befestigungskulisse Axerlager / Drehlager (FG > 90 kg) - Lehre für Axer- und Ecklager 638665	gat voor de bevestigingskulisse bij het kozijndeel van het bovenscharnier (schaarspeun) of het draailager, bij vleugelgewicht boven 90 kg - boormal voor schaarspeun en hoeklager 638665
1. Bohrlehre an Zapfen in Rahmen anlegen. 2. Bohrung vornehmen: 1 x Ø 3,9 mm, min. 14 mm tief.	1. Boormal tegen de pen in het kozijn leggen. 2. Eén gat boren van 3,9 mm, minimaal 14 mm diep.
HINWEIS! Wandstärke >= 6 mm (mit Eckverbinder). Bei Vollmaterial auf Ø 4,1 mm aufbohren.	LET OP: wanddikte minimaal 6 mm (met hoekverbinder). Bij massief materiaal opboren tot 4,1 mm.

Vertaling door Kozijn Parts van de originele fabrikantpagina's hiervoor. Bij verschil geldt de originele tekst van de fabrikant.

Klik op een artikelnummer om het artikel op kozijnparts.nl te bekijken. Blauw onderstreept = klikbaar.

Nederlandse vertaling (vervolg)

Roto AL - Nederlandse vertaling

Bron: Roto AL Beschlagübersicht IMO_332_DE_v1 (februari 2015), Duits, blz. 30, 31, 88 en 99. Vertaling Kozijn Parts.

Dit artikel: 728695 (in de bladen hiervoor geel gemarkeerd)

Bohrung für Ecklager (FH > 2400 mm)	gat voor het hoeklager bij vleugelhoogte boven 2400 mm (extra schroef)

Blz. 99 - Montage Rahmen: Kulisse montieren

1. Befestigungskulisse [A] in die Bohrlehre einlegen. 2. Bohrlehre plan auf das Aluprofil drücken und über Zapfen in der Ecke positionieren. Kulisse durch die Bohrlehre mit Schraube [B] montieren (Drehmoment 2 - 2,5 Nm).	1. Bevestigingskulisse [A] in de boormal leggen. 2. Boormal vlak op het aluminium profiel drukken en over de pen in de hoek plaatsen. Kulisse door de boormal heen vastzetten met de schroef [B] (aanhaalmoment 2-2,5 Nm).
Nach Anziehen der Schraube festen Sitz der Kulissen prüfen. Werkzeug: Innensechsrund T 25	Na het aandraaien controleren of de kulisse vast zit. Gereedschap: Torx T 25.
HINWEIS! Keinen Spalt zwischen Kulissen und Profil lassen. Bei Vollmaterial Schrauben schmieren. 3. Bohrlehre nach unten wegziehen.	LET OP: geen kier tussen kulisse en profiel laten. Bij massief materiaal de schroeven invetten. 3. Boormal naar beneden wegtrekken.