Erläuterungen zur Beschlagsübersicht
Explanations for the overview of fittings

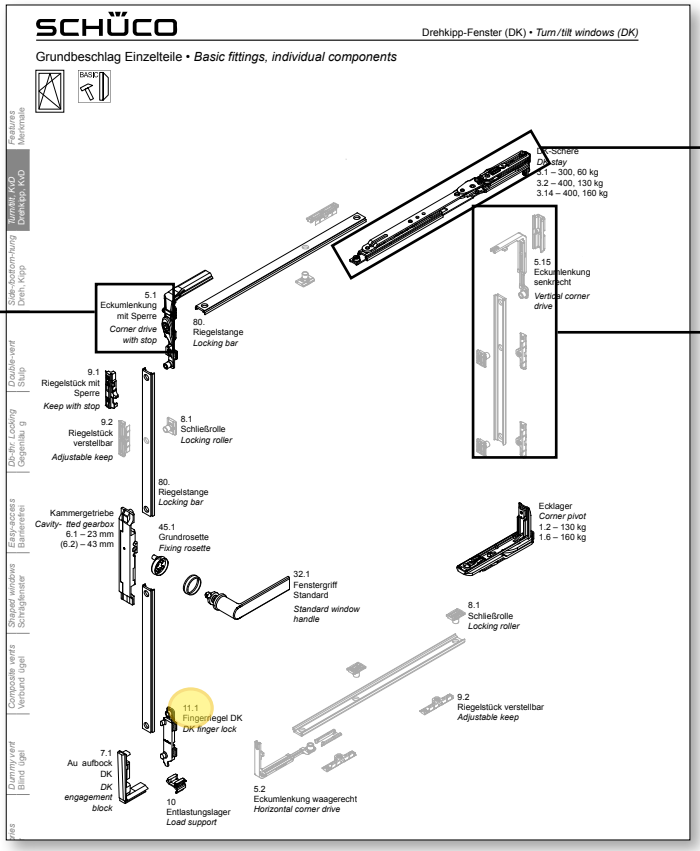

Teilenummer und Artikelbezeichnung
Component number and article description

Schwarze Farbskalierung: Artikel in allen Verriegelungstypen einsetzen
Black colour: Use article for all locking types

Graue Farbskalierung: Artikel je nach Verrieglungstyp einzusetzen
Grey colour: Use article to suit the locking type

Erläuterungen zu Bestellangaben
Explanations for ordering details

Bestellangaben für Einbruchhemmung WK2
Ordering details for WK2 burglar resistance

Angaben zu Öffnungsweite und max. Flügelgewicht
Information on opening width and max. vent weight

Auswählbare Kammergetriebe
Cavity-fitted gearboxes which can be selected

Für die Ermittlung der benötigten einbruchhemmenden Verriegelungen je Element sind folgende Regeln für jeden Verriegelungstyp zu beachten:
- Der Abstand zweier Verriegelungen in der Höhe darf 1200 mm nicht überschreiten, ansonsten sind zusätzliche senkrechte Verriegelungen zu ermitteln
- Ab einer Flügelbreite b von 1200 mm sind zusätzliche waagerechte Verriegelungen zu ermitteln, deren Abstand 1200 mm nicht überschreiten darf

To calculate the number of burglar-resistant locking points required per unit, the following rules must be adhered to for each locking type:
- The distance between two locking points must not exceed 1200 mm in height, otherwise additional vertical locking points must be calculated
- From a vent width of 1200 mm, additional horizontal locking points must be calculated, the distance between which must not exceed 1200 mm

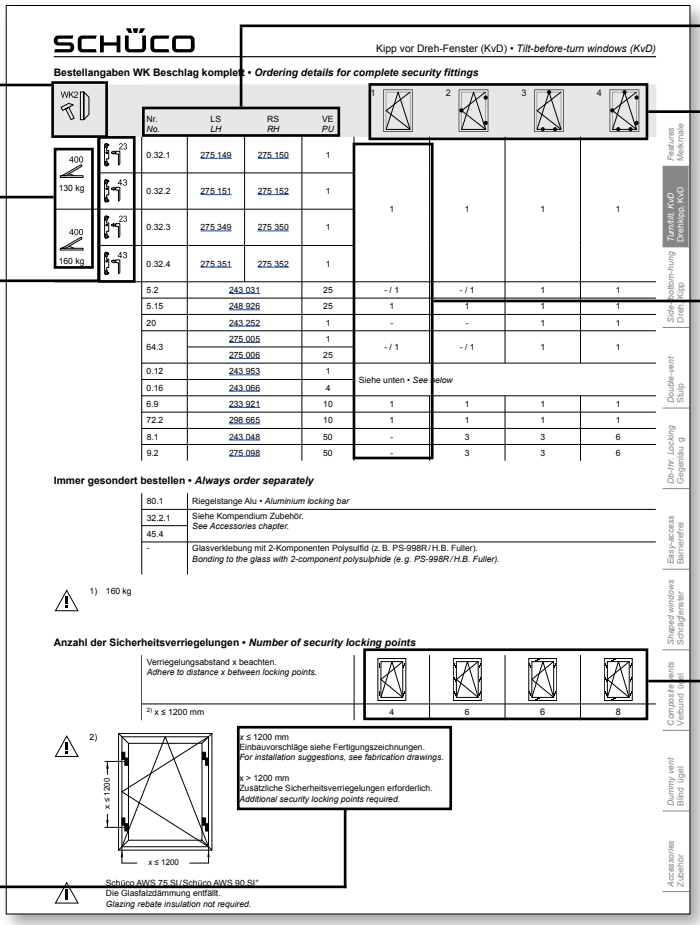

Informationen zu Teilenummer, Artikelnummer links oder rechts sowie Verpackungsinhalten
Information regarding component number, article number, LS or RS and contents of the packing unit

Bestellangaben je Verriegelungstyp
Ordering details according to locking type

Alle benötigten Artikel und Mengen zum Bau des jeweiligen Verriegelungstypen
All the required articles and quantities to construct the relevant types of locking

Anzahl der benötigten einbruchhemmenden Verriegelungen Grundelemente
Number of burglar-resistant locking points required for basic units

Klik op een artikelnummer om het artikel op kozijnparts.nl te bekijken. Blauw onderstreept = klikbaar.

1.

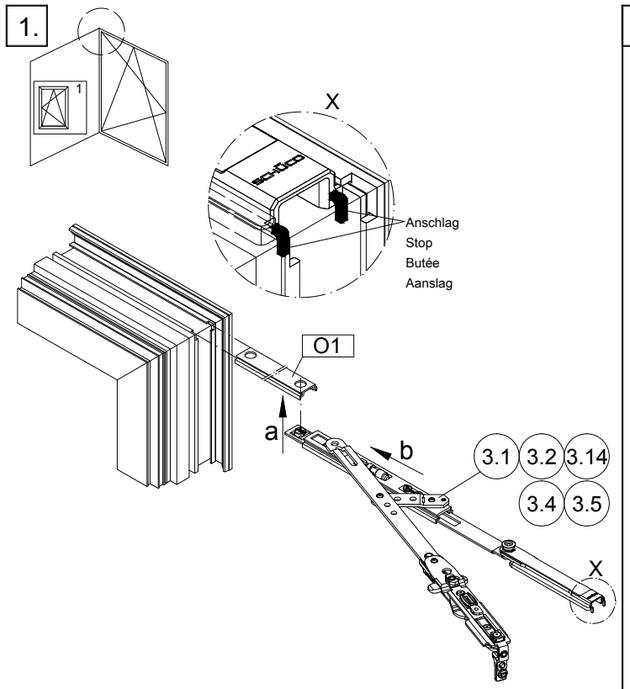

2.

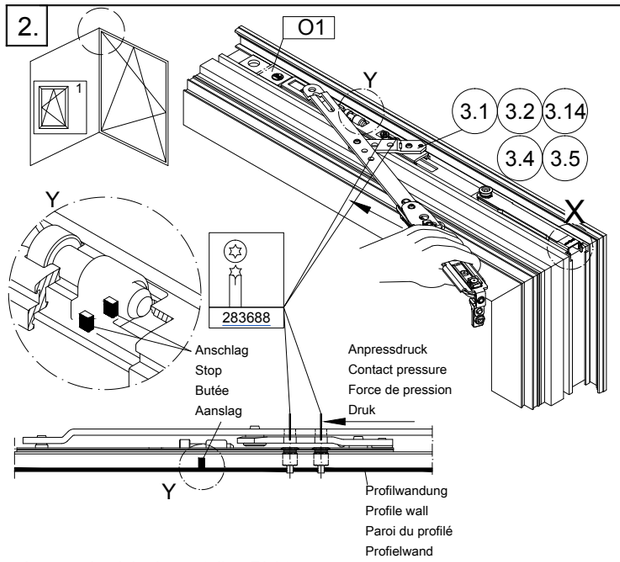

- Anpressdruck in dargestellter Richtung aufbringen, bis die Anschläge X und Y spielfrei anliegen.
- 2 x Stanzschrauben durch Profilwandung drehen und bis auf Anschlag anziehen
- Apply pressure in the direction shown until stops X and Y sit tightly.
- Screw 2 punching screws through the profile wall and tighten fully.
- Appliquer une force de pression dans le sens indiqué jusqu'à ce que les butées X et Y viennent en appui.
- Visser 2 vis perforeuses dans la paroi du profilé jusqu'en butée.
- In weergegeven richting druk uitoefenen tot de aanslagen X en Y spelingvrij aansluiten.
- 2 x stansschroeven door profielwand draaien en tot aanslag vastdraaien.

3.

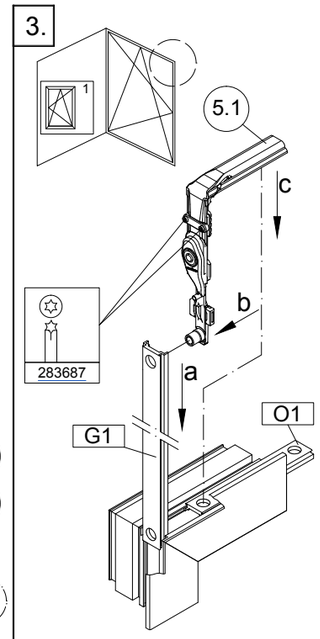

4.

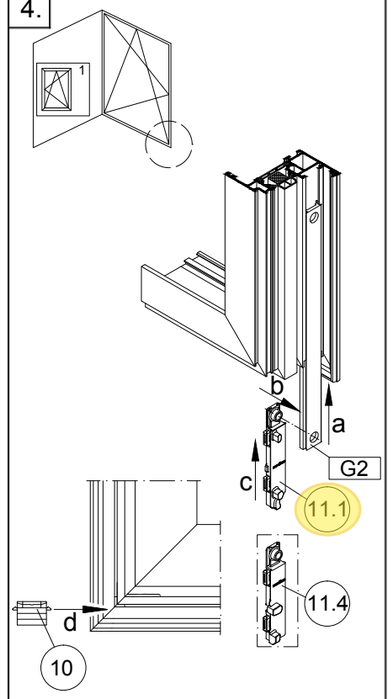

5.

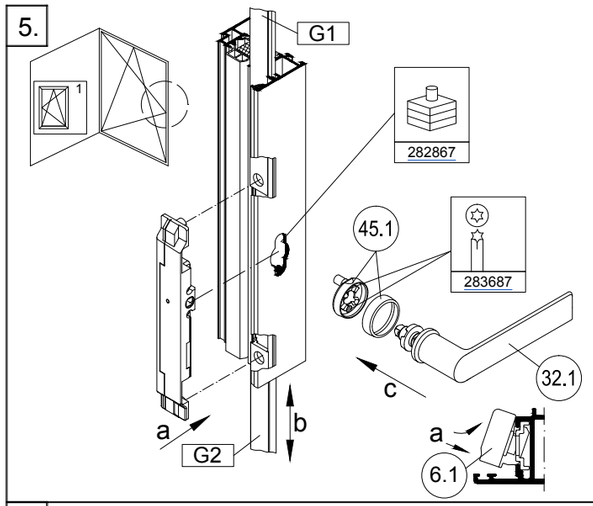

6.

DK a+b,c,d,a+e,f
KvD c,d,a+b,a+e,f

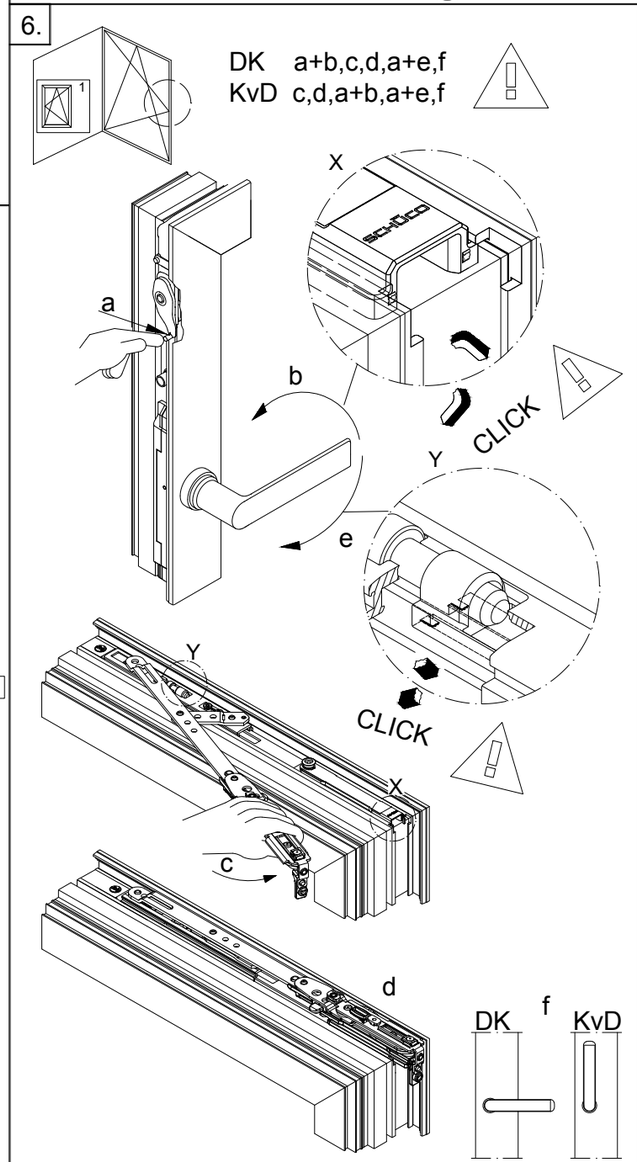

7.

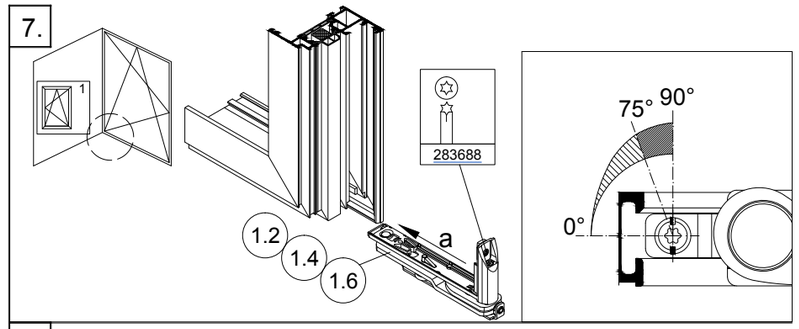

8.

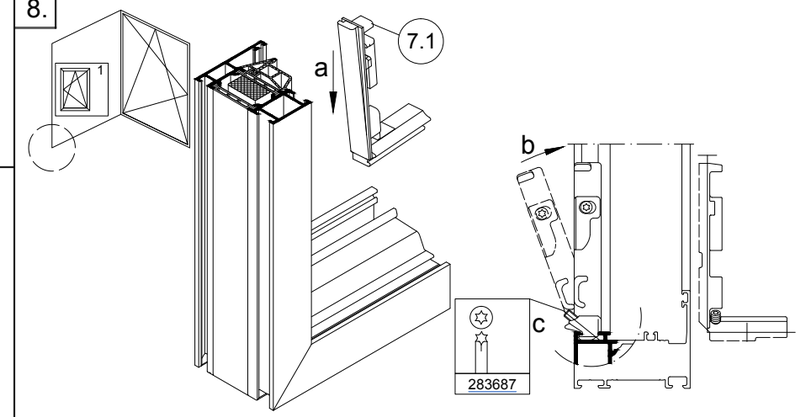

9.

Ausrichten Riegelstück V
Beschlag in Drehstellung bringen

Align concealed keep
Place fitting in turn position

Positionnement de la gâche de verrouillage V
Amener les ferrures sur la position Française

Uitlijnen regelstuk V beslag
in draaistand brengen.

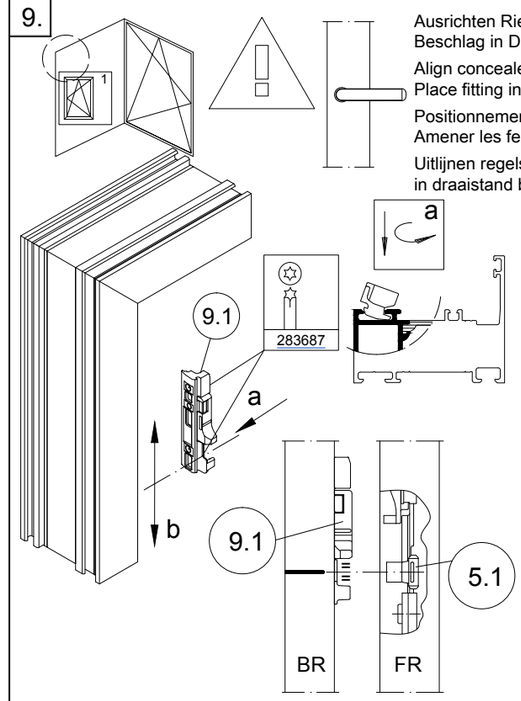

Mitte Schließrolle
am BR markieren
Riegelstück an
Markierung ausrichten
und befestigen

Mark the centre
of the locking roller
on the outer frame
Align keep with marking
and fix

Marquer le centre du
verrou sur le dormant.
Positionner la gâche de
verrouillage en fonction
du marquage, puis la fixer.

Middensluitrol op kozijn
markeren. Regelstuk op
markering uitlijnen
en bevestigen.

Schüco AvanTec - Beschlagmontage - DK + KvD Typ 1 Schüco AvanTec - Fittings installation - Turn/tilt + tilt-before-turn type 1 Schüco AvanTec - Montage des ferrures - OB + Cde inv., type 1 Schüco AvanTec - Beslagmontage - DK + KVD type 1	K1006963 0403 Schüco AvanTec

Technische Änderungen vorbehalten. Alle Rechte vorbehalten. • Subject to change without notice. All rights reserved.
Sous réserve de modifications techniques. Tous droits réservés. • Technische wijzigingen voorbehouden. Alle rechten voorbehouden.
©Schüco International KG, Bielefeld, Germany.

Klik op een artikelnummer om het artikel op kozijnparts.nl te bekijken. Blauw onderstreept = klikbaar.

1.

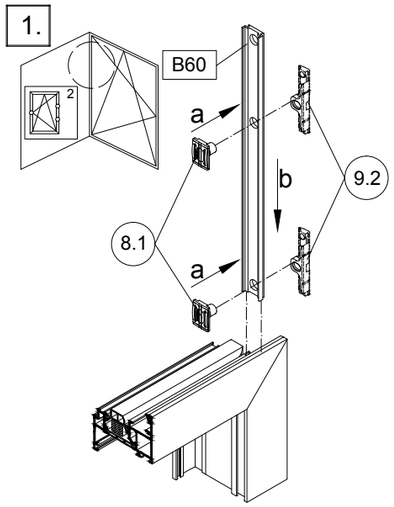

2.

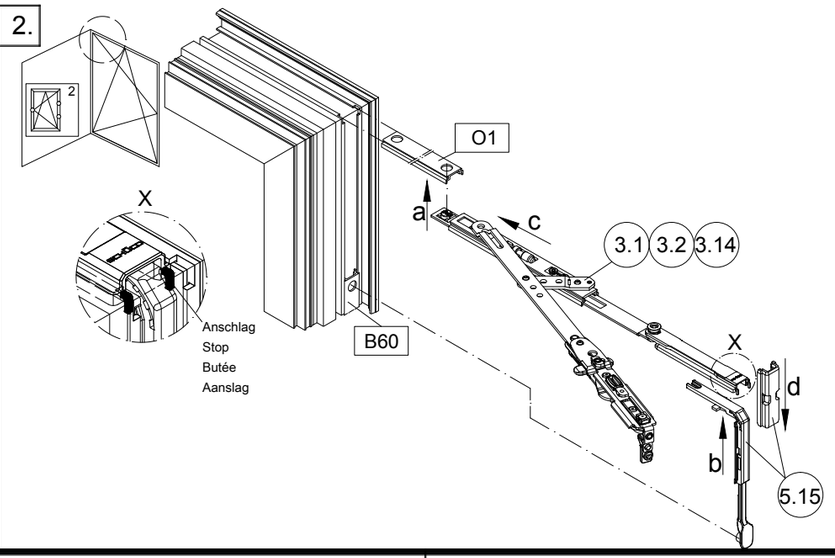

3.

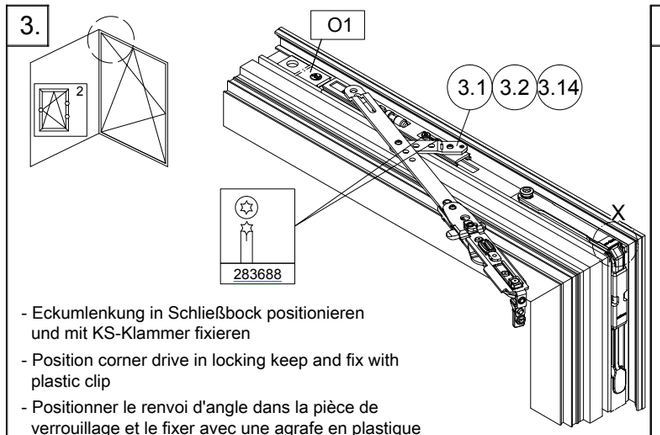

- Eckumlenkung in Schließbock positionieren und mit KS-Klammer fixieren
- Position corner drive in locking keep and fix with plastic clip
- Positionner le renvoi d'angle dans la pièce de verrouillage et le fixer avec une agrafe en plastique
- Hoekgeleiding in sluitbok plaatsen en met KS-klemmen fixeren.

4.

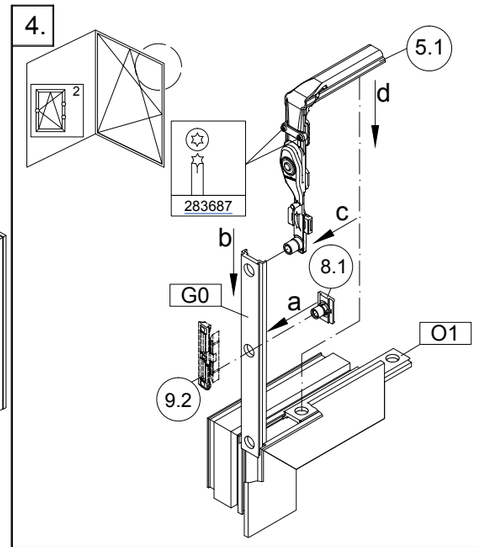

1.

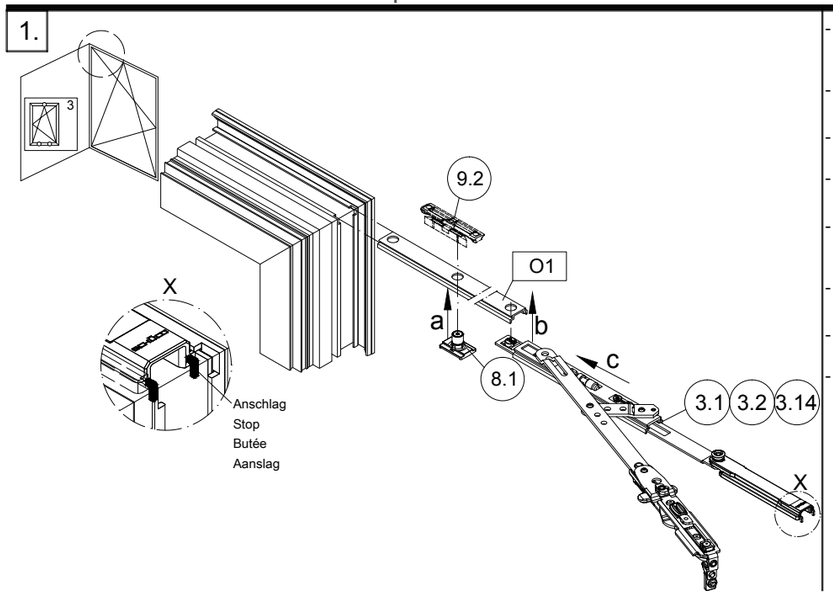

- Anpressdruck in dargestellter Richtung aufbringen, bis die Anschläge X und Y spielfrei anliegen.
- 2 x Stanzschrauben durch Profilwandung drehen und bis auf Anschlag anziehen
- Apply pressure in the direction shown until stops X and Y sit tightly.
- Screw 2 punching screws through the profile wall and tighten fully.
- Appliquer une force de pression dans le sens indiqué jusqu'à ce que les butées X et Y viennent en appui.
- Visser 2 vis perforeuses dans la paroi du profilé jusqu'en butée.
- In weergegeven richting druk uitoefenen tot de aanslagen X en Y spelingvrij aansluiten.
- 2 x stansschroeven door profielwand draaien en tot aanslag vastdraaien.

2.

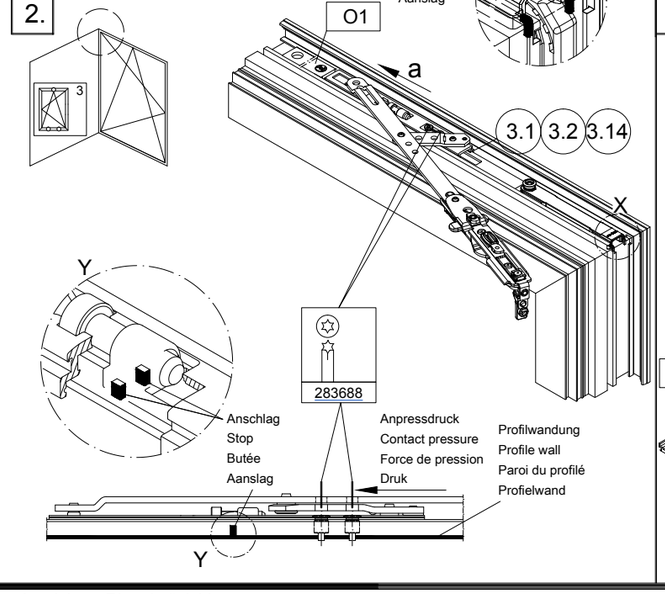

3.

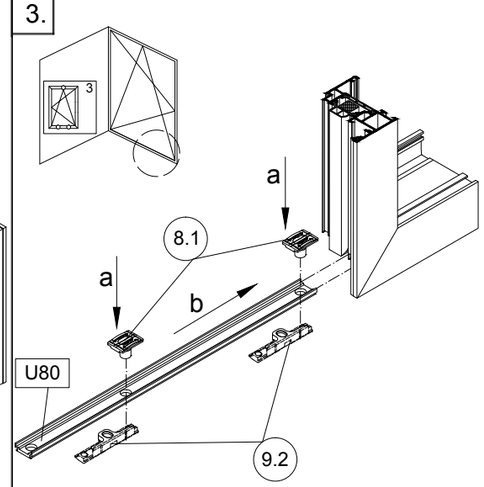

4.

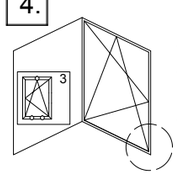

- Eckumlenkung im Fingerriegel positionieren und mit KS-Klammer fixieren
- Position corner drive in finger lock and fix with plastic clip
- Positionner le renvoi d'angle dans le doigt de verrouillage et le fixer avec une agrafe en plastique
- Hoekgeleiding in vingerregel plaatsen en met KS-klemmen fixeren.

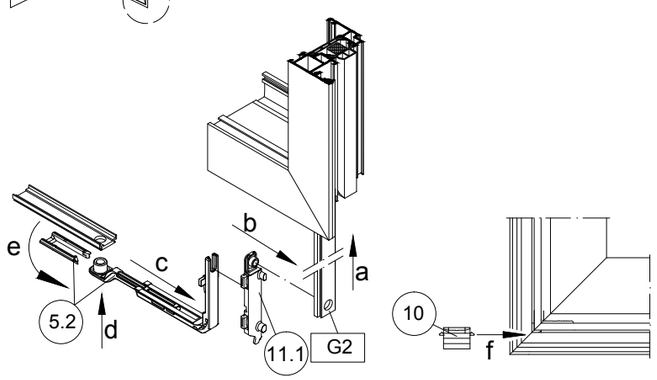

5.

DK a+b,c,d,a+e,f
KvD c,d,a+b,a+e,f

- siehe Punkt 5. und 6. K1006963
- See point 5 and 6. K1006963
- voir étapes 5 et 6 sur plan K1006963
- Zie punten 5 en 6 van K1006963

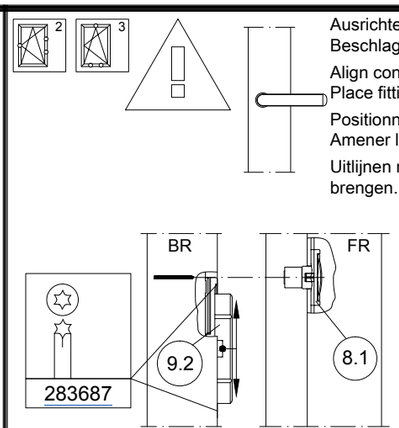

Ausrichten Riegelstück V
Beschlag in Drehstellung bringen

Align concealed keep
Place fitting in turn position

Positionnement de la gâche de verrouillage V
Amener les ferrures sur la position Française

Uitlijnen regelstuk V beslag in draaistand brengen.

Mitte Schließrolle am BR markieren
Riegelstück an Markierung ausrichten und befestigen

Mark the centre of the locking roller on the outer frame
Align keep with marking and fix

Marquer le centre du verrou sur le dormant.
Positionner la gâche de verrouillage en fonction du marquage, puis la fixer.

Middensluitrol op kozijn markeren.
Regelstuk op markering uitlijnen en bevestigen.

Verschlussstellung Closed position Position de fermeture Sluitpositie	Drehstellung Turn position Position à la française Draaipositie	Kippstellung Tilt position Position soufflet Kieppositie
DK		
KVD		

Schüco AvanTec - Beschlagmontage
- DK + KvD Typ 2+3

Schüco AvanTec - Fittings installation
- Turn/tilt + tilt-before-turn type 2+3

Schüco AvanTec - Montage des ferrures
- OB + Cde inv., type 2+3

Schüco AvanTec - Beslagmontage
- DK + KVD type 2+3

K1006964

0302

Schüco AvanTec

Technische Änderungen vorbehalten. Alle Rechte vorbehalten. • Subject to change without notice. All rights reserved.
Sous réserve de modifications techniques. Tous droits réservés. • Technische wijzigingen voorbehouden. Alle rechten voorbehouden.
©Schüco International KG, Bielefeld, Germany.

Klik op een artikelnummer om het artikel op kozijnparts.nl te bekijken. Blauw onderstreept = klikbaar.

Nederlandse vertaling

Schüco - Nederlandse vertaling

Bron: Schüco Bestellkatalog 1-3 Fensterbeschläge AvanTec (14480, oktober 2019), Duits, blz. 25; Schüco Fertigungskatalog 1-3 Fensterbeschläge AvanTec (14530, juni 2018), Duits, blz. 134, 135. Vertaling Kozijn Parts.

Dit artikel: 243023 (in de bladen hiervoor geel gemarkeerd)

Schüco BK 14480 pdf-blz. 25 (A1-6) - Katalogbenutzung: Erläuterungen zur Beschlagsübersicht / zu Bestellangaben

Erläuterungen zur Beschlagsübersicht - Drehkipp-Fenster (DK), Grundbeschlag Einzelteile	uitleg bij het beslagoverzicht - draai-kiepraam, losse delen van het grondbeslag (voorbeeldblad)
3.1 / 3.2 / 3.14 DK-Schere 300, 60 kg / 400, 130 kg / 400, 160 kg; 5.1 Eckumlenkung mit Sperre; 5.15 Eckumlenkung senkrecht; 80. Riegelstange	draai-kiepschaar 300 (60 kg) / 400 (130 kg) / 400 (160 kg); 5.1 hoekoverbrenger met blokkering; 5.15 hoekoverbrenger verticaal; 80. verbindingsstang
9.1 Riegelstück mit Sperre; 9.2 Riegelstück verstellbar; 8.1 Schließrolle; Kammergetriebe 6.1 - 23 mm (6.2) - 43 mm; 45.1 Grundrosette; 32.1 Fenstergriff Standard	sluitstuk met blokkering; sluitstuk verstelbaar; sluitnok; aandrijving 23 mm / 43 mm; rozet; standaard raamkruk
Ecklager 1.2 - 130 kg / 1.6 - 160 kg; 11.1 Fingerriegel DK; 7.x Entlastungslager / Auflaufbock	hoeklager 130 / 160 kg; pos. 11.1 vingerschuif draai-kiep (dit artikel, onderaan aan de krukkant); oploopblok
Schwarze Farbskalierung: Artikel in allen Verriegelungstypen einsetzen / Graue Farbskalierung: Artikel je nach Verriegelungstyp einzusetzen	zwart getekend: in alle sluittypen gebruiken / grijs getekend: afhankelijk van het sluittype
Erläuterungen zu Bestellangaben; Bestellangaben für Einbruchhemmung WK2; Anzahl der benötigten einbruchhemmenden Verriegelungen	uitleg bij de bestelgegevens; bestelgegevens voor inbraakwerendheid WK2; aantal benodigde inbraakwerende sluitpunten

Schüco FK 14530 pdf-blz. 134 (B-31) - Beschlagmontage DK + KvD Typ 1 (K1006963)

Titelblok (staat ook in het Nederlands op het blad): Schüco AvanTec - Beslagmontage - DK + KVD type 1	montage van het draai-kiep- en kiep-voor-draaibeslag, type 1
1.-3. Schere und Eckumlenkung montieren; 4. Fingerriegel 11.1 / 11.4 mit 10 unten an der Griffseite	stap 1-3: schaar en hoekoverbrenger monteren; stap 4: vingerschuif 11.1 / 11.4 onderaan aan de krukkant plaatsen
Anpressdruck in dargestellter Richtung aufbringen, bis die Anschläge X und Y spielfrei anliegen; 2 x Stanzschrauben durch Profilwandung drehen und bis auf Anschlag anziehen	in de getekende richting aandrukken tot de aanslagen X en Y zonder speling aanliggen; 2 ponsschroeven door de profielwand draaien en tot de aanslag vastzetten (staat ook in het Nederlands op het blad)
5.-9. Getriebe, Griff, Ecklager, Riegelstücke montieren und ausrichten	stap 5-9: aandrijving, kruk, hoeklager en sluitstukken monteren en uitlijnen

Schüco FK 14530 pdf-blz. 135 (B-32) - Beschlagmontage DK + KvD Typ 1 (vervolg)

Eckumlenkung im Fingerriegel positionieren und mit KS-Klammer fixieren	hoekoverbrenger in de vingerschuif plaatsen en met een kunststof klem vastzetten (staat ook in het Nederlands op het blad)
Ausrichten Riegelstück V - Beschlag in Drehstellung bringen; Verschlussstellung / Drehstellung	sluitstuk V uitlijnen - beslag in de draaistand zetten; sluitstand / draaistand