Eugen Notter
GmbH
Beschlägefabrik
Werkzeugbau
Druckgussteile
aus GDZN

Zusatzschere DK, Begrenzungsschere

- **Zusatzschere DK** ab Fb 1300mm erforderlich
- **Begrenzungsschere Gr. 180** Fb 450mm - 900mm
- **Begrenzungsschere Gr. 310** Fb 901mm - 1600mm
- **Bremse**

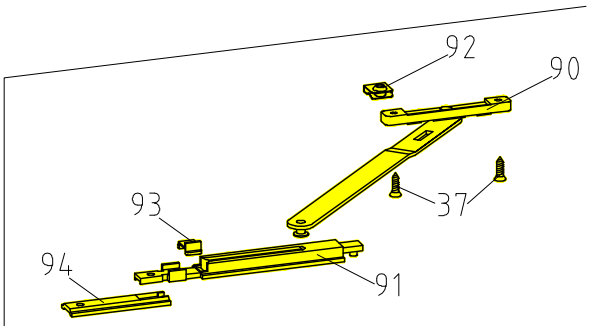

1,2,4	034 111 00	Zusatzschere DK
3,5,6	014 111 00	
7	260 111 00	ab Fb 1300mm erforderlich
System	Artikel-Nr.	Bezeichnung

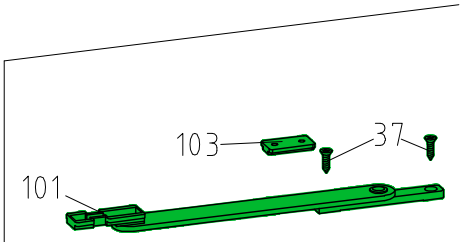

1,2,4	080 092 00	Begrenzungsschere Gr. 180
3,5,6	014 092 00	
7	260 092 00	Fb 450mm - 900mm
System	Artikel-Nr.	Bezeichnung

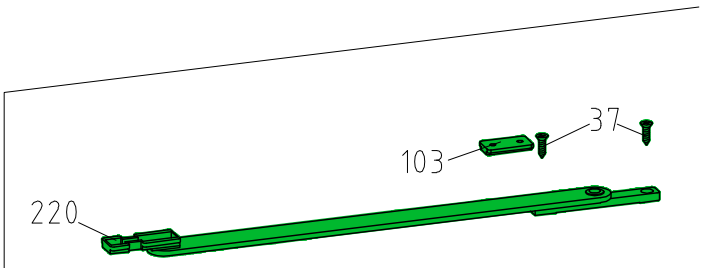

1,2,4	080 093 00	Begrenzungsschere Gr. 310
3,5,6	014 093 00	
7	260 093 00	Fb 901mm - 1600mm
System	Artikel-Nr.	Bezeichnung

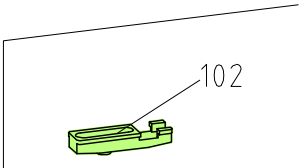

1-7	080 099 00	Bremse
System	Artikel-Nr.	Bezeichnung

Nederlandse vertaling

Notter - Nederlandse vertaling

Bron: Notter beslagcatalogus 01/2015 deel 1 (scan), Duits, blz. 11. Vertaling Kozijn Parts.

Dit artikel: 10-080.093.00 (in de bladen hiervoor geel gemarkeerd)

Notter-catalogus blz. 1.1.6 - Zusatzschere DK, Begrenzungsschere

Zusatzschere DK - ab Fb 1300 mm erforderlich: System 1,2,4 034 111 00 / 3,5,6 014 111 00 / 7 260 111 00	extra schaar draai-kiep, nodig vanaf vleugelbreedte 1300 mm
Begrenzungsschere Gr. 180 - Fb 450 mm - 900 mm: System 1,2,4 080 092 00 / 3,5,6 014 092 00 / 7 260 092 00	begrenzingsschaar maat 180, vleugelbreedte 450-900 mm
Begrenzungsschere Gr. 310 - Fb 901 mm - 1600 mm: System 1,2,4 080 093 00 / 3,5,6 014 093 00 / 7 260 093 00	begrenzingsschaar maat 310, vleugelbreedte 901-1600 mm
Bremse - System 1-7 - 080 099 00	rem voor de begrenzingsschaar, alle systemen
Systeme	systeem 1,2 = groef 14/18 - 3 = 12/16 - 4 = 13,5/18,4 - 5,6 = 10/14 - 7 = 12,2/17

Vertaling door Kozijn Parts van de originele fabrikantpagina's hiervoor. Bij verschil geldt de originele tekst van de fabrikant.

Klik op een artikelnummer om het artikel op kozijnparts.nl te bekijken. Blauw onderstreept = klikbaar.