Eugen Notter
GmbH
Beschlägefabrik
Werkzeugbau
Druckgussteile
aus GDZN

Zusatzschere DK, Begrenzungsschere

- **Zusatzschere DK** — ab Fb 1300mm erforderlich
- **Begrenzungsschere Gr. 180** — Fb 450mm - 900mm
- **Begrenzungsschere Gr. 310** — Fb 901mm - 1600mm
- **Bremse**

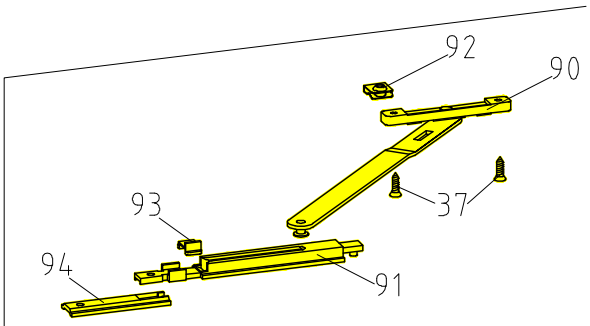

1,2,4	034 111 00	Zusatzschere DK
3,5,6	014 111 00	
7	260 111 00	ab Fb 1300mm erforderlich
System	Artikel-Nr.	Bezeichnung

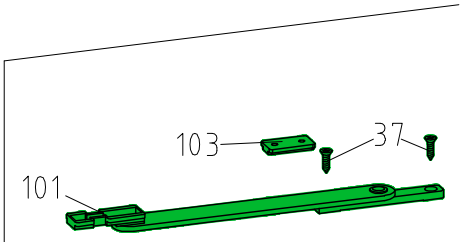

1,2,4	080 092 00	Begrenzungsschere Gr. 180
3,5,6	014 092 00	
7	260 092 00	Fb 450mm - 900mm
System	Artikel-Nr.	Bezeichnung

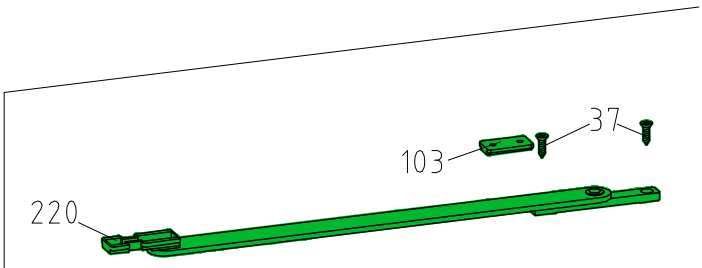

1,2,4	080 093 00	Begrenzungsschere Gr. 310
3,5,6	014 093 00	
7	260 093 00	Fb 901mm - 1600mm
System	Artikel-Nr.	Bezeichnung

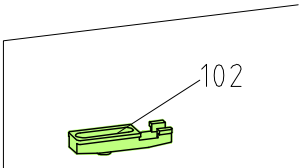

1-7	080 099 00	Bremse
System	Artikel-Nr.	Bezeichnung

Nederlandse vertaling

Notter - Nederlandse vertaling

Bron: Notter beslagcatalogus 01/2015 deel 1 (scan), Duits, blz. 11. Vertaling Kozijn Parts.

Dit artikel: 10-014.092.00 (in de bladen hiervoor geel gemarkeerd)

Notter-catalogus blz. 1.1.6 - Zusatzschere DK, Begrenzungsschere

Zusatzschere DK - ab Fb 1300 mm erforderlich: System 1,2,4 034 111 00 / 3,5,6 014 111 00 / 7 260 111 00	extra schaar draai-kiep, nodig vanaf vleugelbreedte 1300 mm
Begrenzungsschere Gr. 180 - Fb 450 mm - 900 mm: System 1,2,4 080 092 00 / 3,5,6 014 092 00 / 7 260 092 00	begrenzingsschaar maat 180, vleugelbreedte 450-900 mm
Begrenzungsschere Gr. 310 - Fb 901 mm - 1600 mm: System 1,2,4 080 093 00 / 3,5,6 014 093 00 / 7 260 093 00	begrenzingsschaar maat 310, vleugelbreedte 901-1600 mm
Bremse - System 1-7 - 080 099 00	rem voor de begrenzingsschaar, alle systemen
Systeme	systeem 1,2 = groef 14/18 - 3 = 12/16 - 4 = 13,5/18,4 - 5,6 = 10/14 - 7 = 12,2/17