4. Dievenklauw nr. 23300-771

- De dievenklauwen nr. 23300-771 worden enkel geplaatst met Chrono Safe hang- en sluitwerk.
- De dievenklauwen worden gemonteerd op de vleugel aan de scharnierzijde.
- Afwerking:
  - Bevestigingstuk: aluminium, zwart geanodiseerd.
  - Pin: roestvrij staal.

nr. 23300-771

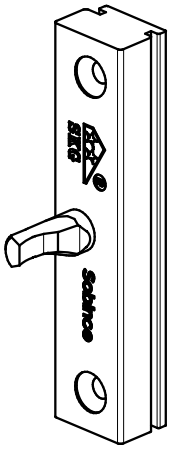

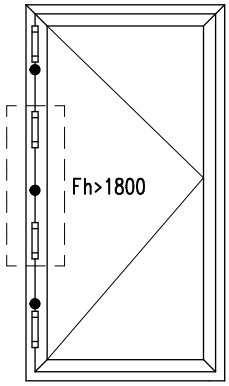

- Positie dievenklauwen

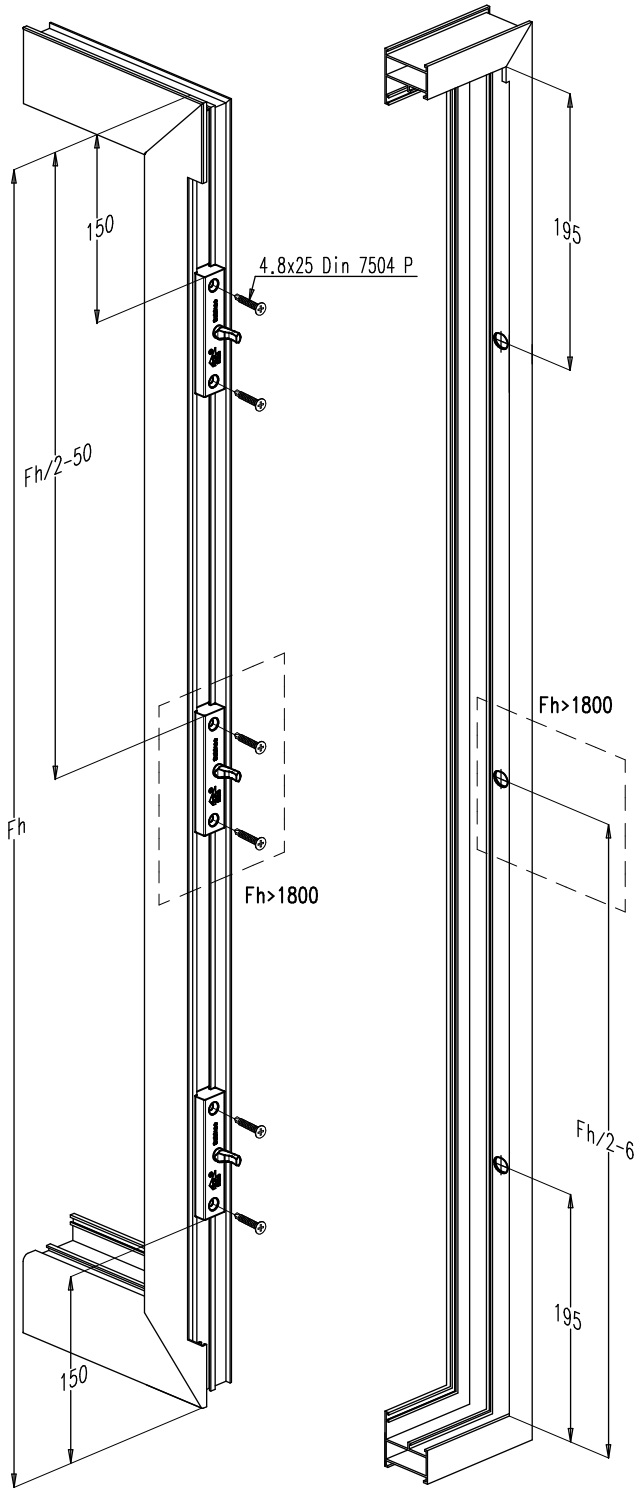

Profielbewerkingen

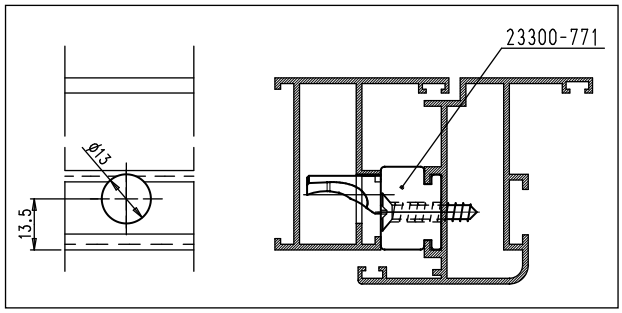

Klik op een artikelnummer om het artikel op kozijnparts.nl te bekijken. Blauw onderstreept = klikbaar.