5. Kierstand nr. 30140-861

Algemeen

- De 12 mm kierstand laat u toe te verluchten met weinig warmte- en energieverlies. Economisch en discreet.
- Deze kierstand werd speciaal ontwikkeld voor draai-kipramen en zorgt voor een verluchtingsstand van 12 mm door middel van een speciaal sluitstuk op het kader.





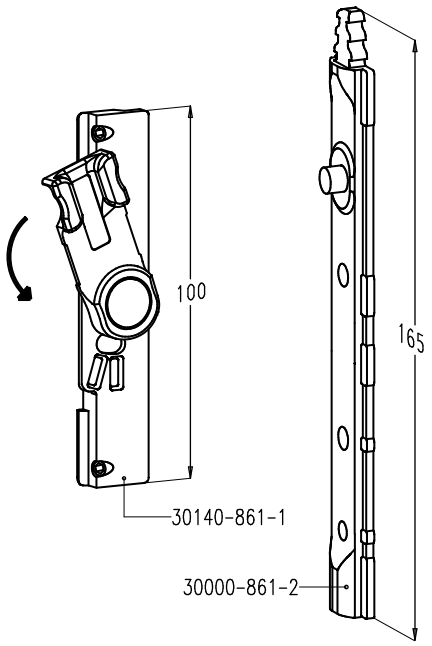

Kierstand nr. 30140-861		
1	30000-861-2	kierstandtringel
1	30140-861-1	sluitstuk

- Deze kierstand is uitschakelbaar en garandeert een perfect functioneren van het raam.
- Zéér eenvoudig te bedienen:
  - uitgeschakelde kierstand: standaard kip-opening van ±170 mm = zomerstand
  - ingeschakelde kierstand: kip-opening wordt beperkt tot 12 mm = winterstand
- De kierstand is geschikt voor zowel een kadergroef van 14/18 mm als een kadergroef van 10/14 mm.

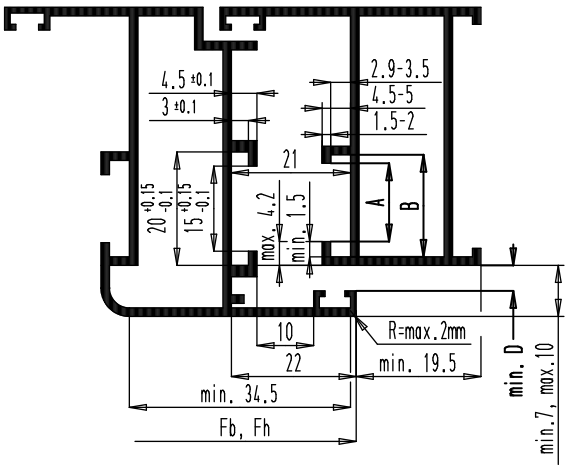

	Kadergroef 14/18 mm	Kadergroef 10/14 mm
A	14 ± 0.5	10 ± 0.5
B	18 ± 0.5	14 ± 0.5

Werking

INGESCHAKELDE KIERSTAND

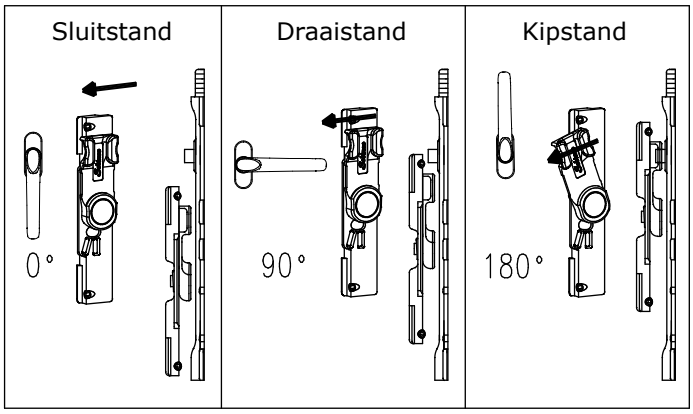

- Sluitstand = tap staat boven de hendel
- Draaistand = tap draait boven de hendel
- Kipstand = tap neemt hendel mee

KIERSTAND UITSCHAKELEN

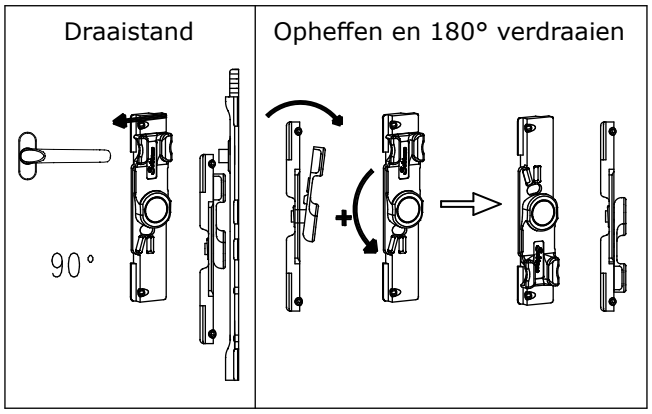

- Handgreep in draaistand plaatsen (90°)
- Hendel opheffen en 180° verdraaien

Klik op een artikelnummer om het artikel op kozijnparts.nl te bekijken. Blauw onderstreept = klikbaar.