1.2. Nr. 32117-901-1 en 32137-901-1

Chrono Invision Go

- In combinatie met Chrono Invision Go scharnieren.
  - Nr. 32117-901-1: kadergroef 14/18 mm
  - Nr. 32137-901-1: kadergroef 10/14 mm
- Beperkt de openingshoek van het raam in draaistand op 90°.
- De raambegrenzer wordt enkel aan de onderzijde van het raam geplaatst.
- Moet geplaatst worden wanneer de vleugel tegen het kozijn kan openwaaien of als er zich iets in de draaicirkel van de vleugel bevindt.
- Er zijn geen bevestigingsschroeven of profielbewerkingen nodig.
- De raambegrenzer is eenvoudig te plaatsen via een kliksysteem: arm inhaken en vastklikken in vleugelglijstuk van de onderscharnier.
- Verplicht:
  - als het vleugelgewicht > 90 kg (enkel als Fb=670-1200 mm en Fh=1800-2800 mm).
  - als de vleugelbreedte > 1200 mm.
  - in openbare gebouwen.
  - bij raamdeuren (∗).

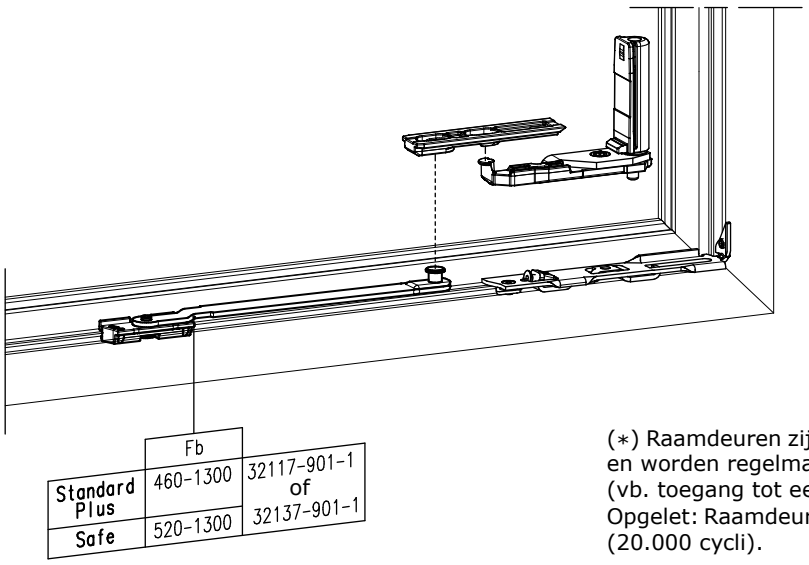

	Fb	
Standard Plus	460-1300	32117-901-1 of 32137-901-1
Safe	520-1300	

(∗) Raamdeuren zijn ramen voor doorgang van personen en worden regelmatig in draaistand geplaatst (vb. toegang tot een balkon).
Opgelet: Raamdeuren zijn getest volgens de raamnormen (20.000 cycli).

- Opmerking: Raambegrenzer nr. 35140-902 wordt toegepast indien de openingshoek op minder dan 90° moet begrensd worden.

Klik op een artikelnummer om het artikel op kozijnparts.nl te bekijken. Blauw onderstreept = klikbaar.

Montage

Fb (mm)	X (mm)	Y (mm)
</=1200 (Standard - Plus)	70	119
</=1200 (Safe)	190	239
1201-1500	650	699
1501-1700	850	899

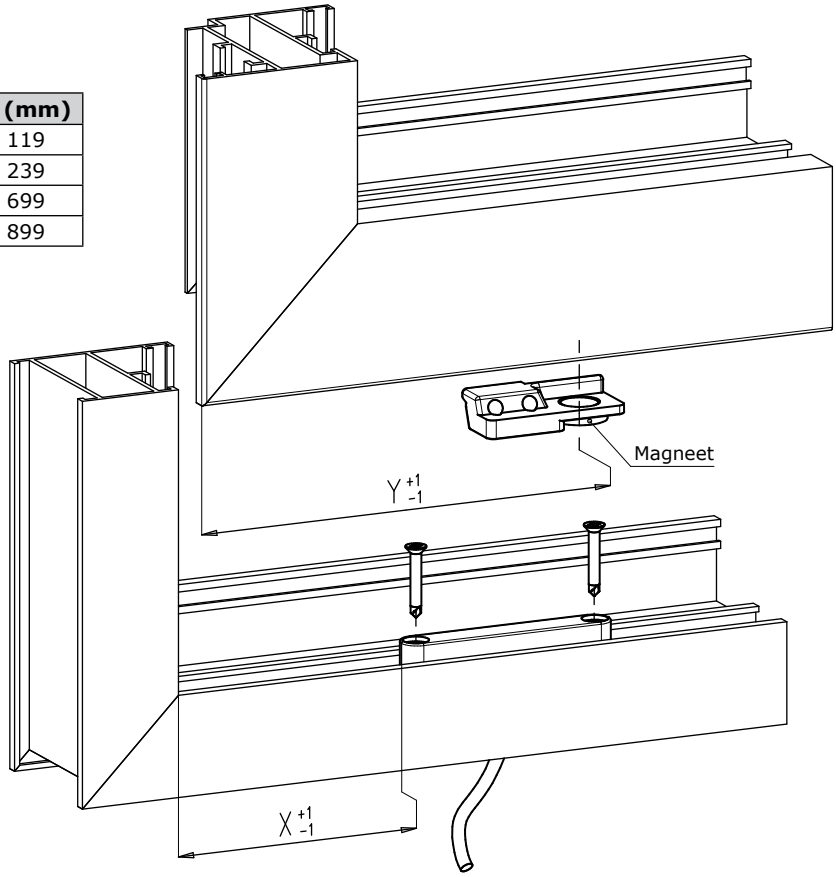

Toepassingsbereik met raambegrenzer

- Zichtbare scharnieren

Fb (mm)			
Standard/Plus	Safe	Begrenzer	Z (mm)
450-600	550-650	35140-901	35
601-1300	651-1300	35140-902	45
1301-1700		35140-903	80

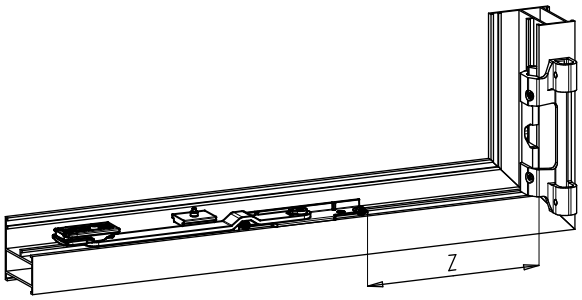

- Verdektliggende scharnieren
  - Invision Pro
  - Invision go

Fb (mm)		
Standard/Plus	Safe	Begrenzer
650-1300	750-1300	35140-902
1301-1700		35140-903

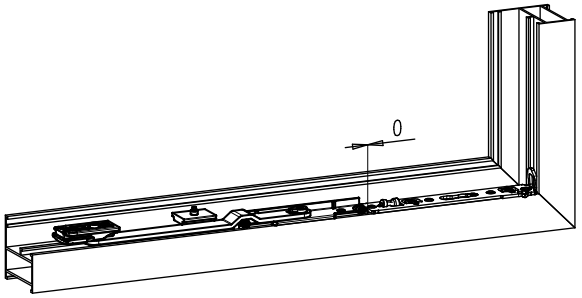

- Verdektliggende scharnieren Invision Go

Fb (mm)		
Standard/Plus	Safe	Begrenzer
460-1300	580-1300	32117-901-1 of 32137-901-1

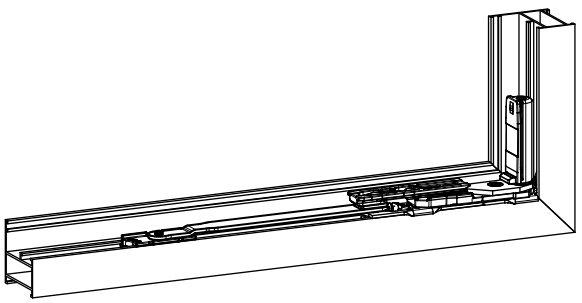

Klik op een artikelnummer om het artikel op kozijnparts.nl te bekijken. Blauw onderstreept = klikbaar.