1. Raambegrenzers

1.1. Nr. 35140-901, -902 en -903

- In combinatie met Chrono zichtbare en Chrono Invision Pro scharnieren.
- Bij Chrono Invision Go scharnieren: indien de openingshoek op minder dan 90° moet begrensd worden.
- Beperkt de openingshoek van het raam in draaistand.
- De raambegrenzer wordt aan de onderzijde van het raam geplaatst voor een optimale werking.
- Moet geplaatst worden wanneer de vleugel tegen het kozijn kan openwaaien of als er zich iets in de draaicirkel van de vleugel bevindt.
- Afhankelijk van de plaatsing van deze raambegrenzer kan het raam in draaistand verder of minder ver geopend worden.
- Uithaakbaar door rivet R om te draaien met een binnenzeskantsleutel van 4 mm.
- Voorzien van een ingebouwde regelbare rem door het aandraaien van schroef S.
- **Belangrijk!** De klemschroeven (inbusschroeven 2.5 mm) van het kaderdeel vastdraaien met een kracht van 1,75 Nm +/-0,25 Nm.

Chrono zichtbare scharnieren

- Optioneel en wordt enkel gebruikt als begrenzing van de openingshoek en niet als stop.

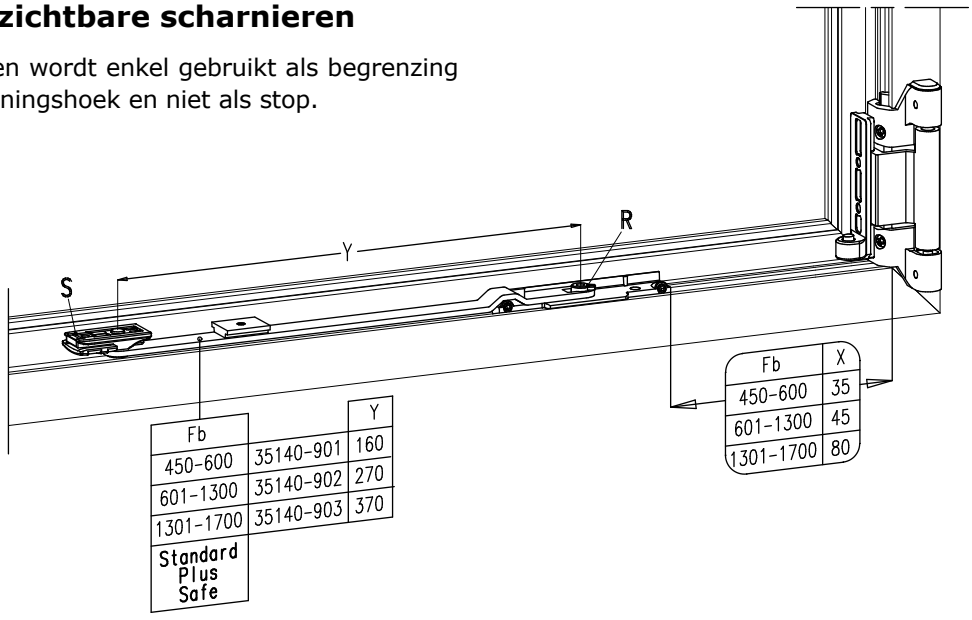

Fb		Y
450-600	35140-901	160
601-1300	35140-902	270
1301-1700	35140-903	370
Standard Plus Safe		

Fb	X
450-600	35
601-1300	45
1301-1700	80

Chrono Invision Pro scharnieren

- **Belangrijk!** Bij gebruik van de raambegrenzer, moet de begrenzing van 90° verwijderd worden op de Invision Pro onderscharnier.
- Verplicht:
  - als het vleugelgewicht > 90 kg.
  - als de vleugelbreedte > 1200 mm.
  - in openbare gebouwen.
  - bij raamdeuren (∗).

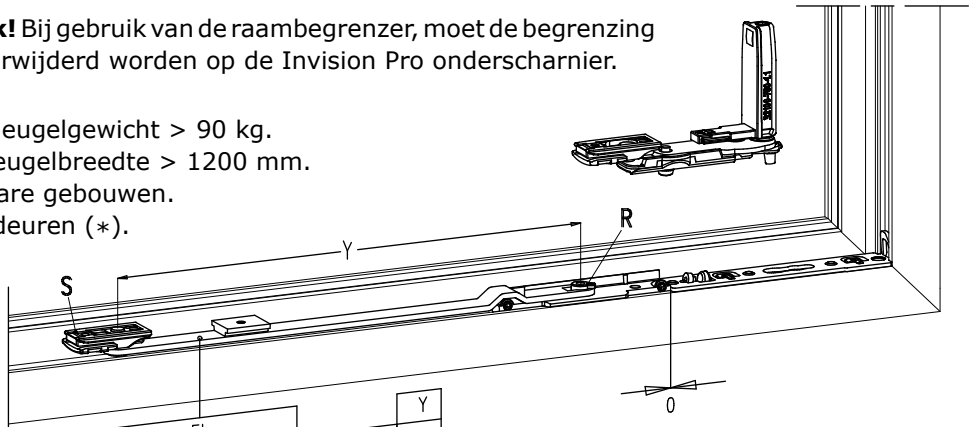

Fb			Y
545-1300	670-1300	35140-902	270
1301-1700	1301-1700	35140-903	370
Standard Plus	Safe		

(∗) Raamdeuren zijn ramen voor doorgang van personen en worden regelmatig in draaistand geplaatst (vb. toegang tot een balkon).
Opgelet: Raamdeuren zijn getest volgens de raamnormen (20.000 cycli).

Klik op een artikelnummer om het artikel op kozijnparts.nl te bekijken. Blauw onderstreept = klikbaar.

CHRONO TOEBEHOREN

Montage

Fb (mm)	X (mm)	Y (mm)
</=1200 (Standard - Plus)	70	119
</=1200 (Safe)	190	239
1201-1500	650	699
1501-1700	850	899

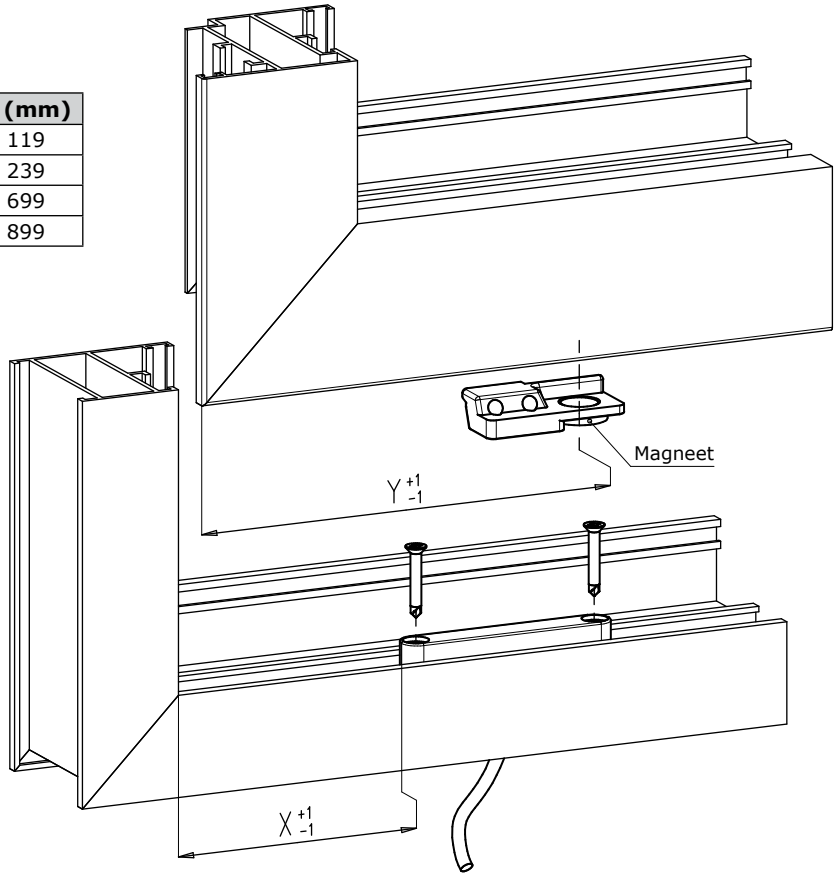

Toepassingsbereik met raambegrenzer

- Zichtbare scharnieren

Fb (mm)			
Standard/Plus	Safe	Begrenzer	Z (mm)
450-600	550-650	35140-901	35
601-1300	651-1300	35140-902	45
1301-1700		35140-903	80

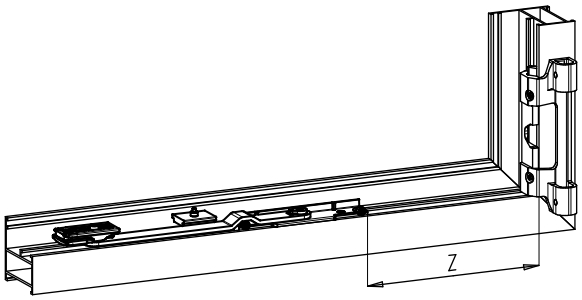

- Verdektliggende scharnieren
  - Invision Pro
  - Invision go

Fb (mm)		
Standard/Plus	Safe	Begrenzer
650-1300	750-1300	35140-902
1301-1700		35140-903

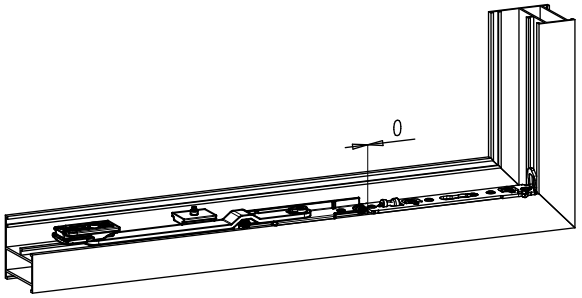

- Verdektliggende scharnieren Invision Go

Fb (mm)		
Standard/Plus	Safe	Begrenzer
460-1300	580-1300	32117-901-1 of 32137-901-1

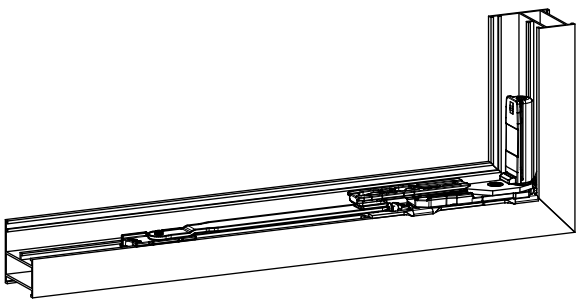

Klik op een artikelnummer om het artikel op kozijnparts.nl te bekijken. Blauw onderstreept = klikbaar.