Mechanische Bearbeitung Blend– Fluegelrahmen fuer DK–Beschlaege 90kg und 130kg

DIN RS gez., LS spiegelbildlich

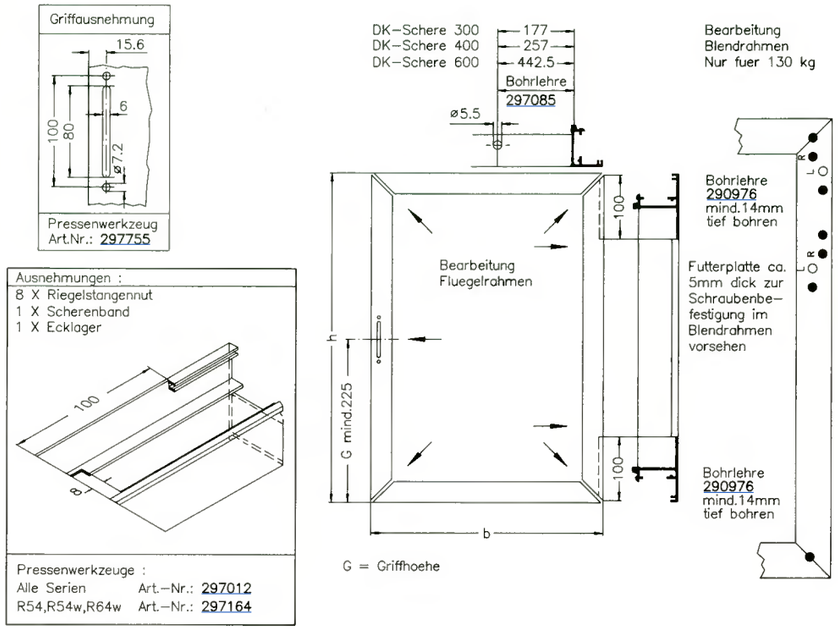

Riegelstangenzuschnitte fuer DK – Beschlaege 90kg und 130kg

Gez. DIN RS, DIN LS spiegelbildlich

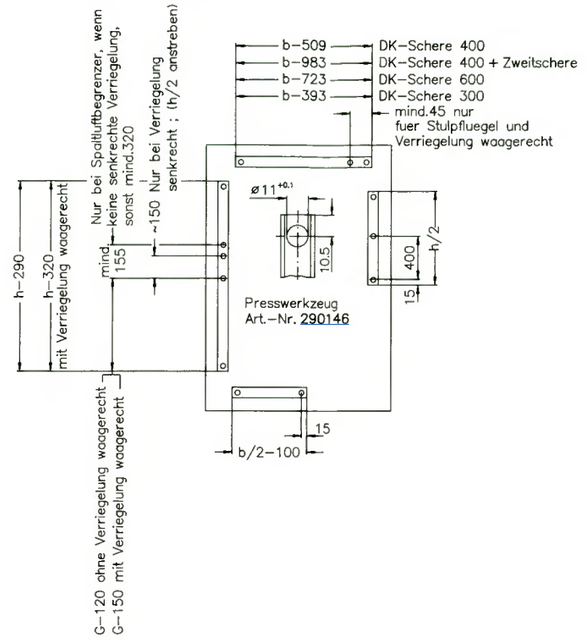

Mechanische Bearbeitung fuer Zubehoer bei DK–Beschlaegen 90kg und 130kg

Gez. DIN RS, DIN LS spiegelbildlich

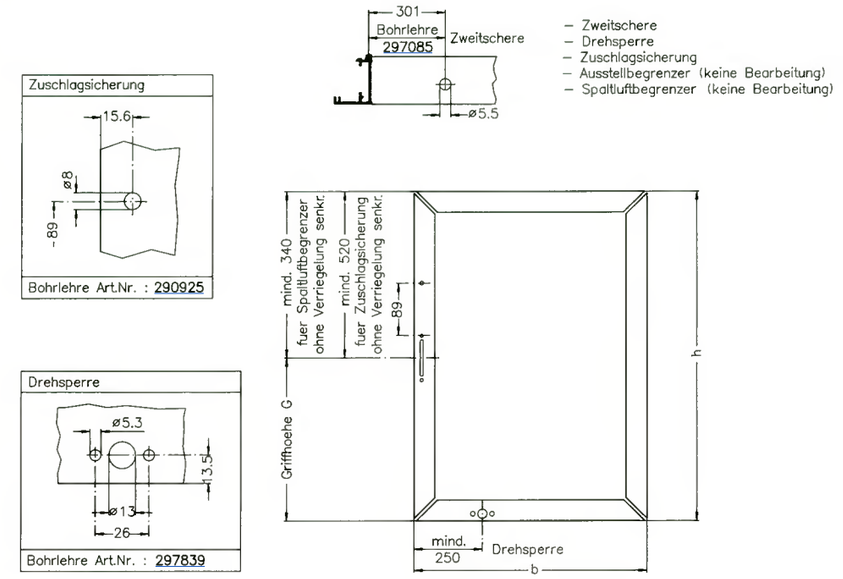

Montage DK–Beschlaege Grundbeschlag 90kg und 130kg

Gez. DIN RS, DIN LS spiegelbildlich

Bewegliche Beschlagteile und Riegelstangen mit saeurefreiem Fett Art.–Nr. 298118 einfetten

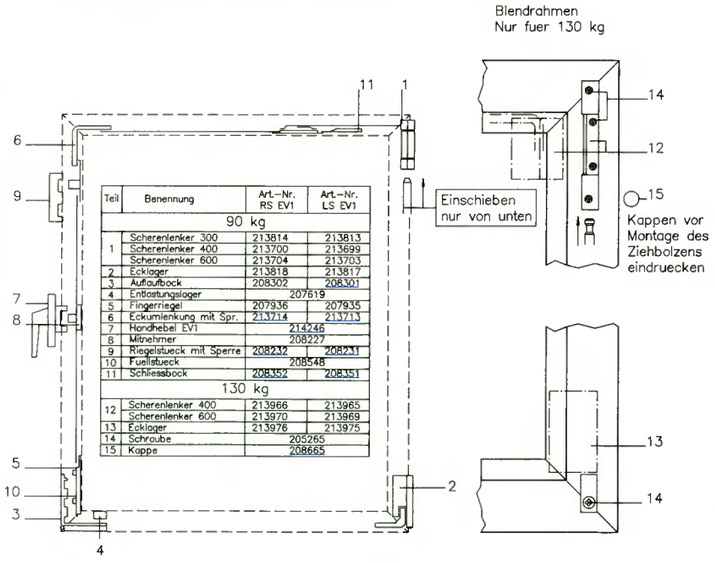

Teil	Benennung	Art.–Nr. RS EV1	Art.–Nr. LS EV1
	90 kg		
1	Scherenlenker 300	213814	213813
	Scherenlenker 400	213700	213699
	Scherenlenker 600	213704	213703
2	Ecklager	213818	213817
3	Auflaufbock	208302	208301
4	Entlastungslager	207619	
5	Fingerriegel	207936	207935
6	Eckumlenkung mit Spr.	213714	213713
7	Handhebel EV1	214246	
8	Mitnehmer	208227	
9	Riegelstueck mit Sperre	208232	208231
10	Fuellstueck	208548	
11	Schliessbock	208352	208351
	130 kg		
12	Scherenlenker 400	213966	213965
	Scherenlenker 600	213970	213969
13	Ecklager	213976	213975
14	Schraube	205265	
15	Kappe	208665	

Einstellmoeglichkeiten fuer DK–Beschlaege 90kg und 130kg

Gez. DIN RS, DIN LS spiegelbildlich

Alle einstellbaren Beschlaege werden in 0–Stellung einbaufertig geliefert

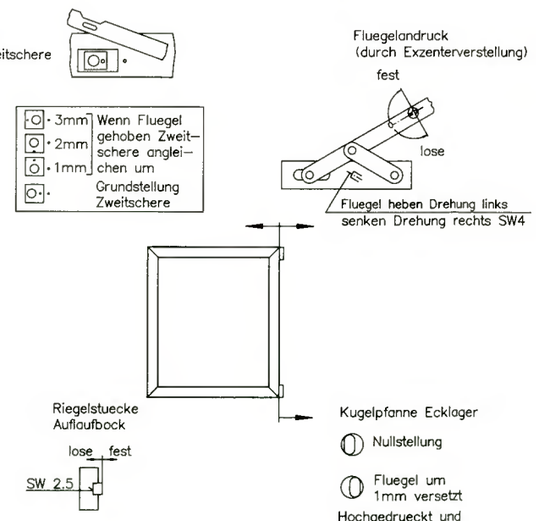

Montage von Zubehoer fuer DK–Beschlaege 90kg und 130kg

Gez. DIN RS, DIN LS spiegelbildlich

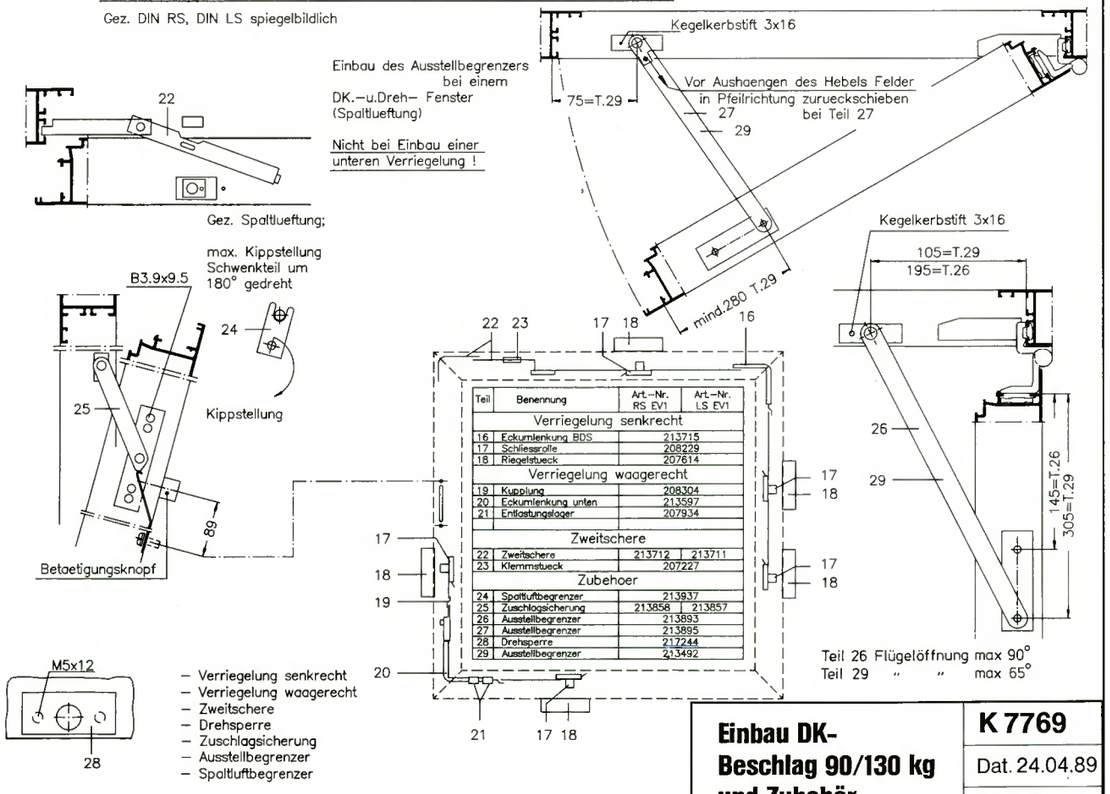

Teil	Benennung	Art.–Nr. RS EV1	Art.–Nr. LS EV1
	Verriegelung senkrecht		
16	Eckumlenkung BDS	213715	
17	Schliessrolle	208229	
18	Riegelstueck	207614	
	Verriegelung waagerecht		
19	Kupplung	208304	
20	Eckumlenkung unten	213597	
21	Entlastungslager	207934	
	Zweitschere		
22	Zweitschere	213712	213711
23	Klemmstueck	207227	
	Zubehoer		
24	Spaltluftbegrenzer	213937	
25	Zuschlagsicherung	213858	213857
26	Ausstellbegrenzer	213893	
27	Ausstellbegrenzer	213895	
28	Drehsperre	217244	
29	Ausstellbegrenzer	213492	

Einbau DK–Beschlag 90/130 kg und Zubehör

K 7769

Dat. 24.04.89

System Aufschlag

Klik op een artikelnummer om het artikel op kozijnparts.nl te bekijken. Blauw onderstreept = klikbaar.

Systeme ROYAL und ISKOTHERM, Flügel mit Aufschlag

zur Freistanzung der Riegelstangen-einführung im Flügelprofil, Bandausnehmung-Ecklager und Scherenlenkerband bei sämtlichen Drehkipp-Flügel-Profilen.
Weiterhin für alle Drehbandausnehmungen, soweit die Bänder am Flügelende angeordnet werden.



Einsetzbar bei der Serie/Profil:
R 54, 54 w, 64 w
297 164
R 78 w 108 960 109 270
R 78 B 109 520
ISKOTHERM
297 012

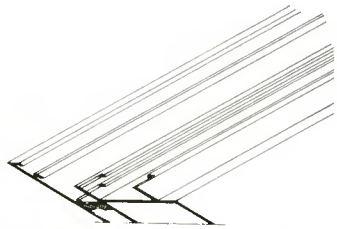

zur Freistanzung der Riegelstangeneinführung in die Schwingflügel-Profile:
ROYAL 108 220, 108 710
ISKOTHERM 145 840/145 850

290 427

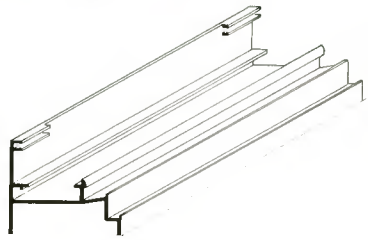

zur Bandausnehmung für Dreh- und Kipp-Flügel-Bänder, soweit sie nicht am Profilende angeordnet sind.

297 756

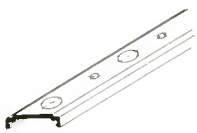

zu den Lochstanzungen in der Riegelstange 106 456 bei Dreh-, Drehkipp- und Schwingflügelbeschlägen.

290 146

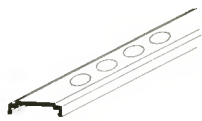

zu den Lochstanzungen in der Riegelstange 106 456 bei einbruchhemmenden Dreh- und Drehkippflügelbeschlägen.

293 257

Systeme ROYAL und ISKOTHERM, flächenbündige Flügel

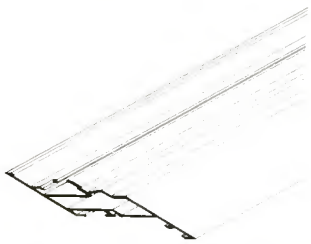

zur Freistanzung der Riegelstangeneinführung bei allen flächenbündigen Flügeln.

297 757



zu den Lochstanzungen in der Riegelstange 106 116 für Dreh- und Drehkipp-flügel-Beschläge bei allen flächenbündigen Flügeln.

290 265

Systeme ROYAL und ISKOTHERM

zum Ausstanzen der Vorkammerbelüftung bei den Blendrahmen- und Riegelprofilen der Serien **ROYAL 78 B** und **78 BS** sowie der Serie **ISKOTHERM 74 B**.

293 320

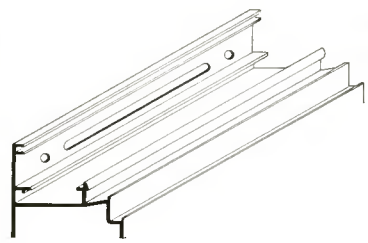

zur Griffausnehmung an den Flügel-Profilen.

297 755



zur Langlochstanzung (8 x 60 mm) in Riegelstange 106 116 und 106 456 für Stulpbefestigung, Schwingflügel, Falzschere.

290 556

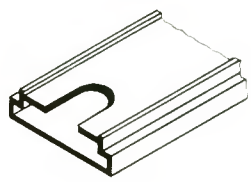

zur Ausnehmung, die zum Einsetzen des Klemmhalters erforderlich ist.

290 779

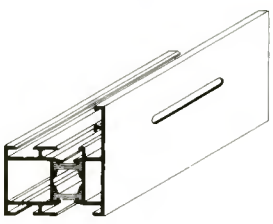

nur für das System ISKOTHERM, zum Wasserablauf bei Blendrahmen- und Riegelprofilen.

297 036

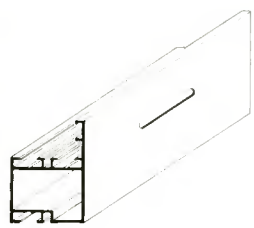

nur für das System ROYAL, zum Wasserablauf bei Blendrahmen- und Riegelprofilen.

290 434

Klik op een artikelnummer om het artikel op kozijnparts.nl te bekijken. Blauw onderstreept = klikbaar.

Mech. Bearbeitung Fluegelrahmen und Anschlagprofil fuer Schwing – u. Wendefluegelbeschlag Art.–Nr. 219335

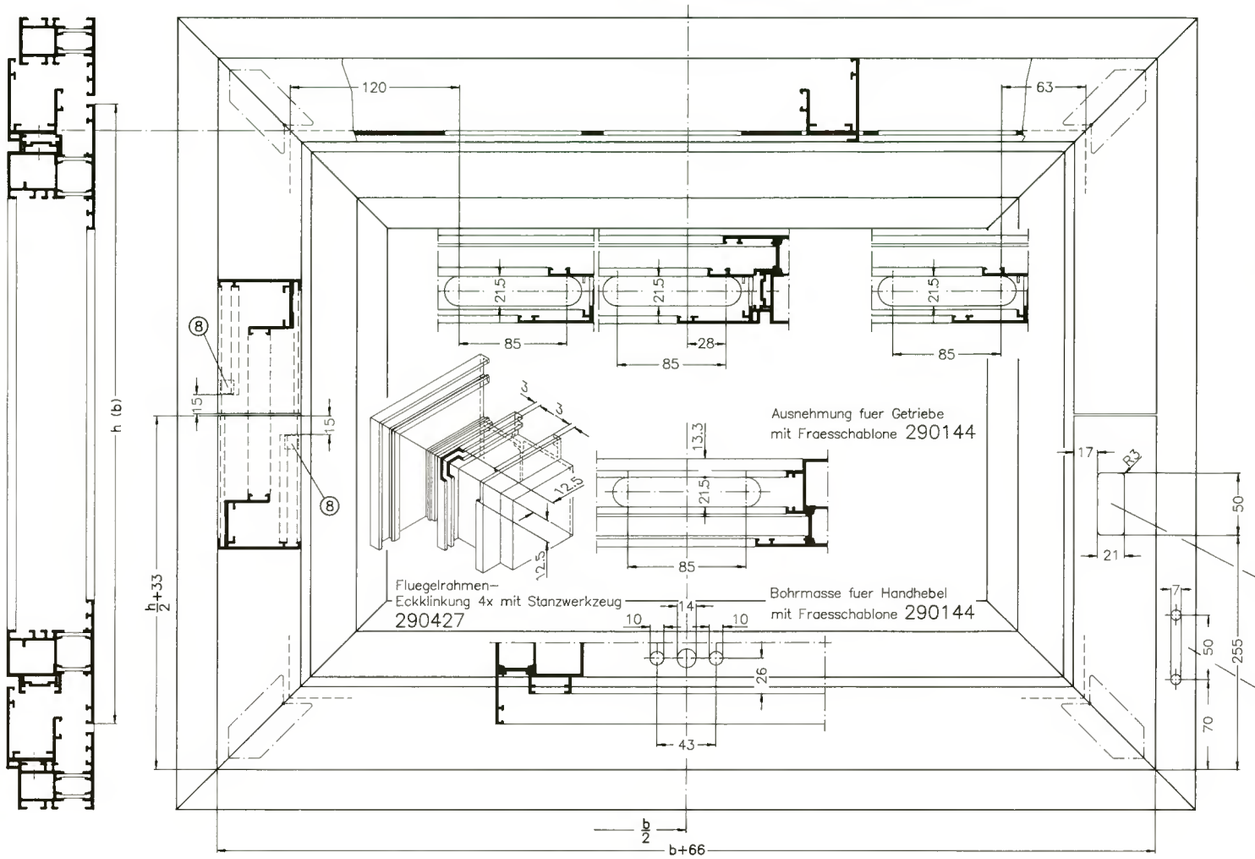

Mech. Bearbeitung Riegelstange Art.–Nr. 106456 (EV1)

Riegelstangenermittlung Schwingfluegel

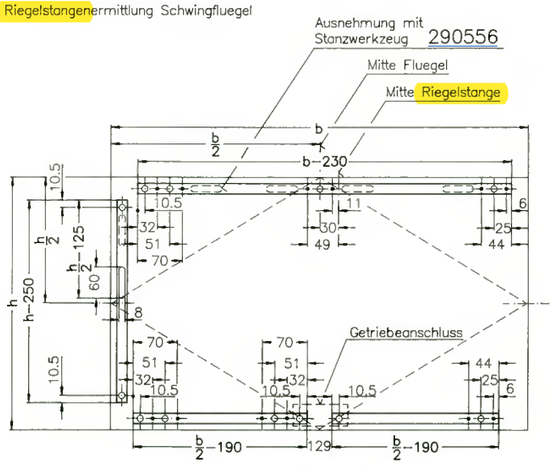

Lochausnehmung in Riegelstangen 106456 (EV1) mit Stanzwerkzeug 290146

Riegelstangenermittlung Wendefluegel

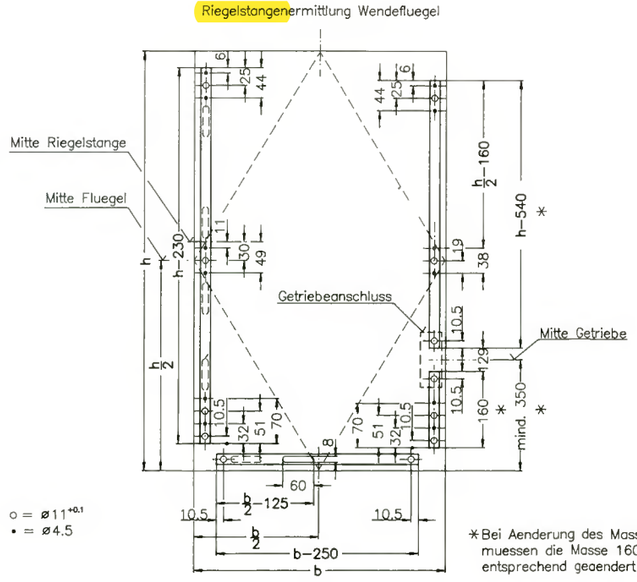

o = ø11$^{+0.1}$
• = ø4.5

*Bei Aenderung des Masses 350 muessen die Masse 160 u. h–540 entsprechend geaendert werden.

Montage Schwing – u. Wendefluegelbeschlag Art.–Nr. 219335

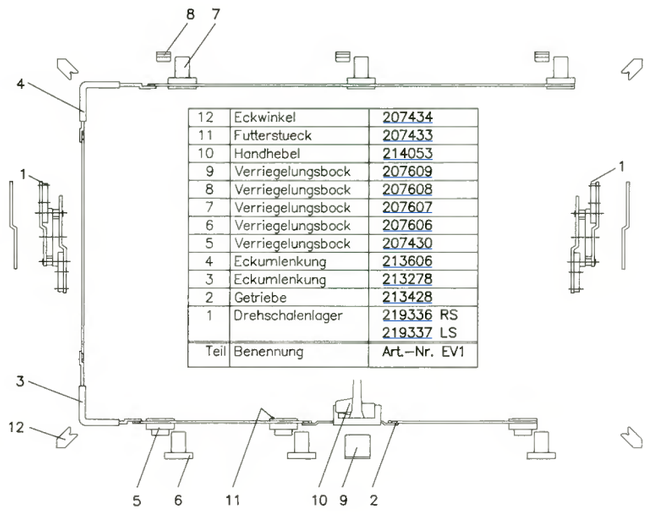

Teil	Benennung	Art.–Nr. EV1
12	Eckwinkel	207434
11	Futterstueck	207433
10	Handhebel	214053
9	Verriegelungsbock	207609
8	Verriegelungsbock	207608
7	Verriegelungsbock	207607
6	Verriegelungsbock	207606
5	Verriegelungsbock	207430
4	Eckumlenkung	213606
3	Eckumlenkung	213278
2	Getriebe	213428
1	Drehschalenlager	219336 RS 219337 LS

Montage Beschlag und Anschlag–Profil

Blendrahmen :

Dichtung 204128 umlaufend eindruecken. Anschlag–profile mit Dichtung 204128 und Dichtungsprofil 204709 bzw. 204710 versehen.
Anschlagprofile und Blendrahmen zusammen bohren und verschrauben. Vor dem Zusammenfuegen Anschlag–profile mit Blendrahmen abdichten.

Fluegelrahmen :

Dichtung 204128 umlaufend eindruecken. Riegelstangen komplett einschieben, Eckumlenkungen in Riegelstange einhaengen und im Fluegelrahmen abdruecken.
Anschlagprofile mit umlaufender Dichtung 204128 und Dichtungsprofil 204709 versehen. Anschlagprofile und Fluegelrahmen zusammen bohren und verschrauben.

Vor dem Zusammenfuegen Anschlagprofile mit Fluegelrahmen abdichten, Verriegelungsboecke auf der Riegelstange anschrauben. Getriebe einsetzen und mit Handhebel verschrauben.
Verriegelungsboecke im Blendrahmen einhaengen, ausrichten zum Fluegelrahmen und abdruecken.

Montage Ausstellbegrenzer Art.–Nr. 219349/219350

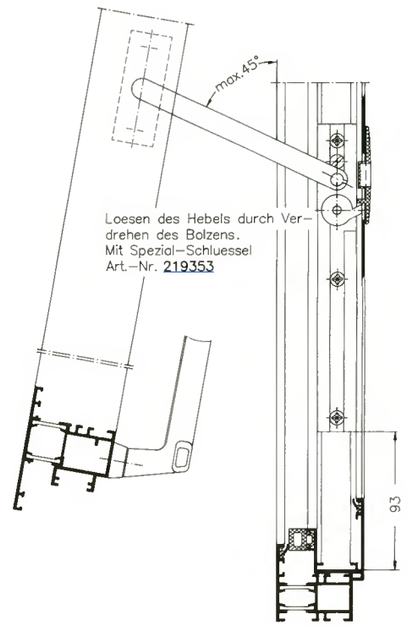

Loesen des Hebels durch Ver–drehen des Bolzens.
Mit Speziel–Schluessel Art.–Nr. 219353

Montage Schnaepper Art.–Nr. 219340/219341

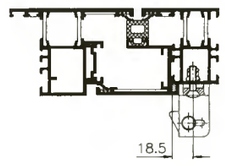

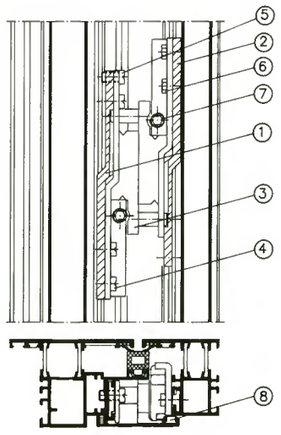

Montage Drehschalenlager

Futterstueck ① in Fluegelrahmennut einschieben.
Futterstueck ② im Blendrahmen wurde schon vor dem Zusammenfuegen der Profile eingeschoben.

Drehschalenlager ③ in 180° Oeffnungsstellung drehen und mit drei Zylinderkopfschrauben ④ M6 x 8 und einer Zylinderkopfschraube ⑤ M6x10 am Fluegelrahmen befestigen.
Fluegelrahmen in Blendrahmen einhaengen.
Drehschalenlager mit zwei Sechskantschrauben ⑥ M6 x 8 am Blendrahmen befestigen.
Spezial–Schluessel Art.–Nr.293178

Bremse mit Gewindestift ⑦ einstellen.

KS–Distanzstuecke ⑧ in unteres und oberes Anschlagprofil einschieben.

0 10 20 30 40 50 MM

Beschlageinbau Schwing- und Wendeflügelfenster

K 7788
Dat. 10.04.89
ROYAL/ISKO.

Klik op een artikelnummer om het artikel op kozijnparts.nl te bekijken. Blauw onderstreept = klikbaar.

Nederlandse vertaling

Schüco - Nederlandse vertaling

Bron: Schüco Zeichnungskatalog Iskotherm/Royal (P1786, 1989), Duits, blz. 179, 169, 185. Vertaling Kozijn Parts.

Dit artikel: 106456 (in de bladen hiervoor geel gemarkeerd)

Schüco P1786 blz. 179 - Einbau DK-Beschlag 90/130 kg und Zubehör (K 7769)

Mechanische Bearbeitung Blend-/Flügelrahmen für DK-Beschläge 90 kg und 130 kg	bewerking kozijn en vleugel voor draai-kiepbeslag 90 en 130 kg
Riegelstangenzuschnitte für DK-Beschläge 90 kg und 130 kg (b - 509 / 963 / 723 / 393 je nach DK-Schere)	zaagmaten van de verbindingsstang voor draai-kiepbeslag 90 en 130 kg: vleugelbreedte min een vaste maat, afhankelijk van de schaar (300, 400, 600)
Montage DK-Beschläge Grundbeschlag 90 kg und 130 kg - bewegliche Beschlagteile und Riegelstangen mit säurefreiem Fett Art.-Nr. 298118 einfetten	montage basisbeslag draai-kiep 90 en 130 kg - bewegende beslagdelen en verbindingsstangen invetten met zuurvrij vet 298118
Einstellmöglichkeiten / Montage von Zubehör (Spaltlüftung, Zuschlagsicherung, Ausstellbegrenzer)	afstelmogelijkheden / montage toebehoren (kierstand, dichtvalbeveiliging, openingsbegrenzer)

Schüco P1786 blz. 169 - Zubehör Pressenwerkzeug Systeme Royal und Iskotherm

Pressenwerkzeug ... zur Freistanzung der Riegelstangeneinführung im Flügelprofil, Bandausnehmung-Ecklager und Scherenlenkerband	ponsgereedschap om in het vleugelprofiel de invoer voor de verbindingsstang, de uitsparing voor het hoeklager en het schaarscharnier uit te ponsen
297756 zu den Lochstanzungen in der Riegelstange 106456 bei Dreh-, Drehkipp- und Schwingflügelbeschlägen	297756: ponsgereedschap voor de gaten in de verbindingsstang 106456 bij draai-, draai-kiep- en taatsraambeslag
290146 zu den Lochstanzungen in der Riegelstange 106456 bei einbruchhemmenden Dreh- und Drehkippflügeln	290146: ponsgereedschap voor de gaten in de verbindingsstang 106456 bij inbraakwerende draai- en draai-kiepvleugels

Schüco P1786 blz. 185 - Schwing- und Wendeflügelbeschlag 219335

Mech. Bearbeitung Riegelstange Art.-Nr. 106456 (EV1)	bewerking verbindingsstang 106456 (EV1, naturel geanodiseerd)
Riegelstangen komplett einschieben, Eckumlenkungen in Riegelstange einhängen	verbindingsstangen helemaal inschuiven, hoekoverbrengers in de verbindingsstang haken