1.

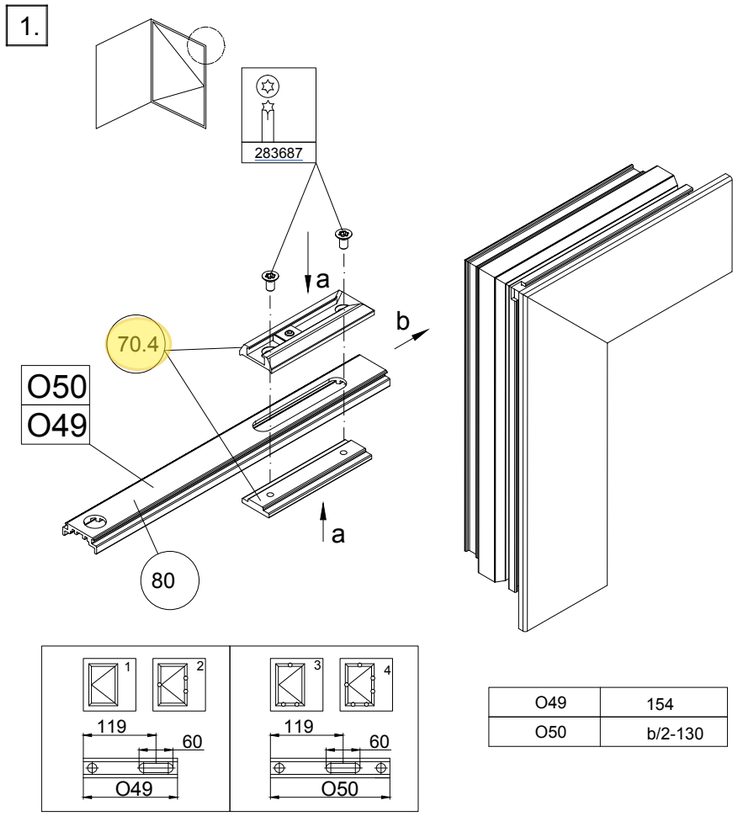

O49	154
O50	b/2-130

2.

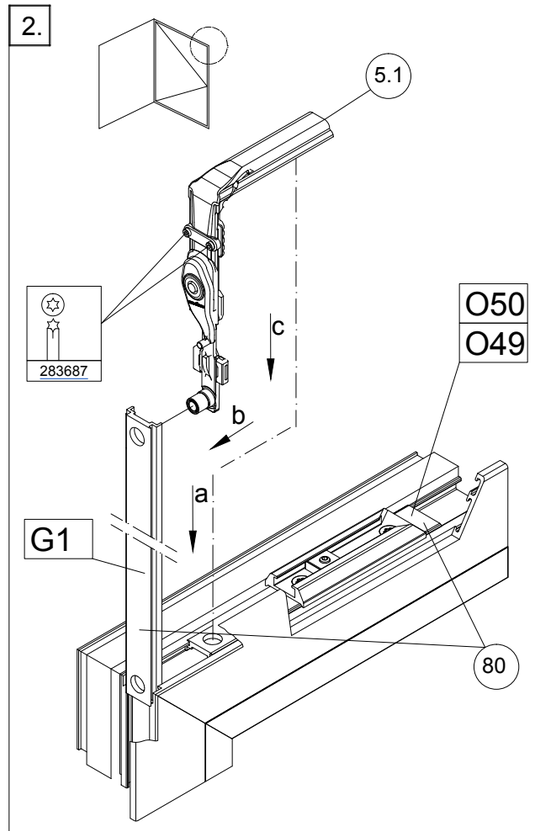

3.

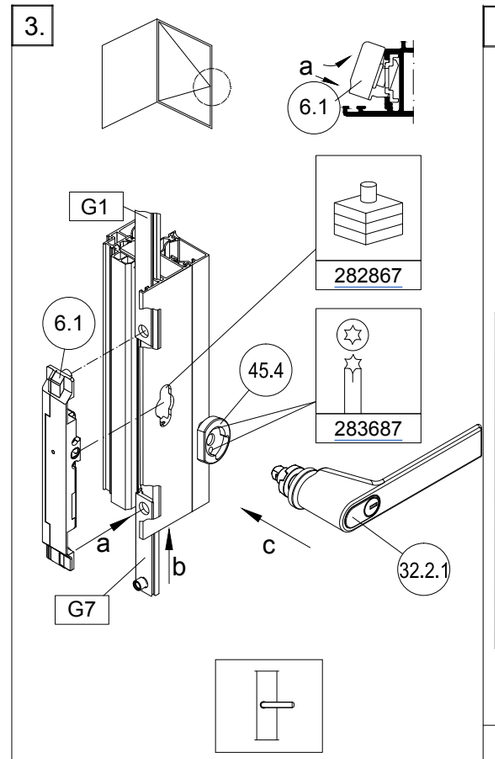

4.

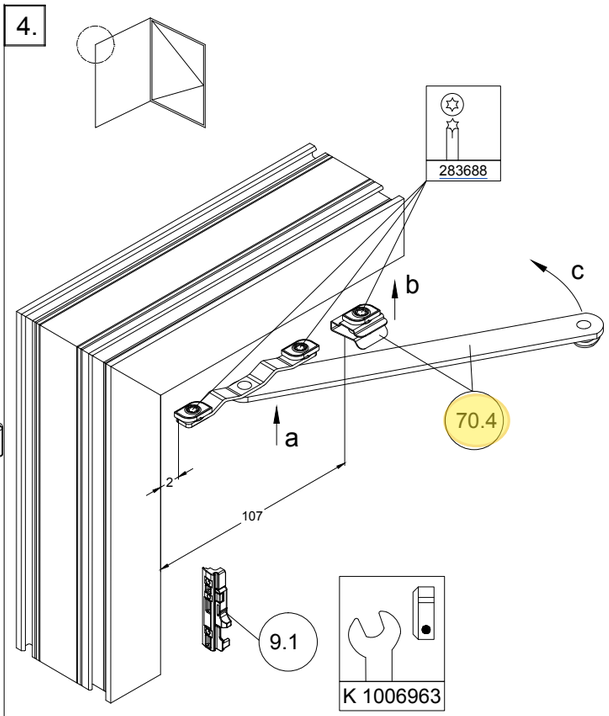

5.

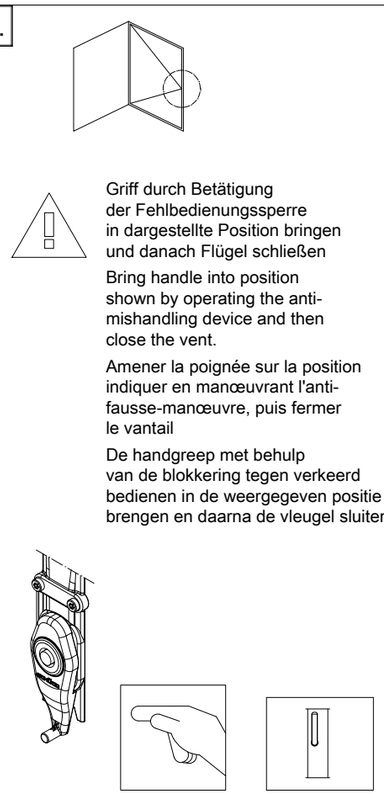

Griff durch Betätigung der Fehlbedienungssperre in dargestellte Position bringen und danach Flügel schließen

Bring handle into position shown by operating the anti-mishandling device and then close the vent.

Amener la poignée sur la position indiquer en manœuvrant l'anti-fausse-manœuvre, puis fermer le vantail

De handgreep met behulp van de blokkering tegen verkeerd bedienen in de weergegeven positie brengen en daarna de vleugel sluiten

6.

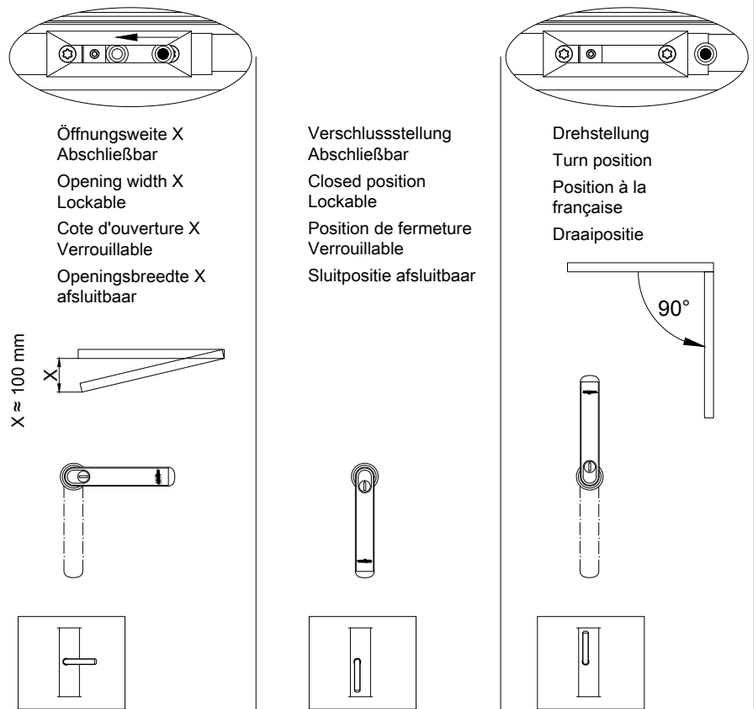

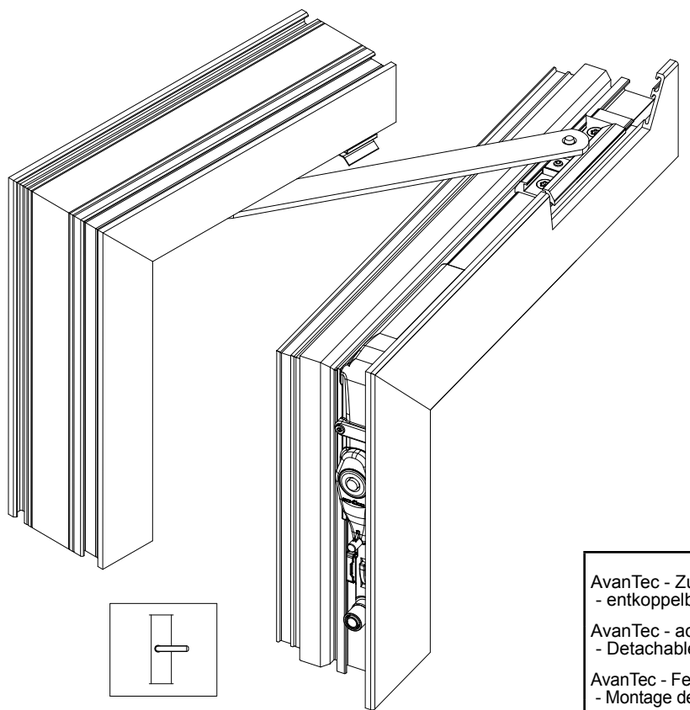

80

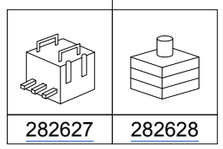

x.x		LS	RS	
	2	3		
5.1	1	243027		
	25	243030		
9.1	1	243049	243050	
	50	243051	243052	
80.1	6 m	333876		EV1
		333877		RAL 9005
80.2	6 m	244870		KS
	4x60 m	244871		KS
32.2.1	1	247656		EV1
45.4	1	247661	247662	EV1
70.4	1	243253		

AvanTec - Zusatzbeschläge - Beschlagmontage - entkoppelb. Öffnungsbegrenzer AvanTec - additional fittings - Fittings installation - Detachable limiting stay AvanTec - Ferrures complémentaires - Montage des ferrures - Limiteur d'ouverture découplable AvanTec - extra beslag - Beslagmontage - loskoppelbare openingsbegrenzer	K1007025 0302 Schüco AvanTec

Technische Änderungen vorbehalten. Alle Rechte vorbehalten. • Subject to change without notice. All rights reserved.
Sous réserve de modifications techniques. Tous droits réservés. • Technische wijzigingen voorbehouden. Alle rechten voorbehouden.
©Schüco International KG, Bielefeld, Germany.

Klik op een artikelnummer om het artikel op kozijnparts.nl te bekijken. Blauw onderstreept = klikbaar.

Nederlandse vertaling

Schüco - Nederlandse vertaling

Bron: Schüco Fertigungskatalog 1-3 Fensterbeschläge AvanTec (14530, juni 2018), Duits, blz. 179. Vertaling Kozijn Parts.

Dit artikel: 243253 (in de bladen hiervoor geel gemarkeerd)

Schüco FK 14530 pdf-blz. 179 (B-76) - Zusatzbeschläge, Beschlagmontage entkoppelbarer Öffnungsbegrenzer (K10

Titelblok (staat ook in het Nederlands op het blad): AvanTec - extra beslag - beslagmontage - loskoppelbare openingsbegrenzer	AvanTec - extra beslag - montage van de ontkoppelbare openingsbegrenzer
1.-4. Montagestappen; O49 = 154, O50 = b/2-130; Typ 1/2: 119 / 60 (O49), Typ 3/4: 119 / 60 (O50)	stap 1-4: montage van de begrenzer (70.4) op de stang (O49 = 154 mm, O50 = vleugelbreedte/2 - 130 mm) en van de onderdelen aan de krukkant
5. Griff durch Betätigung der Fehlbedienungssperre in dargestellte Position bringen und danach Flügel schließen	5. de kruk met behulp van de blokkering tegen verkeerd bedienen in de getekende stand zetten en daarna de vleugel sluiten (staat ook in het Nederlands op het blad)
6. Öffnungsweite X abschließbar (X ? 100 mm) / Verschlussstellung abschließbar / Drehstellung (90°)	6. openingsbreedte X afsluitbaar (ca. 100 mm) / sluitstand afsluitbaar / draaistand (90°)
5.1 243027 / 243030; 9.1 243049 / 243050 (1), 243051 / 243052 (50); 80.1 333876 EV1 / 333877 RAL 9005; 80.2 244870 KS (6 m), 244871 (4x60 m); 32.2.1 247656 EV1; 45.4 247661 / 247662 EV1; 70.4 243253	onderdelenlijst: 5.1 243027 / 243030; 9.1 243049 / 243050 en 243051 / 243052; 80.1 stang aluminium 333876 (EV1) / 333877 (RAL 9005); 80.2 stang kunststof 244870 (6 m) / 244871 (4 x 60 m); 32.2.1 raamkruk 247656 (EV1); 45.4 rozet 247661 / 247662 (EV1); 70.4 ontkoppelbare openingsbegrenzer 243253