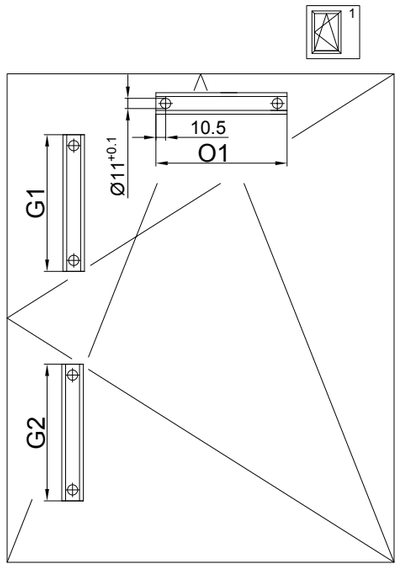

X	X 300	X 400
O1	b-398	b-493
G1	h-hGr-208	
G2	hGr-221	

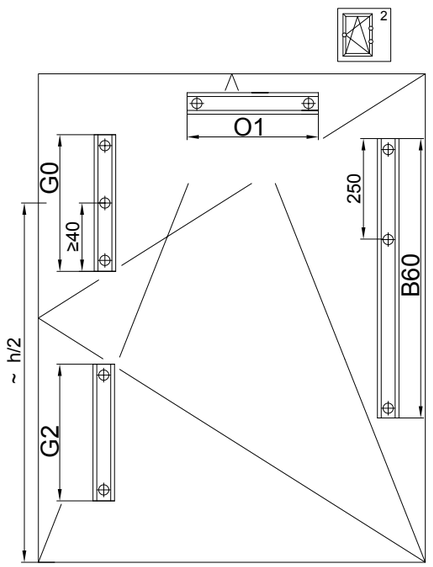

X	X 300	X 400
O1	b-398	b-493
G0	h-hGr-208	
G2	hGr-221	
B60	h-h/3-150	

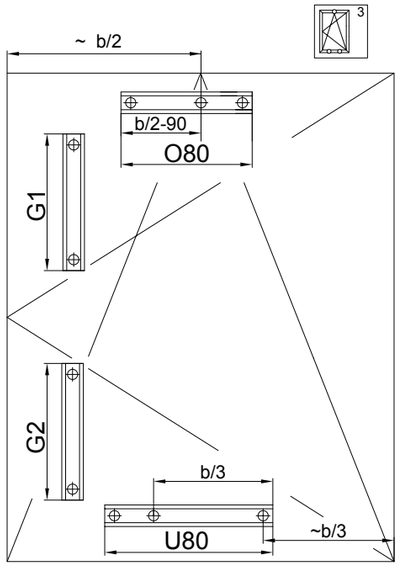

X	X 400
O80	b-493
G1	h-hGr-208
G2	hGr-221
U80	b-b/3-120

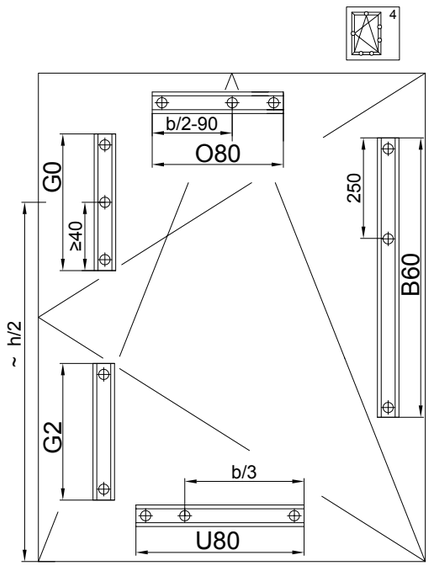

X	X 400
O80	b-493
G0	h-hGr-208
G2	hGr-221
B60	h-h/3-150
U80	b-b/3-120

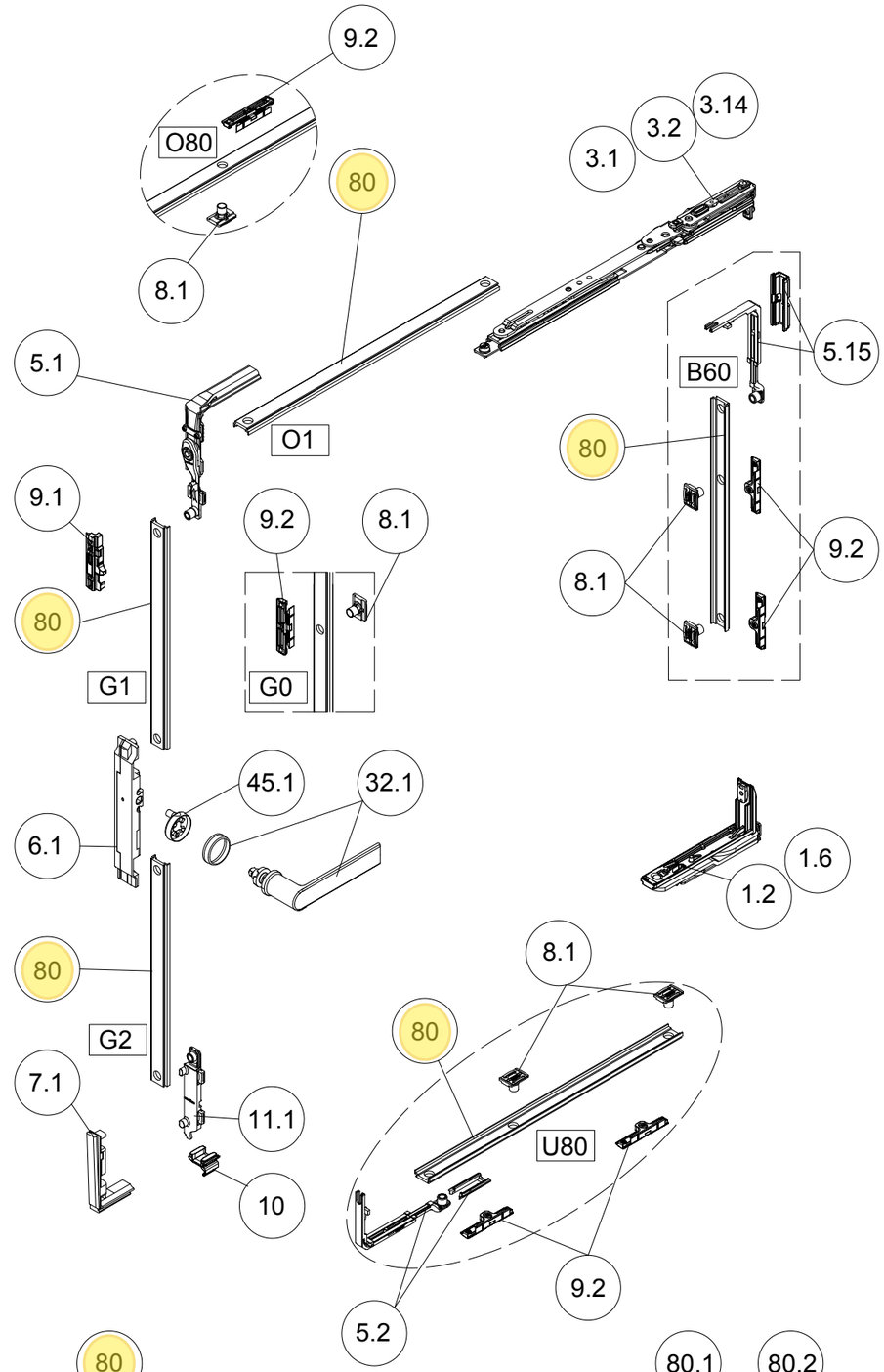

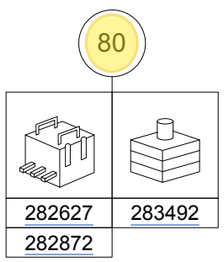

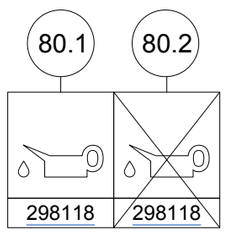

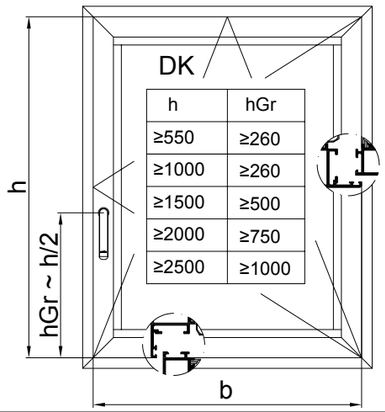

x.x		LS	RS	
	1			
0.1.1	1	275001	275002	X 300/60kg
0.2.1		275003	275004	X 400/130kg
0.2.3		275303	275304	X 400/160kg
	1 2 3 4			
0.20	1	275015		
0.21		275016		
6.1	20	243035	243036	
3.1	25	275017	275018	X 300/60kg
3.2		275019	275020	X 400/130kg
3.14		275319	275320	X 400/160kg
1.2		275009	275010	130kg
1.6		275175	275176	160kg
5.1		243030		
5.15		248926		
7.1	50	243045	243046	
9.1		243051	243052	
10		218126		
11.1		243025	243026	
5.2	25	243031		
8.1	50	243048		
9.2		275098		
80.1	6 m	333876		EV1
		333877		RAL 9005
80.2	6 m	244870		KS
	4x60 m	244871		KS
32.1	20	247009		
45.1		247091		

Schüco AvanTec - Beschlagübersicht
- Drehkipp Typ 1-4

Schüco AvanTec - Overview of fittings
- Turn/tilt type 1-4

Schüco AvanTec - Vues éclatées des ferrures
- Osc.-batt., type 1-4

Schüco AvanTec - Overzicht beslag
- Draai/kantel type 1-4

K1006955

0100

Schüco AvanTec

Technische Änderungen vorbehalten. Alle Rechte vorbehalten. • Subject to change without notice. All rights reserved.
Sous réserve de modifications techniques. Tous droits réservés. • Technische wijzigingen voorbehouden. Alle rechten voorbehouden.
©Schüco International KG, Bielefeld, Germany.

Klik op een artikelnummer om het artikel op kozijnparts.nl te bekijken. Blauw onderstreept = klikbaar.

Nederlandse vertaling

Schüco - Nederlandse vertaling

Bron: Schüco Fertigungskatalog 1-3 Fensterbeschläge AvanTec (14530, juni 2018), Duits, blz. 125. Vertaling Kozijn Parts.

Dit artikel: 333876 (in de bladen hiervoor geel gemarkeerd)

Schüco FK 14530 pdf-blz. 125 (B-22) - Beschlagübersicht Drehkipp Typ 1-4 (K1006955)

Titelblok: Schüco AvanTec - Beschlagübersicht - Drehkipp Typ 1-4 (staat ook in het Nederlands op het blad: "Overzicht beslag - Draai/kantel type 1-4")	Schüco AvanTec - beslagoverzicht - draai-kiep type 1 t/m 4
X 300 / X 400: O1 b-398 / b-493; G1 h-hGr-208; G2 hGr-221; G0 h-hGr-208; B60 h-h/3-150; O80 b-493; U80 b-b/3-120	zaagmaten verbindingsstang per positie (b = vleugelbreedte, h = vleugelhoogte, hGr = krukhoogte, schaar 300 / 400): boven O1 b-398 / b-493; krukkant boven G1 h-hGr-208; krukkant onder G2 hGr-221; G0 h-hGr-208; scharnierkant B60 h-h/3-150; boven O80 b-493; onder U80 b-b/3-120
DK: h ?550 hGr ?260 · ?1000 ?260 · ?1500 ?500 · ?2000 ?750 · ?2500 ?1000; hGr ~ h/2	draai-kiep: minimale krukhoogte per vleugelhoogte (vanaf 550 mm: 260; 1000: 260; 1500: 500; 2000: 750; 2500: 1000 mm); krukhoogte ongeveer de helft van de vleugelhoogte
8.1 - 50 - 243048	pos. 8.1 - sluitnok - verpakking 50 - 243048
80.1 - 6 m - 333876 EV1 / 333877 RAL 9005; 80.2 - 6 m 244870 KS / 4x60 m 244871 KS	pos. 80.1 verbindingsstang aluminium 6 m: 333876 (EV1, naturel) / 333877 (RAL 9005); pos. 80.2 verbindingsstang kunststof: 6 m 244870 / 4 rollen van 60 m 244871
80: 282627 / 283492 / 282872; 80.1 / 80.2: 298118	pos. 80: gereedschap/machines om de stang te bewerken (282627, 283492, 282872); 298118 = glijvet