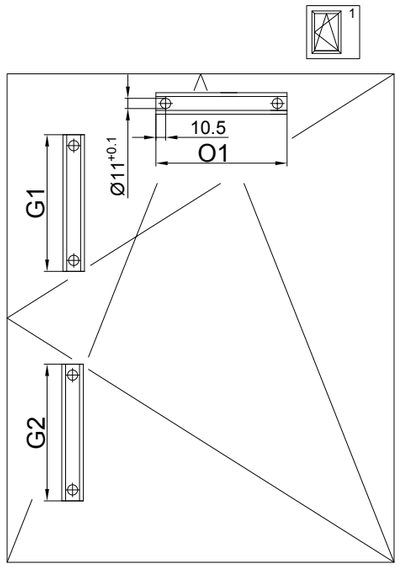


| X | X 300 | X 400 |
|---|---|---|
| O1 | b-398 | b-493 |
| G1 | h-hGr-208 | |
| G2 | hGr-221 | |

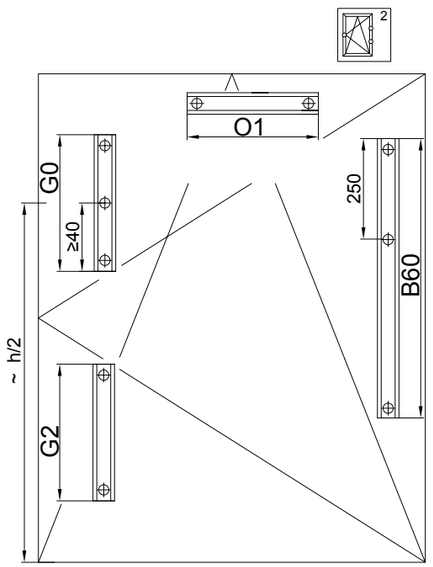


| X | X 300 | X 400 |
|---|---|---|
| O1 | b-398 | b-493 |
| G0 | h-hGr-208 | |
| G2 | hGr-221 | |
| B60 | h-h/3-150 | |

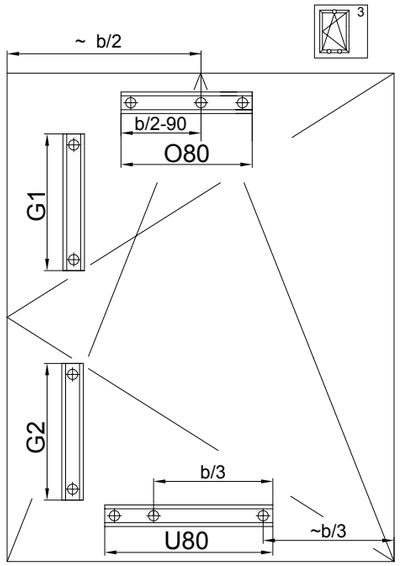


| X | X 400 |
|---|---|
| O80 | b-493 |
| G1 | h-hGr-208 |
| G2 | hGr-221 |
| U80 | b-b/3-120 |

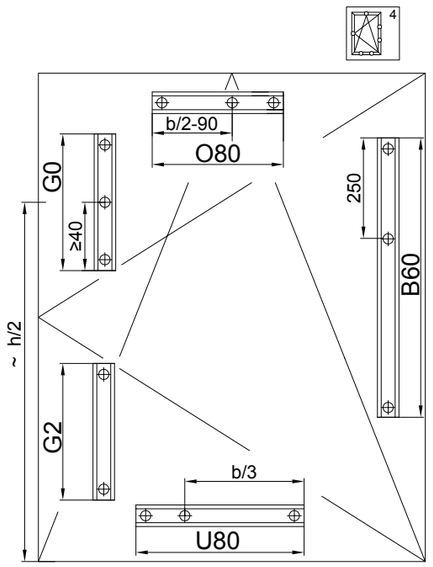


| X | X 400 |
|---|---|
| O80 | b-493 |
| G0 | h-hGr-208 |
| G2 | hGr-221 |
| B60 | h-h/3-150 |
| U80 | b-b/3-120 |

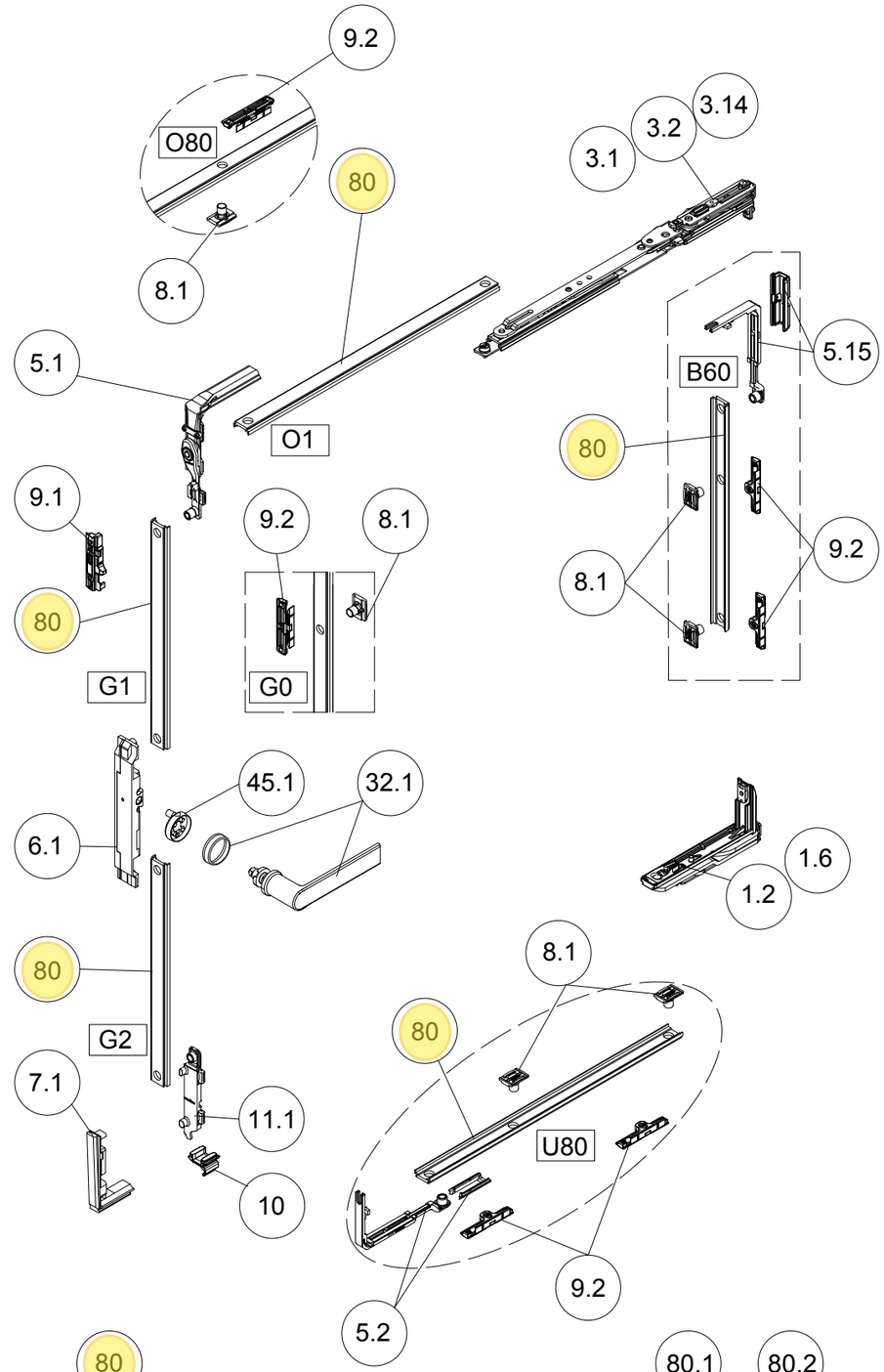


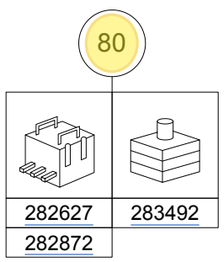


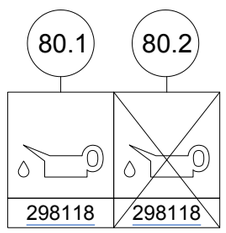


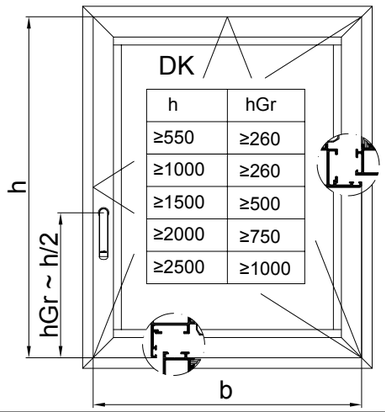


| x.x | | LS | RS | |
|---|---|---|---|---|
| | 1 | | | |
| 0.1.1 | 1 | 275001 | 275002 | X 300/60kg |
| 0.2.1 | | 275003 | 275004 | X 400/130kg |
| 0.2.3 | | 275303 | 275304 | X 400/160kg |
| | 1 2 3 4 | | | |
| 0.20 | 1 | 275015 | | |
| 0.21 | | 275016 | | |
| 6.1 | 20 | 243035 | 243036 | |
| 3.1 | 25 | 275017 | 275018 | X 300/60kg |
| 3.2 | | 275019 | 275020 | X 400/130kg |
| 3.14 | | 275319 | 275320 | X 400/160kg |
| 1.2 | | 275009 | 275010 | 130kg |
| 1.6 | | 275175 | 275176 | 160kg |
| 5.1 | | 243030 | | |
| 5.15 | | 248926 | | |
| 7.1 | 50 | 243045 | 243046 | |
| 9.1 | | 243051 | 243052 | |
| 10 | | 218126 | | |
| 11.1 | | 243025 | 243026 | |
| 5.2 | 25 | 243031 | | |
| 8.1 | 50 | 243048 | | |
| 9.2 | | 275098 | | |
| 80.1 | 6 m | 333876 | | EV1 |
| | | 333877 | | RAL 9005 |
| 80.2 | 6 m | 244870 | | KS |
| | 4x60 m | 244871 | | KS |
| 32.1 | 20 | 247009 | | |
| 45.1 | | 247091 | | |

Schüco AvanTec - Beschlagübersicht
- Drehkipp Typ 1-4

Schüco AvanTec - Overview of fittings
- Turn/tilt type 1-4

Schüco AvanTec - Vues éclatées des ferrures
- Osc.-batt., type 1-4

Schüco AvanTec - Overzicht beslag
- Draai/kantel type 1-4

K1006955

0100

Schüco AvanTec



Technische Änderungen vorbehalten. Alle Rechte vorbehalten. • Subject to change without notice. All rights reserved.
Sous réserve de modifications techniques. Tous droits réservés. • Technische wijzigingen voorbehouden. Alle rechten voorbehouden.
©Schüco International KG, Bielefeld, Germany.

Klik op een artikelnummer om het artikel op kozijnparts.nl te bekijken. Blauw onderstreept = klikbaar.

# Nederlandse vertaling

Schüco - Nederlandse vertaling

Bron: Schüco Fertigungskatalog 1-3 Fensterbeschläge AvanTec (14530, juni 2018), Duits, blz. 125. Vertaling Kozijn Parts.

**Dit artikel: 333876 (in de bladen hiervoor geel gemarkeerd)**

## Schüco FK 14530 pdf-blz. 125 (B-22) - Beschlagübersicht Drehkipp Typ 1-4 (K1006955)

| | |
|---|---|
| **Titelblok: Schüco AvanTec - Beschlagübersicht - Drehkipp Typ 1-4 (staat ook in het Nederlands op het blad: "Overzicht beslag - Draai/kantel type 1-4")** | Schüco AvanTec - beslagoverzicht - draai-kiep type 1 t/m 4 |
| **X 300 / X 400: O1 b-398 / b-493; G1 h-hGr-208; G2 hGr-221; G0 h-hGr-208; B60 h-h/3-150; O80 b-493; U80 b-b/3-120** | zaagmaten verbindingsstang per positie (b = vleugelbreedte, h = vleugelhoogte, hGr = krukhoogte, schaar 300 / 400): boven O1 b-398 / b-493; krukkant boven G1 h-hGr-208; krukkant onder G2 hGr-221; G0 h-hGr-208; scharnierkant B60 h-h/3-150; boven O80 b-493; onder U80 b-b/3-120 |
| **DK: h ?550 hGr ?260 · ?1000 ?260 · ?1500 ?500 · ?2000 ?750 · ?2500 ?1000; hGr ~ h/2** | draai-kiep: minimale krukhoogte per vleugelhoogte (vanaf 550 mm: 260; 1000: 260; 1500: 500; 2000: 750; 2500: 1000 mm); krukhoogte ongeveer de helft van de vleugelhoogte |
| **8.1 - 50 - 243048** | pos. 8.1 - sluitnok - verpakking 50 - 243048 |
| **80.1 - 6 m - 333876 EV1 / 333877 RAL 9005; 80.2 - 6 m 244870 KS / 4x60 m 244871 KS** | pos. 80.1 verbindingsstang aluminium 6 m: 333876 (EV1, naturel) / 333877 (RAL 9005); pos. 80.2 verbindingsstang kunststof: 6 m 244870 / 4 rollen van 60 m 244871 |
| **80: 282627 / 283492 / 282872; 80.1 / 80.2: 298118** | pos. 80: gereedschap/machines om de stang te bewerken (282627, 283492, 282872); 298118 = glijvet |