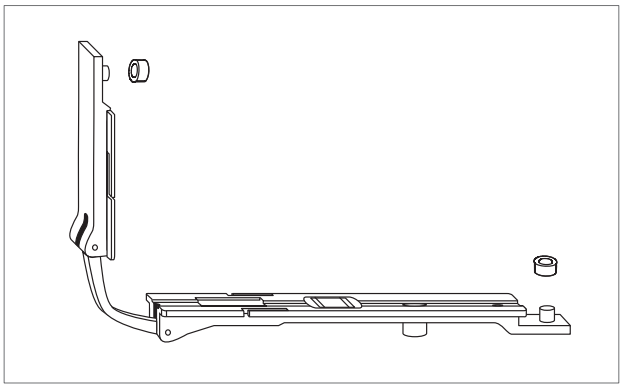

Eckumlenkung für Drehflügelfenster (einsetzbar bei Drehflügel- und Senkklappfenster)

Stck	Bezeichnung	VE	Material-Nr.
1	**Gelenk-Eckumlenkung**	50	**213833**
2	**Reduzierhülse**		**334352**

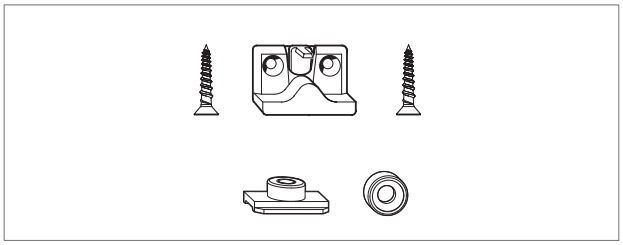

Spaltlüfter

Stck	Bezeichnung	VE	Material-Nr.
1	**Spaltlüfter-Set V.01** (inkl. 1 Spaltlüfter, 2 Blechschrauben St 3,9 x 25, 1 Koppelteil, 1 Schließzapfen, 1 Senkschraube M 5 x 10)	10	**728958**

Klik op een artikelnummer om het artikel op kozijnparts.nl te bekijken. Blauw onderstreept = klikbaar.

Die in der Tabelle aufgeführten Beschlagteile sind profilspezifisch und zeigen einen Ausschnitt aus dem Produktprogramm Roto AluVision für Profile mit 15/20 mm Flügelnut. Weitere Beschlagteil-Lösungen (z.B. für andere Nutbreiten) sind auf Anfrage lieferbar.
Auf Anfrage beim zuständigen Roto Außendienstmitarbeiter unterstützt Roto bei den generell empfohlenen Profilüberprüfungen.

Profilspezifische Beschlagteile, Beschlagachse 10 mm

Grundvoraussetzungen

Parameter		min.	max.
A	Flanschbreite vorne	3,50	4,50
B1	Flanschdicke vorne	1,50	2,00
B2	Flanschdicke hinten	1,50	2,00
C	Stegdicke vorne	1,70	2,00
D	Nutbreite	10,00	14,00
E	Nuttiefe	4,50	5,00
I	Bauraum (Rahmen)	22,00	–
X	Banddurchgang	3,50	–

Profilschnitt/Beschlagteile

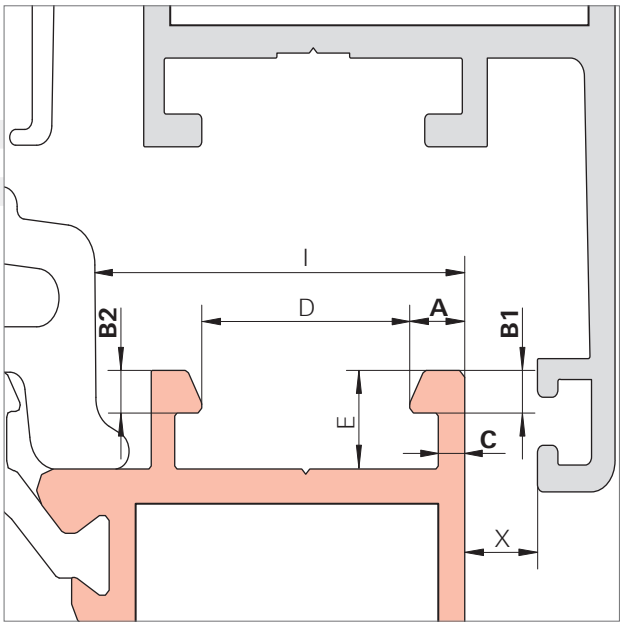

Rahmennut-Varianten
Bei der Bestellung profilspezifischer Rahmenteile unbedingt Rahmennutvarianten V.01 und V.02 beachten (siehe auch Seite 114).

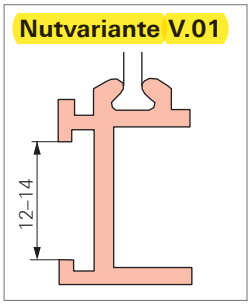

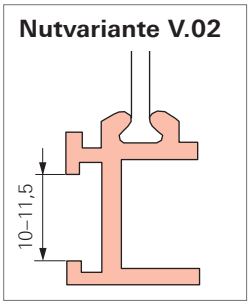

Klemmleistenauswahl AL
Zur Wahl der Klemmleiste 1-3 die Flanschdicke und die Differenz aus Flanschbreite und Stegdicke beachten.

B ↑	1,2	1,3	1,4	1,5	1,6	1,7	1,8	1,9	2,0	2,1	2,2	2,3	2,4	2,5	2,6
2,5	3	3	3	3	3	3	3	3	3	3	3	3	3	3	3
2,4	3	3	3	3	3	3	3	3	3	3	3	3	3	3	3
2,3	–	3	3	3	3	3	3	3	3	3	3	3	3	3	3
2,2	–	2	3	3	3	3	3	3	3	3	3	3	3	3	3
2,1	2	2	2	2	3	3	3	3	3	3	3	3	3	3	3
2,0	2	2	2	2	2	2	2	2	2	2	2	2	2	2	2
1,9	2	2	2	2	2	2	2	2	2	2	2	2	2	2	2
1,8	2	2	2	2	2	2	2	2	2	2	2	2	2	2	2
1,7	1	1	1	1	1	1	1	1	1	1	2	2	2	2	2
1,6	1	1	1	1	1	1	1	1	1	1	1	1	1	1	2
1,5	–	1	1	1	1	1	1	1	1	1	1	1	1	1	1

A-C →

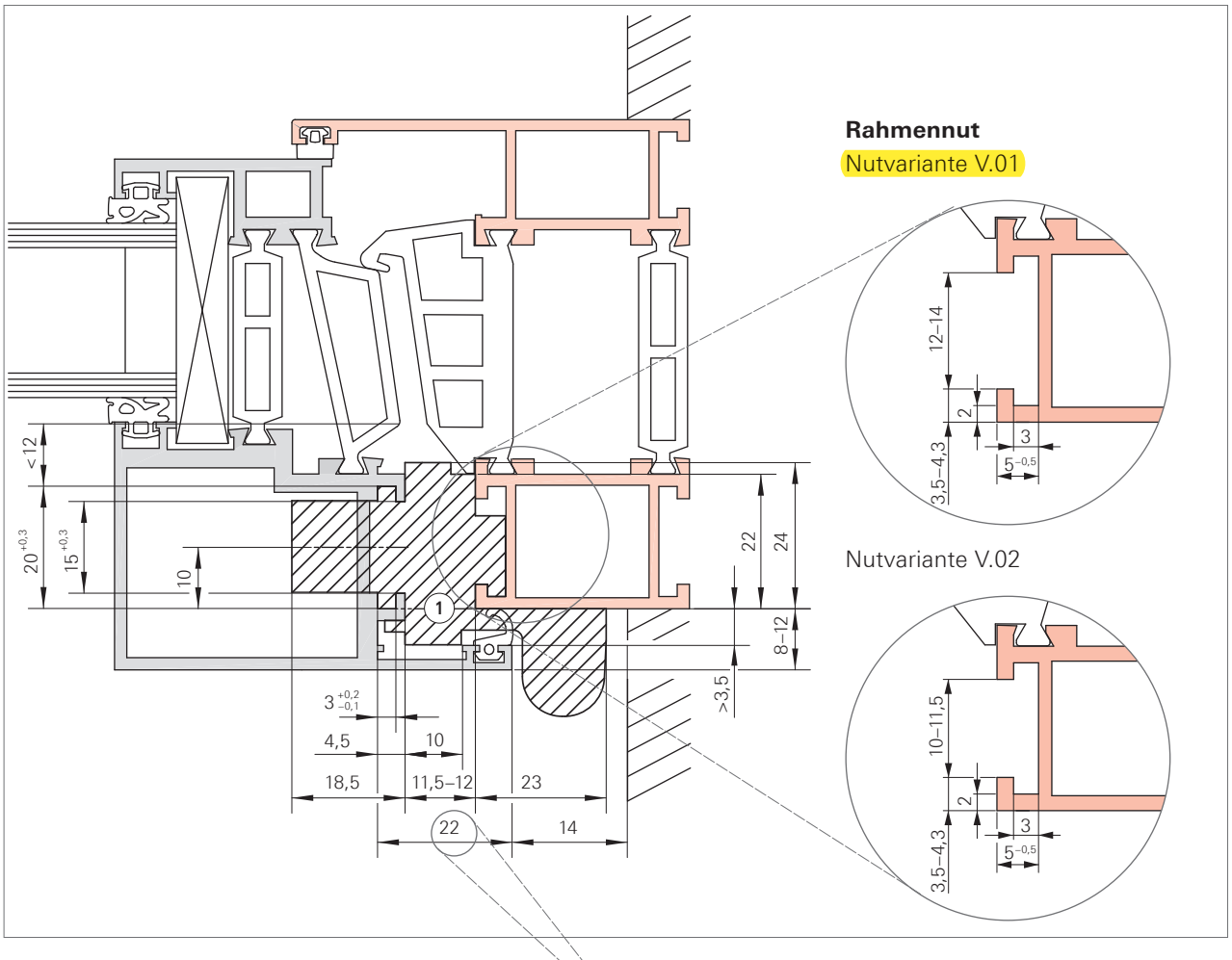

HINWEIS!
Alle Treibstangemaße bezogen auf eine Überschlagbreite von 22 mm. Bei abweichenden Überschlagbreiten müssen die Treibstangenmaße entsprechend angepasst werden.

Platzbedarf und Profilbearbeitung AL
Rahmen/Flügel

① Flucht Flügel-Rahmen unbedingt beachten!

HINWEIS!
Auf Anfrage beim zuständigen Roto Außendienstmitarbeiter unterstützt Roto bei den generell empfohlenen Profilüberprüfungen.

Nederlandse vertaling

Roto - Nederlandse vertaling

Bron: Roto AL Beschlagübersicht IMO_332_DE_v1 (februari 2015), Duits, blz. 82, 27, 114. Vertaling Kozijn Parts.

Dit artikel: 728958 (in de bladen hiervoor geel gemarkeerd)

Roto IMO_332 blz. 82 - Zubehör

Eckumlenkung für Drehflügelfenster (einsetzbar bei Drehflügel- und Senkklappfenster): 1 Gelenk-Eckumlenkung VE 50 213833; 2 Reduzierhülse 334352	hoekoverbrenger voor draairamen (te gebruiken bij draairamen en valramen): 1 scharnierende hoekoverbrenger, verpakking 50, 213833; 2 reduceerhulzen 334352
Spaltlüfter: 1 Spaltlüfter-Set V.01 (inkl. 1 Spaltlüfter, 2 Blechschrauben St 3,9 x 25, 1 Koppelteil, 1 Schließzapfen, 1 Senkschraube M 5 x 10) - VE 10 - 728958	kierstand: 1 kierstandset V.01 (met 1 kierstand, 2 plaatschroeven 3,9 x 25, 1 koppelstuk, 1 sluitpen, 1 verzonken schroef M5 x 10) - verpakking 10 - 728958

Roto IMO_332 blz. 27 - Profilspezifische Teile

Profilspezifische Beschlagteile, Beschlagachse 10 mm, Profile mit 15 / 20 mm Flügelnut	profielgebonden beslagdelen, beslagas 10 mm, voor profielen met 15/20 mm vleugelgroef
D Nutbreite 10,00 - 14,00 / E Nuttiefe 4,50 - 5,00 / I Bauraum (Rahmen) min. 22 / X Banddurchgang min. 3,5	D groefopening 10-14 mm, E groefdiepte 4,5-5 mm, I inbouwruimte kozijn min. 22 mm, X scharnierdoorgang min. 3,5 mm
Rahmennut-Varianten: Nutvariante V.01 12-14, Nutvariante V.02 10-11,5	kozijngroefvarianten: V.01 = groefopening 12-14 mm, V.02 = groefopening 10-11,5 mm. Let hierop bij het bestellen van profielgebonden kozijndelen.
Klemmleistenauswahl AL	keuze klemlijst 1-3: kijk naar de flensdikte en het verschil tussen flensbreedte en wanddikte (tabel)

Roto IMO_332 blz. 114 - Einbauzeichnungen: Hinweise zum Profil, Platzbedarf 1-flügelig

Rahmennut - Nutvariante V.01: 12-14 / Nutvariante V.02: 10-11,5 (2 / 3 / 5 / 3,5-4,3)	kozijngroef: in de twee cirkels is de groef in het kozijn vergroot en gedraaid getekend. De maat 12-14 (V.01) of 10-11,5 (V.02) is de opening van de groef: de afstand tussen de twee randen (flenzen) waar de onderdelen in klemmen. De kleine maten: flensdikte 2 mm, flensbreedte 3,5-4,3 mm, groefdiepte ca. 5 mm.
HINWEIS! Alle Treibstangemaße bezogen auf eine Überschlagbreite von 22 mm. Bei abweichenden Überschlagbreiten müssen die Treibstangenmaße entsprechend angepasst werden.	LET OP: alle stangmaten gaan uit van een overslagbreedte van 22 mm. Bij een andere overslagbreedte moeten de stangmaten daarop worden aangepast.
Platzbedarf und Profilbearbeitung AL Rahmen/Flügel - 1 Flucht Flügel-Rahmen unbedingt beachten!	benodigde ruimte en profielbewerking Roto AL kozijn/vleugel - 1: let goed op dat vleugel en kozijn in één lijn liggen.
HINWEIS! Auf Anfrage beim zuständigen Roto Außendienstmitarbeiter unterstützt Roto bei den generell empfohlenen Profilüberprüfungen.	LET OP: op aanvraag helpt Roto bij het controleren van het profiel (dat raadt Roto altijd aan).

Vertaling door Kozijn Parts van de originele fabrikantpagina's hiervoor. Bij verschil geldt de originele tekst van de fabrikant.

Klik op een artikelnummer om het artikel op kozijnparts.nl te bekijken. Blauw onderstreept = klikbaar.