7.4.3 Schnäpper

Schnäpper-Set

Schnäpper-Set	10 Stück	2000398

Inhalt:

Abbildung	Anzahl	Bezeichnung
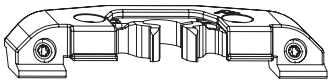	1	Schnäpper kpl.
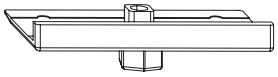	1	Schnäpperzapfen kpl.
o. Abb.	1	Blechschraube ST3,9 x 25

Schnäpperzapfen Unterlage

für waagrechte Montage in Stulp-Elementen im zweitöffnender Flügel

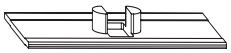

Schnäpperzapfen Unterlage	10 Stück	2000404

7.4.4 Spaltlüfter

Spaltlüfter-Set

Spaltlüfter-Set	10 Stück	728958

Inhalt:

Abbildung	Anzahl	Bezeichnung
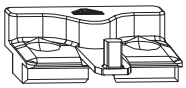	1	Spaltlüfter
	1	Schließzapfen Spaltlüfter
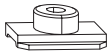	1	Koppelteil
o. Abb.	1	Senkschraube M5 x 10
o. Abb.	2	Blechschraube ST3,9 x 25

Spaltlüfter-Set für DK-Zweitschere | 130 kg

Spaltlüfter-Set für DK-Zweitschere 130kg	10 Stück	810364

Inhalt:

Klik op een artikelnummer om het artikel op kozijnparts.nl te bekijken. Blauw onderstreept = klikbaar.

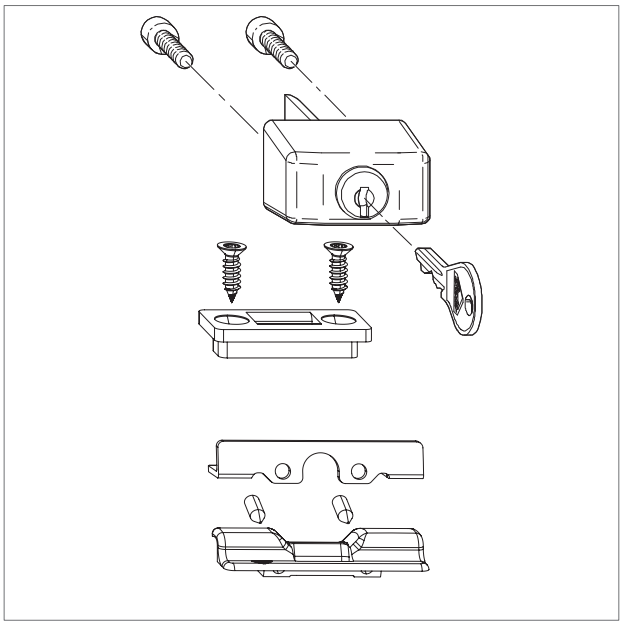

Drehsperre

Stck	Bezeichnung	Farbe	VE	Material-Nr.
1	**Drehsperre mit Zylinderschloss**	R01.1	20	**728815**
	(inkl. 1 Schlüssel, 1 Spannstift, 2 Zylinderschrauben)	R01.5		**728816**
		R05.4		**728817**
		R07.1		**728818**
		R07.2		**728819**
		SF		**728820**
	Schließplatte (inkl. 2 Senkschrauben ST 4,8 x 16)			**728916**
	Schlüssel			**208248**

Zusatzbeutel aushebehemmende Ausführung

Stck	Bezeichnung	VE	Material-Nr.
1	**Schließbock und Sicherungsblech** (inkl. 2 Gewindestifte M 5 x 12)	10	**684282**
	Unterlage 1 mm (o. Abb.) für 22 mm Kammermaß	10	**208230**

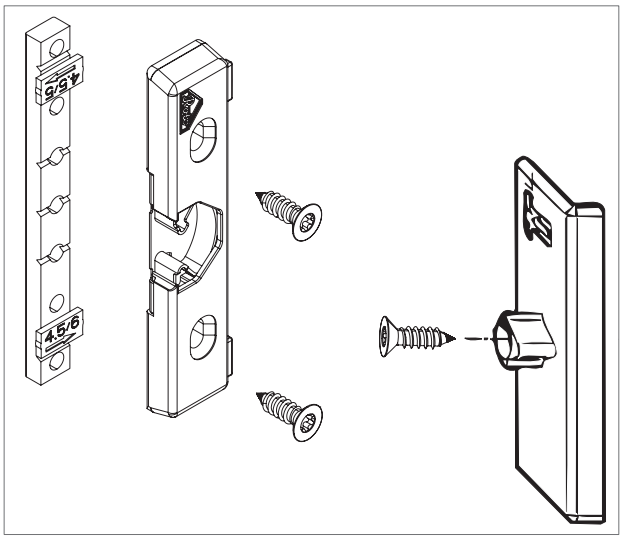

Schnäpperset

Stck	Bezeichnung	VE	Material-Nr.
1	**Schnäpperset** bestehend aus: Gehäuse, Zapfen, Unterlage und 3 Senkblechschrauben St 3,9 x 25	20	**728714**

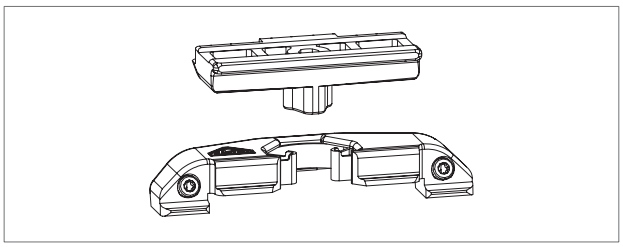

Schnäpper

Stck	Bezeichnung	VE	Material-Nr.
1	**Schnäpper und Schnäpperzapfen** (inkl. 2 Gewindestifte M 5 x 12)	10	**728924**

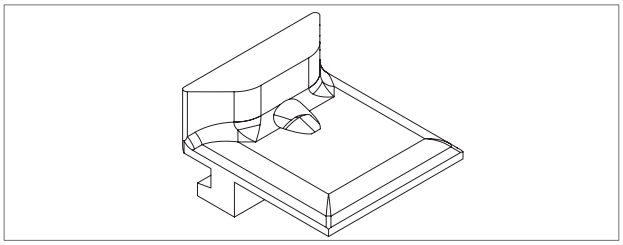

Schließstück, 8 mm Bauhöhe (bei ungünstiger Flügel-Aufdrehkurve)

Stck	Bezeichnung	VE	Material-Nr.
1	**Schließstück 8 mm, V.01**	100	**728917**
1	**Schließstück 8 mm, V.02**	100	**728919**

Klik op een artikelnummer om het artikel op kozijnparts.nl te bekijken. Blauw onderstreept = klikbaar.

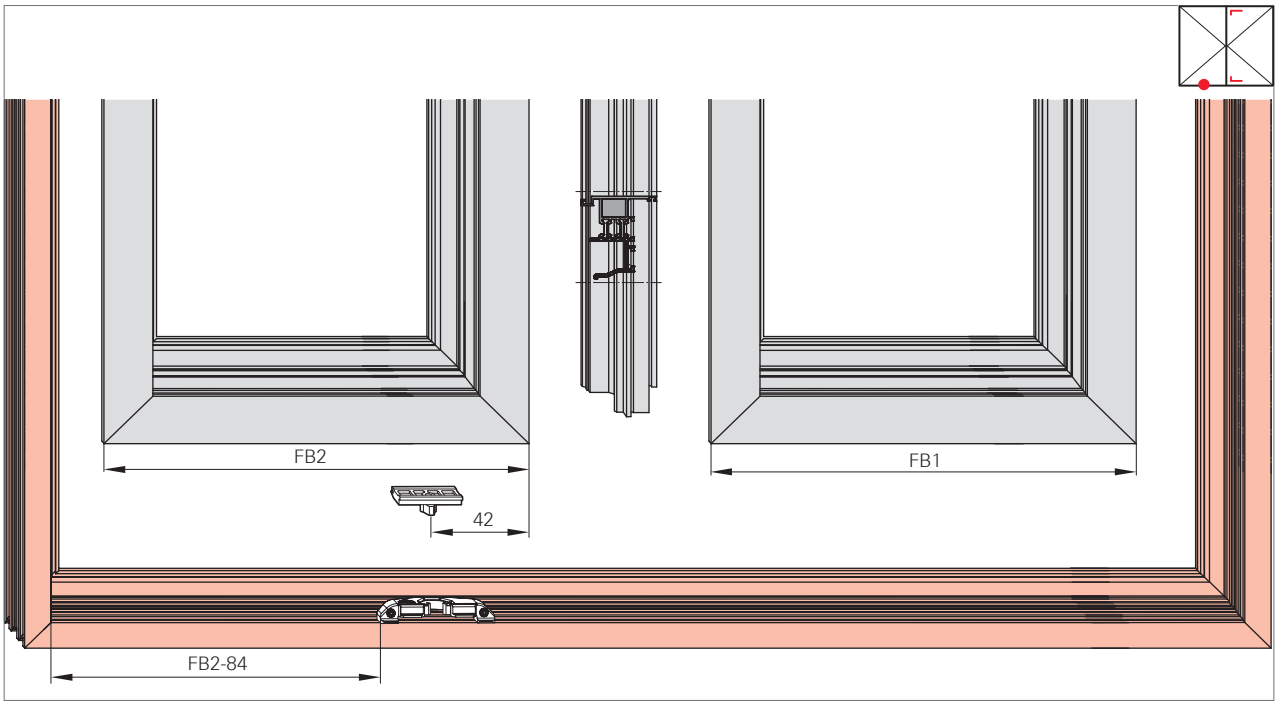

HINWEIS!
Schnäpper nur für waagrechten Einbau vorgesehen! (Hauptflügel mit Eckumlenkungen)

Nederlandse vertaling

Roto - Nederlandse vertaling

Bron: Roto AL Designo IMO_386_DE_v6 (november 2024), Duits, blz. 173; Roto AL Beschlagübersicht IMO_332_DE_v1 (februari 2015), Duits, blz. 80, 110. Vertaling Kozijn Parts.

Dit artikel: 2000398 (in de bladen hiervoor geel gemarkeerd)

Roto IMO_386 (AL Designo, 11-2024) blz. 173 - Zubehör

7.4.3 Schnäpper - Schnäpper-Set 10 Stück 2000398. Inhalt: 1 Schnäpper kpl., 1 Schnäpperzapfen kpl., 1 Blechschraube ST3,9 x 25 (o. Abb.)	snapper - snapperset (per 10) 2000398. Inhoud: 1 snapper compleet, 1 snapperpen compleet, 1 plaatschroef 3,9 x 25 (niet afgebeeld)
Schnäpperzapfen Unterlage für waagrechte Montage in Stulp-Elementen im zweitöffnender Flügel - 10 Stück 2000404	onderlegplaat voor de snapperpen, voor liggende montage bij stolpramen in de vleugel die als tweede opengaat - per 10 - 2000404
7.4.4 Spaltlüfter - Spaltlüfter-Set 10 Stück 728958. Inhalt: 1 Spaltlüfter, 1 Schließzapfen Spaltlüfter, 1 Koppelteil, 1 Senkschraube M5 x 10, 2 Blechschraube ST3,9 x 25	kierstand - kierstandset (per 10) 728958. Inhoud: 1 kierstand, 1 sluitpen kierstand, 1 koppelstuk, 1 verzonken schroef M5 x 10, 2 plaatschroeven 3,9 x 25
Spaltlüfter-Set für DK-Zweitschere | 130 kg - 810364	kierstandset voor de extra schaar draai-kiep, 130 kg - 810364

Roto IMO_332 blz. 80 - Zubehör

Drehsperre - Stck / Bezeichnung / Farbe / VE / Material-Nr.	draaiblokkering - aantal / omschrijving / kleur / verpakking / artikelnummer
1 Drehsperre mit Zylinderschloss (inkl. 1 Schlüssel, 1 Spannstift, 2 Zylinderschrauben) - R01.1 728815, R01.5 728816, R05.4 728817, R07.1 728818, R07.2 728819, SF 728820 - VE 20	draaiblokkering met cilinderslot (met 1 sleutel, 1 spanstift, 2 cilinderschroeven) - kleurcodes R01.1 728815, R01.5 728816, R05.4 728817, R07.1 728818, R07.2 728819, SF (speciale kleur) 728820 - verpakking 20. Kleurnamen: zie blz. 171 van IMO_386.
Schließplatte (inkl. 2 Senkschrauben ST 4,8 x 16) - 728916	sluitplaat (met 2 verzonken schroeven 4,8 x 16) - 728916
Schlüssel - 208248	sleutel - 208248
Zusatzbeutel aushebehemmende Ausführung: Schließbock und Sicherungsblech (inkl. 2 Gewindestifte M 5 x 12) 684282; Unterlage 1 mm (o. Abb.) für 22 mm Kammermaß 208230	extra zakje voor de uithefwerende uitvoering: sluitblok en borgplaat (met 2 stelschroeven M5 x 12) 684282; onderlegplaat 1 mm (niet afgebeeld) voor een kamermaat van 22 mm 208230
Schnäpperset: bestehend aus Gehäuse, Zapfen, Unterlage und 3 Senkblechschrauben St 3,9 x 25 - VE 20 - 728714	snapperset: bestaande uit huis, pen, onderlegplaat en 3 verzonken plaatschroeven 3,9 x 25 - verpakking 20 - 728714 (nu 2000398, zie IMO_386 blz. 173)
Schnäpper und Schnäpperzapfen (inkl. 2 Gewindestifte M 5 x 12) - VE 10 - 728924	snapper en snapperpen (met 2 stelschroeven M5 x 12) - verpakking 10 - 728924
Schließstück, 8 mm Bauhöhe (bei ungünstiger Flügel-Aufdrehkurve): Schließstück 8 mm V.01 728917, V.02 728919	sluitplaat, 8 mm hoog (bij een ongunstige draaiboog van de vleugel): V.01 728917, V.02 728919

Roto IMO_332 blz. 110 - Schnäpper montieren

FB1 / FB2 / FB2-84 / 42	vleugelbreedte vleugel 1 / vleugel 2; plaats snapper in het kozijn: vleugelbreedte 2 min 84 mm; snapperpen 42 mm uit de hoek van de vleugel

Nederlandse vertaling (vervolg)

Roto - Nederlandse vertaling

Bron: Roto AL Designo IMO_386_DE_v6 (november 2024), Duits, blz. 173; Roto AL Beschlagübersicht IMO_332_DE_v1 (februari 2015), Duits, blz. 80, 110. Vertaling Kozijn Parts.

Dit artikel: 2000398 (in de bladen hiervoor geel gemarkeerd)

HINWEIS! Schnäpper nur für waagrechten Einbau vorgesehen! (Hauptflügel mit Eckumlenkungen)	LET OP: de snapper is alleen bedoeld voor liggende (horizontale) montage (hoofdvleugel met hoekoverbrengers).