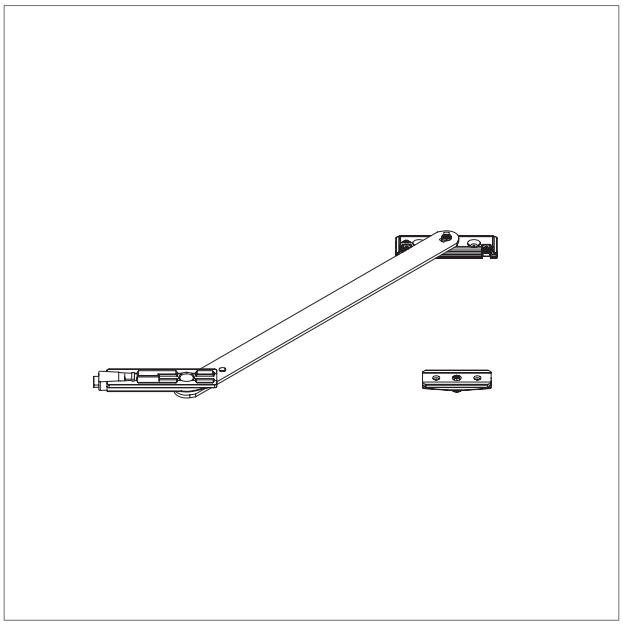

Drehbegrenzer-Set mit Bremse und Anschlag

Stck	Bezeichnung	VE	Material-Nr.
AL			
1	**Drehbegrenzer-Set klemmbar V.01**	10	**728809**
1	**Drehbegrenzer-Set klemmbar V.02**	10	**728810**
1	**Drehbegrenzer-Set schraubbar**	10	**728808**

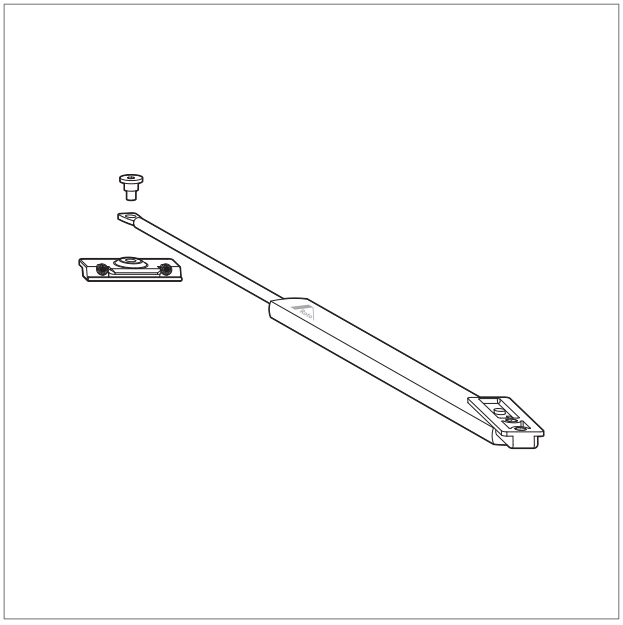

Drehbegrenzer-Set gedämpft, gebremst Größe 1

Stck	Bezeichnung	VE	Material-Nr.
AL			
1	**Drehbegrenzer-Set V.01/V.02**	10	**728811**

HINWEIS!
Anwendungsbereich s. S. 107.

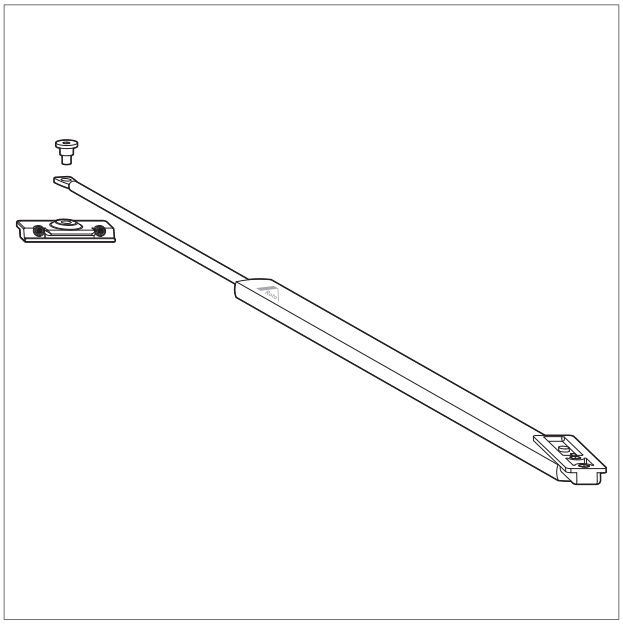

Drehbegrenzer-Set gedämpft, gebremst Größe 2

Stck	Bezeichnung	VE	Material-Nr.
AL			
1	**Drehbegrenzer-Set V.01/V.02**	10	**728813**

HINWEIS!
Anwendungsbereich s. S. 107.

HINWEIS!
Der Drehbegrenzer wird empfohlen, wenn Flügel unkontrolliert (z. B. durch Wind) gegen Fensterleibungen oder Aluminium-Stützprofile schlagen können und so Beschläge bzw. Profile beschädigt oder zerstört werden können. Bremse nach dem Einbau einstellen.

Klik op een artikelnummer om het artikel op kozijnparts.nl te bekijken. Blauw onderstreept = klikbaar.

Mindestflügelbreiten und -höhen

	DF / DF-EU		Axer 400		Axer 600			
	min. FB		min. FB		min. FB		min. FH	min. GH[1]
Öffnungsart	ohne DB[2]	mit DB[2]	ohne DB[2]	mit DB[2]	ohne DB[2]	mit DB[2]		
DK	–	–	405	490	600	600	520	260
DK (RC2)	–	–	525[3]	–	685[3]	760[3]	700[3]	390
DK (RC3)	–	–	650[3]	–	770[3]	870[3]	840[3]	465
TF	–	–	405	–	600	600	520	260
TF (RC2)	–	–	540[3]	–	685[3]	775[3]	700[3]	390
TF (RC3)	–	–	655[3]	–	770[3]	885[3]	840[3]	465
DF	200	490	–	–	–	–	520	260
DF (RC2)	525[3]	760[3]	–	–	–	–	700	390
DF (RC3)	650[3]	870[3]	–	–	–	–	840	465

1) Griffhöhe min 1/3 FH.
2) gebremster Drehbegrenzer.
3) Maß, damit alle Sicherheitsschließstücke nach Einbauzeichnung gesetzt werden können. Je nach Profilstabilität kann die Prüfung auch mit weniger Sicherheitsschließstellen bestanden werden und somit kleiner gebaut werden.

DB = Drehbegrenzer
GH = Griffhöhe

Drehbegrenzer einbauen:

- wenn Fensterflügel unkontrolliert (z. B. durch Wind) so gegen Fensterleibungen oder Aluminiumstützen schlagen könnten, dass die Beschläge bzw. Profile beschädigt oder zerstört werden.
- in öffentlichen Gebäuden
- obligatorisch bei FB ≥ 1200 mm

Einbau Öffnungsweite 90°

Mindestflügelbreiten für Einsatz mit Drehbegrenzer siehe Seite 26.

HINWEIS!
Nach dem Einbau muss die Bremse mit Innensechskant SW 4 eingestellt werden.

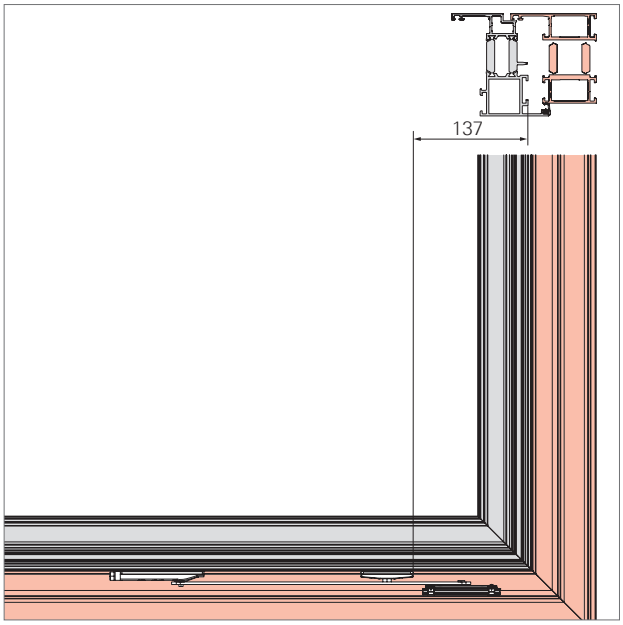

1. Flügellager in Flügelnut positionieren und anschrauben.

VORSICHT!
Gefahr durch fehlerhaften oder fahrlässigen Einbau!
Keine Fremdprodukte oder Produkte aus anderen Roto Produktbereichen montieren. Ausschließlich die in diesem Dokument angegebenen gebremsten Drehbegrenzer verwenden.

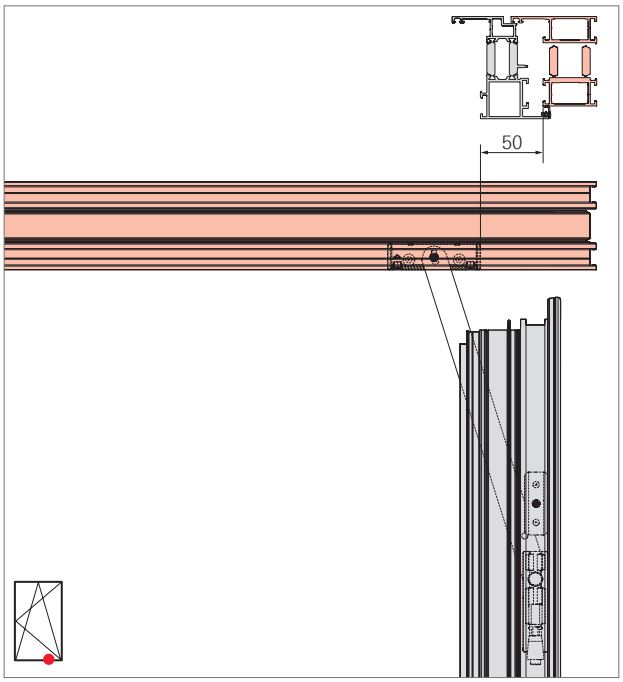

2. Gewindeschrauben am Rahmenlager mindestens bündig eindrehen.
3. Drehzapfen des Rahmenlagers durch Drehbegrenzerarm führen.
4. Verbindung (Dreharm mit Rahmenlager) durch Verdrehen des Zapfens mit Innensechskant SW 4 um 180° verriegeln.

Nederlandse vertaling

Roto - Nederlandse vertaling

Bron: Roto AL Beschlagübersicht IMO_332_DE_v1 (februari 2015), Duits, blz. 81, 24, 106. Vertaling Kozijn Parts.

Dit artikel: 728808 (in de bladen hiervoor geel gemarkeerd)

Roto IMO_332 blz. 81 - Zubehör

Drehbegrenzer-Set mit Bremse und Anschlag	draaibegrenzerset met rem en aanslag
Stck / Bezeichnung / VE / Material-Nr.	aantal / omschrijving / verpakkingseenheid / artikelnummer
Drehbegrenzer-Set klemmbar V.01 - 728809	draaibegrenzerset klembaar, kozijngroef V.01 (opening 12-14 mm) - 728809
Drehbegrenzer-Set klemmbar V.02 - 728810	draaibegrenzerset klembaar, kozijngroef V.02 (opening 10-11,5 mm) - 728810
Drehbegrenzer-Set schraubbar - 728808	draaibegrenzerset schroefbaar - 728808
Drehbegrenzer-Set gedämpft, gebremst Größe 1 / Größe 2 - V.01/V.02 - 728811 / 728813	draaibegrenzerset gedempt en geremd, maat 1 / maat 2, voor V.01 en V.02 - 728811 / 728813
HINWEIS! Anwendungsbereich s. S. 107.	LET OP: toepassingsgebied zie blz. 107.
HINWEIS! Der Drehbegrenzer wird empfohlen, wenn Flügel unkontrolliert (z. B. durch Wind) gegen Fensterleibungen oder Aluminium-Stützprofile schlagen können und so Beschläge bzw. Profile beschädigt oder zerstört werden können. Bremse nach dem Einbau einstellen.	LET OP: de draaibegrenzer wordt aangeraden als vleugels ongecontroleerd (bijvoorbeeld door wind) tegen de dagkant of aluminium steunprofielen kunnen slaan, waardoor beslag of profielen beschadigd of kapot kunnen gaan. Stel de rem na het inbouwen af.

Roto IMO_332 blz. 24 - Mindestflügelbreiten und -höhen

min. FB / min. FH / min. GH - ohne DB / mit DB	minimale vleugelbreedte / vleugelhoogte / greephoogte - zonder / met draaibegrenzer
DK / TF / DF - RC2 / RC3	draai-kiep / TiltFirst (kiep-voor-draai) / draairaam - inbraakwerendheidsklasse RC2 / RC3
DK: Axer 400 min. FB 405 (mit DB 490), Axer 600 min. FB 600 (mit DB 600), min. FH 520, min. GH 260	draai-kiep: met schaar Axer 400 vanaf 405 mm vleugelbreedte (490 mm met draaibegrenzer), met Axer 600 vanaf 600 mm (ook met draaibegrenzer); vleugelhoogte minimaal 520 mm, greephoogte minimaal 260 mm
1) Griffhöhe min 1/3 FH. 2) gebremster Drehbegrenzer.	1) Greephoogte minimaal 1/3 van de vleugelhoogte. 2) Geremde draaibegrenzer.
DB = Drehbegrenzer / GH = Griffhöhe	DB = draaibegrenzer / GH = greephoogte

Roto IMO_332 blz. 106 - Drehbegrenzer (gebremst) montieren

Drehbegrenzer einbauen: wenn Fensterflügel unkontrolliert (z. B. durch Wind) so gegen Fensterleibungen oder Aluminiumstützen schlagen könnten, dass die Beschläge bzw. Profile beschädigt oder zerstört werden; in öffentlichen Gebäuden; obligatorisch bei FB >= 1200 mm	draaibegrenzer inbouwen: als raamvleugels ongecontroleerd (bijvoorbeeld door wind) zo tegen de dagkant of aluminium steunen kunnen slaan dat beslag of profielen beschadigd of kapot gaan; in openbare gebouwen; verplicht bij een vleugelbreedte vanaf 1200 mm
Einbau Öffnungsweite 90°	inbouw: openingshoek 90°
Mindestflügelbreiten für Einsatz mit Drehbegrenzer siehe Seite 26.	minimale vleugelbreedtes met draaibegrenzer: zie de tabel (in deze uitgave op blz. 24).

Nederlandse vertaling (vervolg)

Roto - Nederlandse vertaling

Bron: Roto AL Beschlagübersicht IMO_332_DE_v1 (februari 2015), Duits, blz. 81, 24, 106. Vertaling Kozijn Parts.

Dit artikel: 728808 (in de bladen hiervoor geel gemarkeerd)

HINWEIS! Nach dem Einbau muss die Bremse mit Innensechskant SW 4 eingestellt werden.	LET OP: na het inbouwen moet de rem worden afgesteld met een inbussleutel SW 4.
1. Flügellager in Flügelnut positionieren und anschrauben. (Maß 137)	1. Vleugeldeel in de vleugelgroef plaatsen en vastschroeven (maat 137 mm in de tekening).
VORSICHT! Gefahr durch fehlerhaften oder fahrlässigen Einbau! Keine Fremdprodukte oder Produkte aus anderen Roto Produktbereichen montieren. Ausschließlich die in diesem Dokument angegebenen gebremsten Drehbegrenzer verwenden.	VOORZICHTIG: gevaar door verkeerde of slordige montage. Monteer geen producten van andere merken of uit andere Roto-programma's. Gebruik alleen de geremde draaibegrenzers uit dit document.
2. Gewindeschrauben am Rahmenlager mindestens bündig eindrehen. (Maß 50)	2. Stelschroeven in het kozijndeel minstens gelijk met het oppervlak indraaien (maat 50 mm in de tekening).
3. Drehzapfen des Rahmenlagers durch Drehbegrenzerarm führen.	3. De draaipen van het kozijndeel door de arm van de draaibegrenzer steken.
4. Verbindung (Dreharm mit Rahmenlager) durch Verdrehen des Zapfens mit Innensechskant SW 4 um 180° verriegeln.	4. De verbinding (arm met kozijndeel) vergrendelen door de pen met een inbussleutel SW 4 een halve slag (180°) te draaien.