Eugen Notter GmbH

Dreh- Kipp AL 2000

Flügelbreite	380 – 1600 mm
Flügelhöhe	600 – 2400 mm
Flügelgewicht max.	100 Kg / 130 Kg

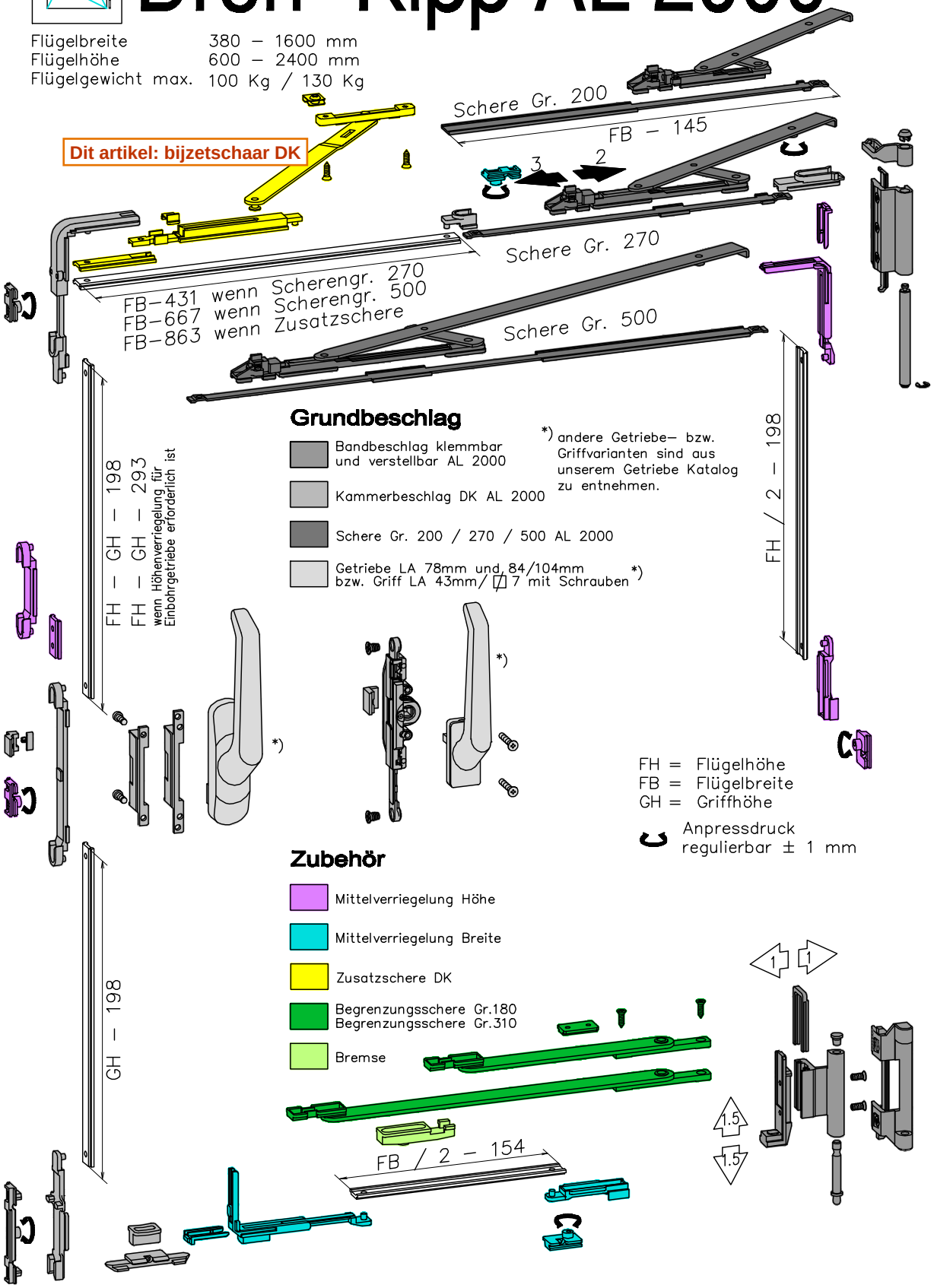

Eugen Notter
GmbH
Beschlägefabrik
Werkzeugbau
Druckgussteile
aus GDZN

Zusatzschere DK, Begrenzungsschere

- **Zusatzschere DK** — ab Fb 1300mm erforderlich
- **Begrenzungsschere Gr. 180** — Fb 450mm - 900mm
- **Begrenzungsschere Gr. 310** — Fb 901mm - 1600mm
- **Bremse**

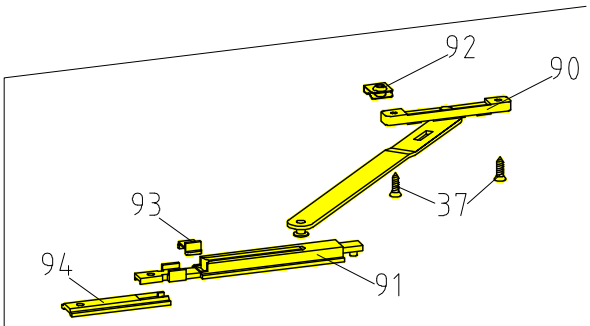

Dit artikel: bijzetschaar DK

System	Artikel-Nr.	Bezeichnung
1,2,4	034 111 00	Zusatzschere DK
3,5,6	014 111 00	
7	260 111 00	ab Fb 1300mm erforderlich

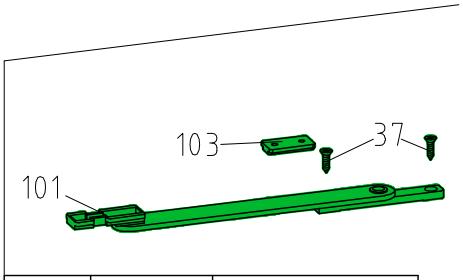

System	Artikel-Nr.	Bezeichnung
1,2,4	080 092 00	Begrenzungsschere Gr. 180
3,5,6	014 092 00	
7	260 092 00	Fb 450mm - 900mm

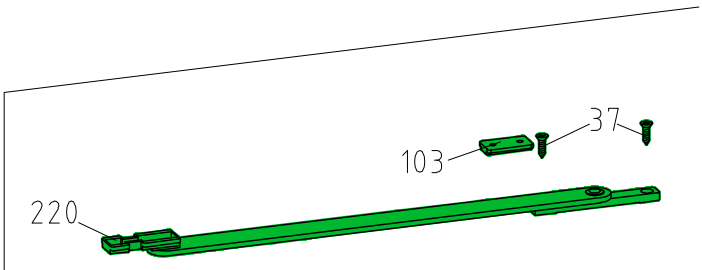

System	Artikel-Nr.	Bezeichnung
1,2,4	080 093 00	Begrenzungsschere Gr. 310
3,5,6	014 093 00	
7	260 093 00	Fb 901mm - 1600mm

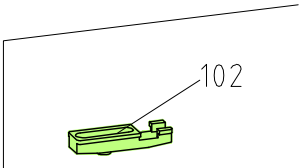

System	Artikel-Nr.	Bezeichnung
1-7	080 099 00	Bremse

Systeme

Eugen Notter
GmbH
Beschlägefabrik
Werkzeugbau
Druckgussteile
aus GDZN

1

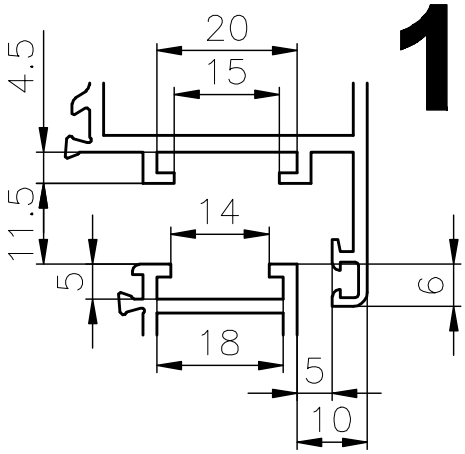

222 * ****

2

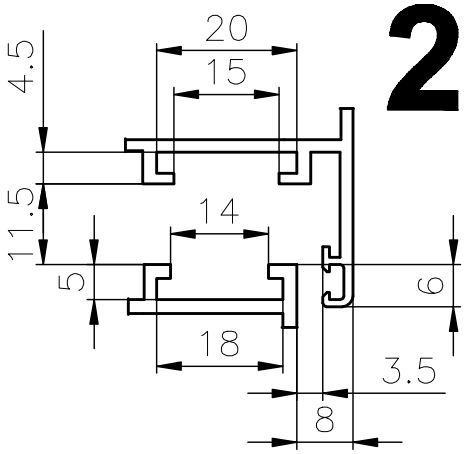

263 * ****

3

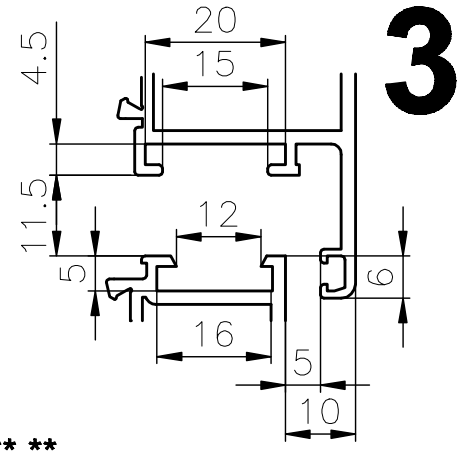

222 * ****

4

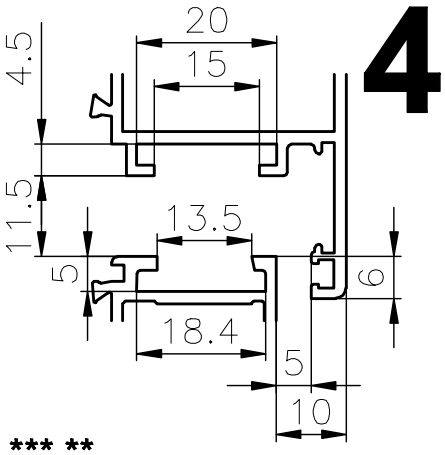

240 * ****

5

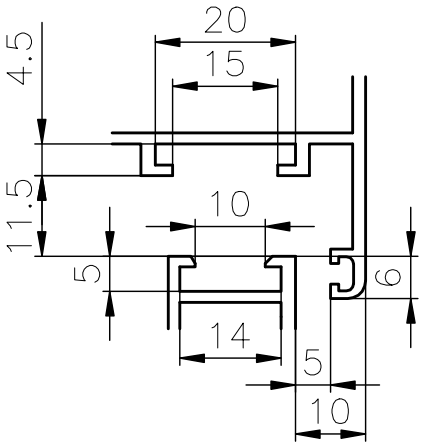

212 * ****

6

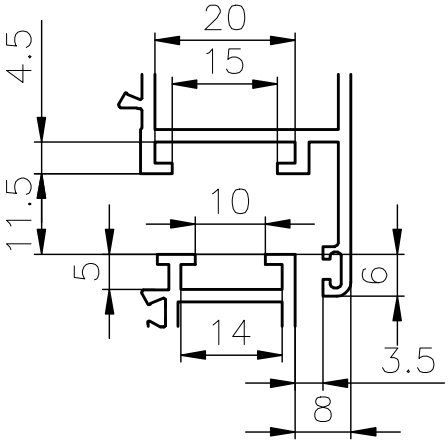

215 * ****

7

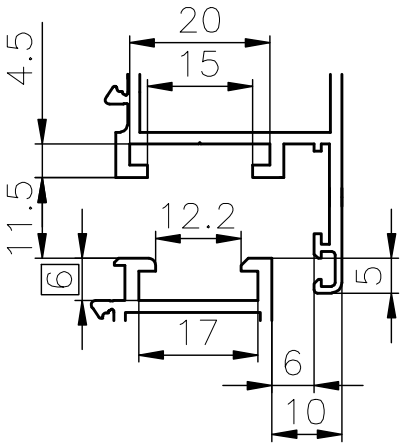

260 * ****

Dit artikel past op systeem 1, 2, 4

Nederlandse vertaling

Notter AL 2000 - Nederlandse vertaling

Bron: Eugen Notter GmbH, beslagbladen AL 2000 (Duits), blz. 0.3, 1.1.1, 1.1.2, 1.1.3, 1.1.6, 2.1.1 en 2.1.6. Vertaling Kozijn Parts.

Dit artikel: 034.111.00 (in de bladen hiervoor geel gemarkeerd)

Blz. 1.1.1 - Dreh-Kipp AL 2000 (beslagoverzicht draai-kiep)

Flügelbreite 380 - 1600 mm / Flügelhöhe 600 - 2400 mm / Flügelgewicht max. 100 Kg / 130 Kg	vleugelbreedte 380-1600 mm / vleugelhoogte 600-2400 mm / vleugelgewicht max. 100 kg / 130 kg
Schere Gr. 200 / Schere Gr. 270 / Schere Gr. 500	schaar maat 200 / maat 270 / maat 500
FB-431 wenn Scherengr. 270 / FB-667 wenn Scherengr. 500 / FB-863 wenn Zusatzschere	lengte FB-431 bij schaarmaat 270 / FB-667 bij schaarmaat 500 / FB-863 met bijzetschaar
FH - GH - 293 wenn Höhenverriegelung für Einbohrgetriebe erforderlich ist	FH - GH - 293 als een hoogtevergrendeling voor een inboor-aandrijving nodig is
Grundbeschlag	basisbeslag
Bandbeschlag klemmbar und verstellbar AL 2000	scharnierbeslag klembaar en verstelbaar AL 2000
Kammerbeschlag DK AL 2000	kamerbeslag draai-kiep AL 2000
Schere Gr. 200 / 270 / 500 AL 2000	schaar maat 200 / 270 / 500 AL 2000
Getriebe LA 78mm und 84/104mm bzw. Griff LA 43mm / 7 mit Schrauben	aandrijving LA 78 mm en 84/104 mm, of greep LA 43 mm / vierkant 7 mm met schroeven
***) andere Getriebe- bzw. Griffvarianten sind aus unserem Getriebe Katalog zu entnehmen**	*) andere aandrijvingen of grepen staan in de Notter-catalogus voor aandrijvingen
FH = Flügelhöhe / FB = Flügelbreite / GH = Griffhöhe	FH = vleugelhoogte / FB = vleugelbreedte / GH = greephoogte
Anpressdruck regulierbar ± 1 mm	aandrukking instelbaar ± 1 mm
Zubehör	toebehoren
Mittelverriegelung Höhe / Mittelverriegelung Breite	middenvergrendeling in de hoogte / middenvergrendeling in de breedte
Zusatzschere DK	bijzetschaar draai-kiep
Begrenzungsschere Gr.180 / Begrenzungsschere Gr.310	begrenzingsschaar (draaibegrenzer) maat 180 / maat 310
Bremse	rem

Blz. 2.1.1 - Kipp-vor-Dreh AL 2000 (beslagoverzicht kiep-voor-draai)

Kipp-vor-Dreh AL 2000	kiep-voor-draai AL 2000 (zelfde afmetingen en gewichten als blz. 1.1.1)
FB-1109 wenn Zusatzschere	lengte FB-1109 met bijzetschaar
Kammerbeschlag KvD AL 2000	kamerbeslag kiep-voor-draai AL 2000
Getriebe KvD rs/ls LA 78mm und 84/104mm	aandrijving kiep-voor-draai rechts/links, LA 78 mm en 84/104 mm
Kippstellung / Drehstellung / Verschlußstellung / abgeschlossen	kiepstand / draaistand / gesloten stand / afgesloten
Zusatzschere KvD	bijzetschaar kiep-voor-draai

Nederlandse vertaling (vervolg)

Notter AL 2000 - Nederlandse vertaling

Bron: Eugen Notter GmbH, beslagbladen AL 2000 (Duits), blz. 0.3, 1.1.1, 1.1.2, 1.1.3, 1.1.6, 2.1.1 en 2.1.6. Vertaling Kozijn Parts.

Dit artikel: 034.111.00 (in de bladen hiervoor geel gemarkeerd)

Blz. 0.3 - Systeme

Systeme 1 - 7	profielsystemen 1 t/m 7 met de groefmaten (mm) van vleugel (boven) en kozijn (onder)
222 * ** / 263 / 240 / 212 / 215 / 260**	onder elk systeem staat het begin van de artikelnummers voor dat systeem

Blz. 1.1.2 - Kammerbeschlag DK AL 2000

Kammerbeschlag DK AL 2000 - für Getriebe LA 78 mm und 84/104 mm - mit Einbohrgetriebe	kamerbeslag draai-kiep AL 2000, voor aandrijvingen LA 78 mm en LA 84/104 mm, en voor een inboor-aandrijving
System / Artikel-Nr. / Bezeichnung	systeem / artikelnummer / omschrijving

Blz. 1.1.3 - Scheren AL 2000

Schere Gr. 500 AL 2000, Fb 901 mm - 1600 mm (222 055 00)	schaar maat 500, vleugelbreedte 901-1600 mm
Schere Gr. 270 AL 2000, Fb 501 mm - 900 mm (222 052 00)	schaar maat 270, vleugelbreedte 501-900 mm
Schere Gr. 200 AL 2000, Fb 380 mm - 500 mm (222 050 00)	schaar maat 200, vleugelbreedte 380-500 mm
System 1 - 7	past op systeem 1 t/m 7
ab Fb 1300 mm Zusatzschere erforderlich	vanaf 1300 mm vleugelbreedte is een bijzetschaar nodig
Bandbeschlag klemmbar und verstellbar AL 2000, 100 Kg	scharnierbeslag klembaar en verstelbaar AL 2000, tot 100 kg

Blz. 1.1.6 - Zusatzschere DK, Begrenzungsschere

Zusatzschere DK - ab Fb 1300 mm erforderlich	bijzetschaar draai-kiep, nodig vanaf 1300 mm vleugelbreedte
1,2,4: 034 111 00 / 3,5,6: 014 111 00 / 7: 260 111 00	systeem 1, 2 en 4: 034 111 00 / systeem 3, 5 en 6: 014 111 00 / systeem 7: 260 111 00
Begrenzungsschere Gr. 180, Fb 450 - 900 mm / Gr. 310, Fb 901 - 1600 mm	begrenzingsschaar (draaibegrenzer) maat 180 voor 450-900 mm / maat 310 voor 901-1600 mm
Bremse	rem

Blz. 2.1.6 - Zusatzschere KvD, Begrenzungsschere

Zusatzschere KvD - ab Fb 1300 mm erforderlich	bijzetschaar kiep-voor-draai, nodig vanaf 1300 mm vleugelbreedte
1,2,4: 034 110 00 / 3,5,6: 014 110 00 / 7: 260 110 00	systeem 1, 2 en 4: 034 110 00 / systeem 3, 5 en 6: 014 110 00 / systeem 7: 260 110 00