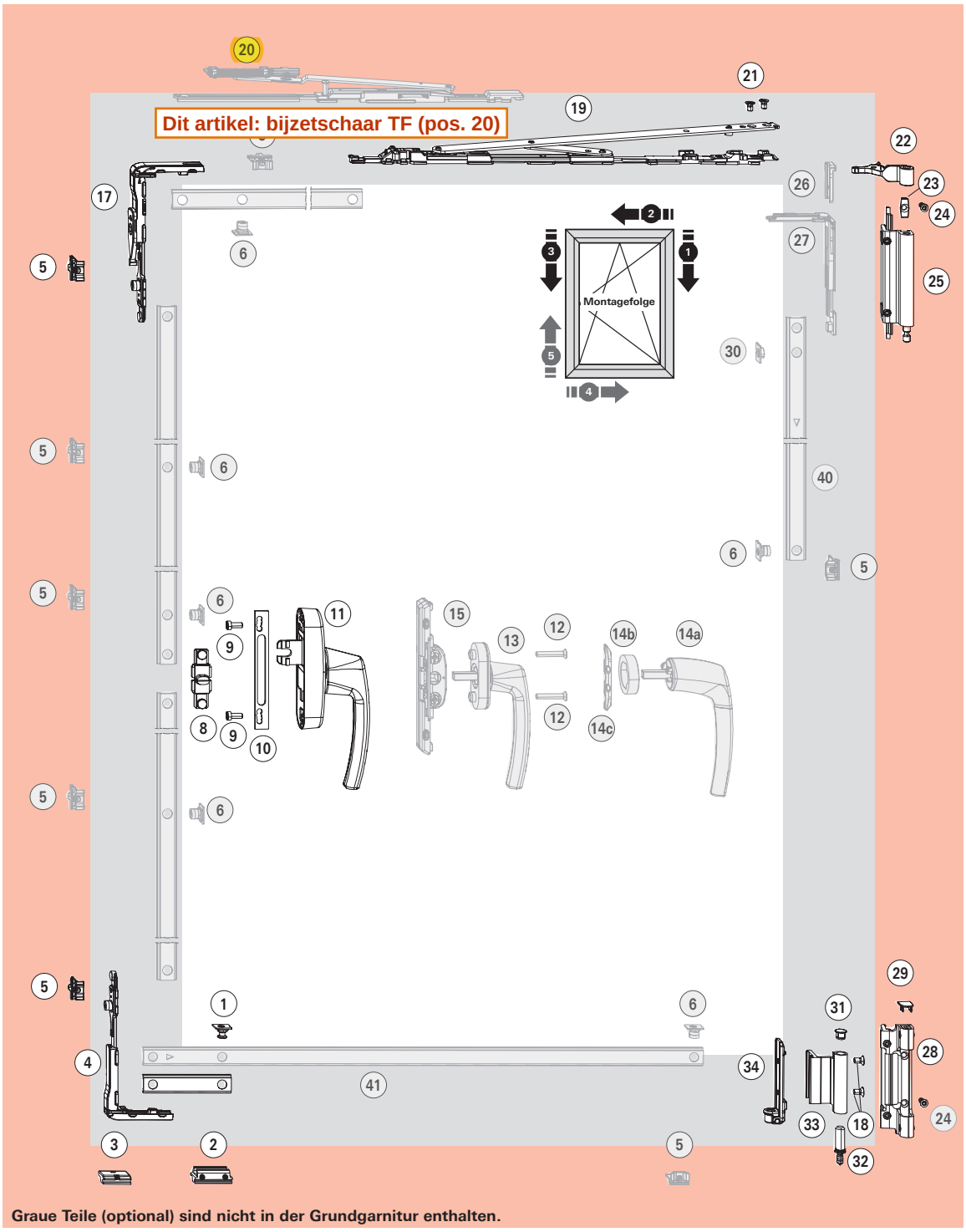

Graue Teile (optional) sind nicht in der Grundgarnitur enthalten.

Stückliste Großpackungen

Verschlussteile und Axer

Pos.	Stck.	Bezeichnung	VE	Material-Nr.
3	1	**Auflauf V.01**	100	684282
		Auflauf V.02	100	684283
2	1	**Kippriegel TF**	100	334757
1	1	**Kipplager TF V.01**	100	728973
		Kipplager TF V.02	100	728974
5	1	**Schließstück V.01**	100	728918
		Schließstück V.02	100	728920
17	1	**Eckumlenkung m. SP**	50	490173
4	1	**Eckumlenkung o. SP**	50	728844
19	1	**Axer 400 TF**	10	728969
	1	**Axer 600 TF**	10	728970

Stückliste Grundgarnituren

10er-Grundgarnitur – getrennt nach Verschlussteilen & Bandseite

Bezeichnung	VE	Material-Nr.
TF-Verschlussteile V.01	10	728976
TF-Verschlussteile V.02	10	728977
Auflauf, Kippriegel TF, Kipplager TF, Schließstück, Eckumlenkung m. Sp., Eckumlenkung o. Sp.		
Axer 400 TF	10	728969
Axer 600 TF	10	728970

Klik op een artikelnummer om het artikel op kozijnparts.nl te bekijken. Blauw onderstreept = klikbaar.

Anwendungsbereich

Flügelbreite **FB** ..... 405 – 1600 mm
Flügelhöhe **FH** ..... 520 – 2700[2)] mm
Flügelgewicht **FG** ..... max. 90 / 130 kg[1)]

Falzluft **FL** ..... 11,5 – 12 mm
Überschlagbreite **ÜBB** ..... 21,5 – 22 mm
Banddurchgang ..... >3,5 mm

Bandseite DK

Bezeichnung	Farbe	Klemmleistenvariante 1 Material-Nr.	Klemmleistenvariante 2 Material-Nr.	Klemmleistenvariante 3 Material-Nr.
Silber	R01.5	728787	728792	–
Dunkelbronze	R05.4	728788	728793	–
Tiefschwarz	R06.2	728789	728794	–
Verkehrsweiß	R07.2	728790	728795	–
Sonderfarbe	SF	728791	728796	728797

Getriebe und Mitnehmer

Pos.	Stck.	Bezeichnung	VE	Material-Nr.
11	1	**RotoLine-Getriebe 26 TF, abschließbar**		→ CTL 1
8	1	**T-Mitnehmer**	100	334754
10	1	**Getriebeabstützung**	100	331937
9	2	**Flachkopfschraube M 5 x 12**	100	728925

Alternativ

Pos.	Stck.	Bezeichnung	VE	Material-Nr.
15	1	**Einlassgetriebe**	10	378338
13	1	**RotoLine-Fenstergriff TF für Einlassgetriebe abschließbar**		→ CTL 1
12	2	**Senkschraube (Niro) M 5 x 30**	100	212501
14a	1	**Rosettenloser Griff abschließbar**		→ CTL 1
14b	1	**Ring für rosettenl. Griff**		→ CTL 1
14d	1	**Montageplatte**	10	378134

Optional – Zusatzteile, größenabhängig

Pos.	Stck.	Bezeichnung	VE	Material-Nr.
6	6	**Schließer steckbar**	100	334671
5	6	**Schließstück V.01**	100	728918
		Schließstück V.02	100	728920
27	2	**Eckumlenkung MV**	20	331013
26	2	**Fixiergabel**	100	221772
20	1	**Zweitschere TF V.01**	10	728978
		Zweitschere TF V.02	10	728979
40	1	**T4.1 FH 1301-1800 / T5.2 FB 1301-1600 AL**	10	729979
		T4.2 FH 1801-2400 AL	10	729980
		T4.3 FH 2401-2700 AL	10	729981
41	1	**T5.1 FB 405-1300 AL**	10	729982
		T5.2 DF/TF FB 1301-1600 AL	10	739375
30	1	**Roto Clip**	100	331288

1) ≥ 90 kg mit Aufrüstsatz 130 kg
2) Zusatzschraube Position 24 ab FH > 2400 mm

Bandseite

Pos.	Stck.	Bezeichnung		Farbe	VE	Klemmleistenvariante 1 Material-Nr.	Klemmleistenvariante 2 Material-Nr.	Klemmleistenvariante 3 Material-Nr.
33	1	**Eckband**	Silber	R01.5	50	377498	377498	–
			Dunkelbronze	R05.4	50	377502	377502	–
			Tiefschwarz	R06.2	50	377499	377499	–
			Verkehrsweiß	R07.2	50	377501	377501	–
			Sonderfarbe	SF	50	377503	377503	377503
28	1	**Ecklager**	Silber	R01.5	50	728826	728831	–
			Dunkelbronze	R05.4	50	728827	728832	–
			Tiefschwarz	R06.2	50	728828	728833	–
			Verkehrsweiß	R07.2	50	728829	728834	–
			Sonderfarbe	SF	50	728830	728835	728836
22	1	**Axerband**	Silber	R01.5	50	728698	728698	–
			Dunkelbronze	R05.4	50	728699	728699	–
			Tiefschwarz	R06.2	50	728700	728700	–
			Verkehrsweiß	R07.2	50	728701	728701	–
			Sonderfarbe	SF	50	728702	728702	728702
25	1	**Axerlager 90 kg**	Silber	R01.5	50	728703	728708	–
			Dunkelbronze	R05.4	50	728704	728709	–
			Tiefschwarz	R06.2	50	728705	728710	–
			Verkehrsweiß	R07.2	50	728706	728711	–
			Sonderfarbe	SF	50	728707	728712	728713
	1	**Kleinteilebeutel,** bestehend aus:			100	728968	728968	728968
34	1	**Klemmwinkel**		–	100	377444	377444	377444
32	1	**Ecklagerstift**		–	100	377443	377443	377443
31	1	**Endkappe Eckband schwarz**		–	100	377885	377885	377885
30	2	**Senkschraube M 5 x 9 gelb**		–	100	728930	728930	728930
21	2	**Senkschraube M 5 x 8 grün**		–	100	728929	728929	728929
29	1	**Endkappe Ecklager schwarz**		–	100	377887	377887	377887
	1	**130 kg Aufrüstsatz,** bestehend aus:			10	728695	728695	728695
23	1	**Befestigungskulisse**		–	100	377889	377889	377889
24	1	**Senkblechschraube ST 4,8 x 16**		–	100	728933	728933	728933

Klik op een artikelnummer om het artikel op kozijnparts.nl te bekijken. Blauw onderstreept = klikbaar.

Die in der Tabelle aufgeführten Beschlagteile sind profilspezifisch und zeigen einen Ausschnitt aus dem Produktprogramm Roto AluVision für Profile mit 15/20 mm Flügelnut. Weitere Beschlagteil-Lösungen (z.B. für andere Nutbreiten) sind auf Anfrage lieferbar.
Auf Anfrage beim zuständigen Roto Außendienstmitarbeiter unterstützt Roto bei den generell empfohlenen Profilüberprüfungen.

Profilspezifische Beschlagteile, Beschlagachse 10 mm

Grundvoraussetzungen

Parameter		min.	max.
A	Flanschbreite vorne	3,50	4,50
B1	Flanschdicke vorne	1,50	2,00
B2	Flanschdicke hinten	1,50	2,00
C	Stegdicke vorne	1,70	2,00
D	Nutbreite	10,00	14,00
E	Nuttiefe	4,50	5,00
I	Bauraum (Rahmen)	22,00	–
X	Banddurchgang	3,50	–

Profilschnitt/Beschlagteile

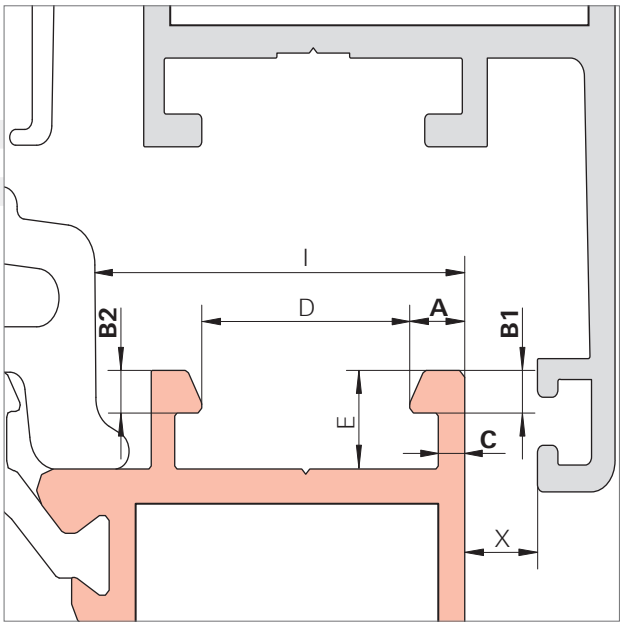

Rahmennut-Varianten
Bei der Bestellung profilspezifischer Rahmenteile unbedingt Rahmennutvarianten V.01 und V.02 beachten (siehe auch Seite 114).

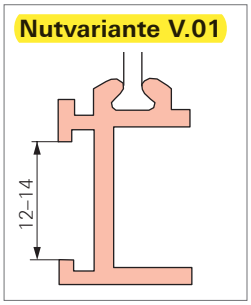

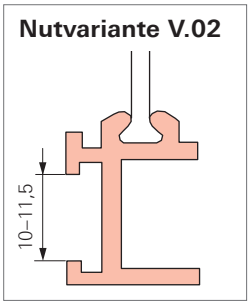

Klemmleistenauswahl AL
Zur Wahl der Klemmleiste 1-3 die Flanschdicke und die Differenz aus Flanschbreite und Stegdicke beachten.

B ↑ / A-C →	1,2	1,3	1,4	1,5	1,6	1,7	1,8	1,9	2,0	2,1	2,2	2,3	2,4	2,5	2,6
2,5	3	3	3	3	3	3	3	3	3	3	3	3	3	3	3
2,4	3	3	3	3	3	3	3	3	3	3	3	3	3	3	3
2,3	–	3	3	3	3	3	3	3	3	3	3	3	3	3	3
2,2	–	2	3	3	3	3	3	3	3	3	3	3	3	3	3
2,1	2	2	2	2	3	3	3	3	3	3	3	3	3	3	3
2,0	2	2	2	2	2	2	2	2	2	2	2	2	2	2	2
1,9	2	2	2	2	2	2	2	2	2	2	2	2	2	2	2
1,8	2	2	2	2	2	2	2	2	2	2	2	2	2	2	2
1,7	1	1	1	1	1	1	1	1	1	1	2	2	2	2	2
1,6	1	1	1	1	1	1	1	1	1	1	1	1	1	1	2
1,5	–	1	1	1	1	1	1	1	1	1	1	1	1	1	1

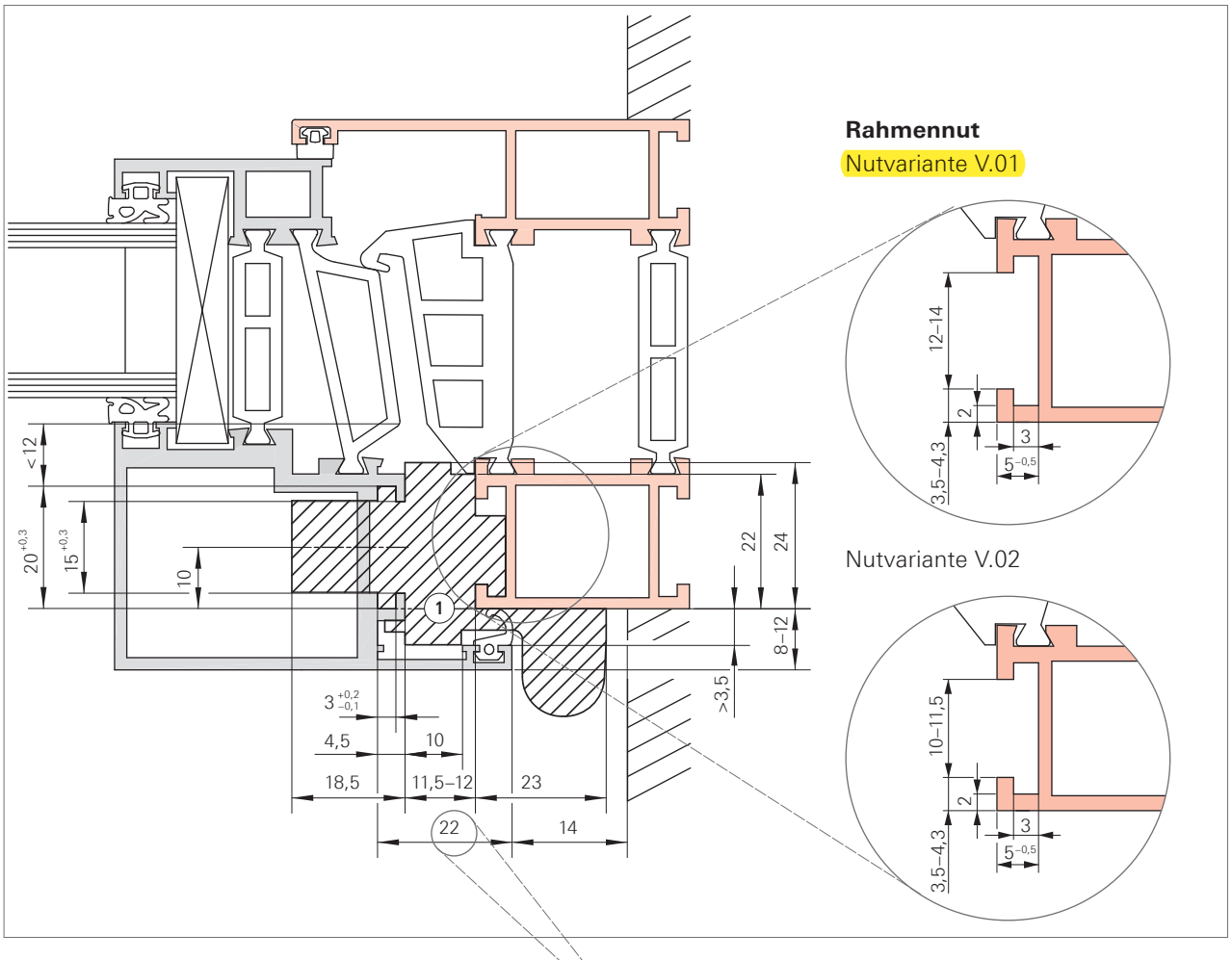

HINWEIS!
Alle Treibstangemaße bezogen auf eine Überschlagbreite von 22 mm. Bei abweichenden Überschlagbreiten müssen die Treibstangenmaße entsprechend angepasst werden.

Platzbedarf und Profilbearbeitung AL
Rahmen/Flügel

① Flucht Flügel-Rahmen unbedingt beachten!

HINWEIS!
Auf Anfrage beim zuständigen Roto Außendienstmitarbeiter unterstützt Roto bei den generell empfohlenen Profilüberprüfungen.

Nederlandse vertaling

Roto AL - Nederlandse vertaling

Bron: Roto AL Beschlagübersicht IMO_332_DE_v1 (februari 2015), Duits, blz. 27, 36, 37 en 114. Vertaling Kozijn Parts.

Dit artikel: 728978 (in de bladen hiervoor geel gemarkeerd)

Blz. 27 - Profilspezifische Teile

Profilspezifische Beschlagteile, Beschlagachse 10 mm, Profile mit 15 / 20 mm Flügelnut	profielgebonden beslagdelen, beslagas 10 mm, voor profielen met 15/20 mm vleugelgroef
D Nutbreite 10,00 - 14,00 / E Nuttiefe 4,50 - 5,00 / I Bauraum (Rahmen) min. 22 / X Banddurchgang min. 3,5	D groefopening 10-14 mm, E groefdiepte 4,5-5 mm, I inbouwruimte kozijn min. 22 mm, X scharnierdoorgang min. 3,5 mm
Rahmennut-Varianten: Nutvariante V.01 12-14, Nutvariante V.02 10-11,5	kozijngroefvarianten: V.01 = groefopening 12-14 mm, V.02 = groefopening 10-11,5 mm (tekening: blz. 114). Let hierop bij het bestellen van profielgebonden kozijndelen.
Klemmleistenauswahl AL	keuze klemlijst 1-3: kijk naar de flensdikte en het verschil tussen flensbreedte en wanddikte (tabel)

Blz. 36 en 37 - Beschlagübersicht TiltFirst-Beschlag

TiltFirst-Beschlag	TiltFirst = kiep-voor-draai: eerst de kiepstand, daarna de draaistand
Pos. 19 Axer 400 TF 728969 / Axer 600 TF 728970	pos. 19: schaar Axer 400 TF (728969) en Axer 600 TF (728970)
Pos. 20 Zweitschere TF V.01 728978 / V.02 728979	pos. 20: bijzetschaar TF, V.01 728978 / V.02 728979
Bandseite: 22 Axerband, 25 Axerlager 90 kg	scharnierzijde: dezelfde schaarband (22) en schaarspeun (25) als bij draai-kiep

Blz. 114 - Einbauzeichnungen: Hinweise zum Profil, Platzbedarf 1-flügelig

Rahmennut - Nutvariante V.01: 12-14 / Nutvariante V.02: 10-11,5 (2 / 3 / 5 / 3,5-4,3)	kozijngroef: in de twee cirkels is de groef in het kozijn vergroot en gedraaid getekend. De maat 12-14 (V.01) of 10-11,5 (V.02) is de opening van de groef: de afstand tussen de twee randen (flenzen) waar de onderdelen in klemmen. De kleine maten: flensdikte 2 mm, flensbreedte 3,5-4,3 mm, groefdiepte ca. 5 mm.
HINWEIS! Alle Treibstangemaße bezogen auf eine Überschlagbreite von 22 mm. Bei abweichenden Überschlagbreiten müssen die Treibstangenmaße entsprechend angepasst werden.	LET OP: alle stangmaten gaan uit van een overslagbreedte van 22 mm. Bij een andere overslagbreedte moeten de stangmaten daarop worden aangepast.
Platzbedarf und Profilbearbeitung AL Rahmen/Flügel - 1 Flucht Flügel-Rahmen unbedingt beachten!	benodigde ruimte en profielbewerking Roto AL kozijn/vleugel - 1: let goed op dat vleugel en kozijn in één lijn liggen.
HINWEIS! Auf Anfrage beim zuständigen Roto Außendienstmitarbeiter unterstützt Roto bei den generell empfohlenen Profilüberprüfungen.	LET OP: op aanvraag helpt Roto bij het controleren van het profiel (dat raadt Roto altijd aan).

Vertaling door Kozijn Parts van de originele fabrikantpagina's hiervoor. Bij verschil geldt de originele tekst van de fabrikant.

Klik op een artikelnummer om het artikel op kozijnparts.nl te bekijken. Blauw onderstreept = klikbaar.