3.2. Regelbare scharnieren

Algemeen

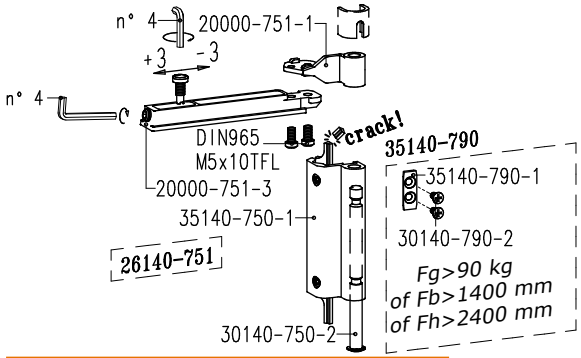

Dit artikel: bovenscharnier 26140-751

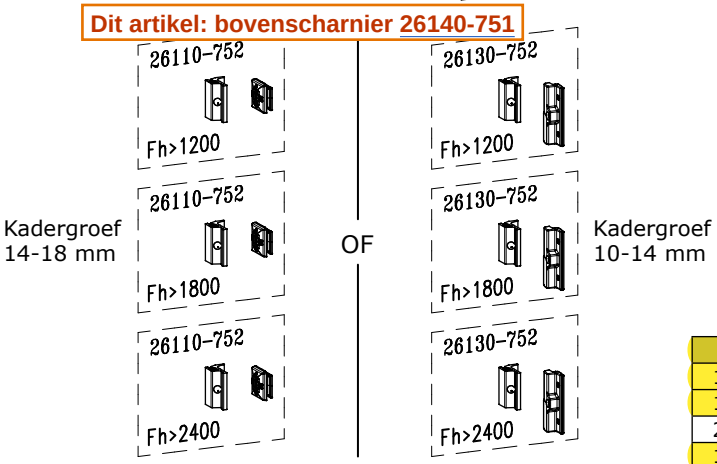

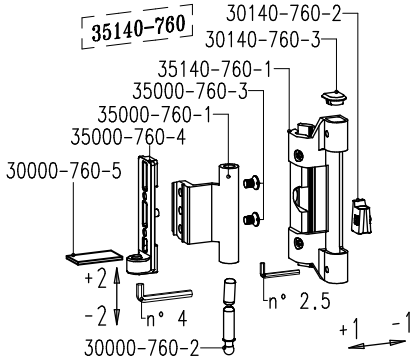

Plaatje nr. 30000-760-5 ter ondersteuning regel-schroef (afzonderlijk te bestellen)

- Vleugelbreedte Fb = 400-1700 mm.
- Vleugelgewicht = max. 130 kg.
- Standaard kunnen de scharnieren gewichten tot 90 kg dragen.
- Versterkingsset nr. 35140-790 moet geplaatst worden voor Fg > 90 kg of Fb > 1400 mm of Fh > 2400 mm.
- Afwerking: aluminium geanodiseerd of polyester poedergelakt (meer dan 450 RAL-kleuren).
- De scharniersluitstukken smeren om de slijtage te beperken.
- Regeling scharniersluitstukken: zie pag. C11.14.31.

Bovenscharnier nr. 26140-751		
1	20000-751-1	vleugeldeel
1	20000-751-3	aantrekstuk vleugeldeel
2	M5x10TFL DIN965	schroef vleugeldeel
1	30140-750-2	scharnieras
1	35140-750-1	kaderdeel

Onderscharnier nr. 35140-760		
1	30000-760-2	scharnieras
1	30140-760-2	lagerstuk
1	30140-760-3	afdekkapje
1	35000-760-1	vleugeldeel
2	35000-760-3	schroef vleugeldeel
1	35000-760-4	aantrekstuk vleugeldeel
1	35140-760-1	kaderdeel

Versterkingsset nr. 35140-790 (Fg>90 kg of Fb>1400 mm of Fh>2400 mm)		
1	35140-790-1	versterkingsplaat
2	30140-790-2	schroef

Scharniersluitstuk nr. 26110-752 (groef 14-18) of Scharniersluitstuk nr. 26130-752 (groef 10-14)

Opmerkingen



- Balkonramen:
  Balkonramen worden intensief gebruikt waardoor het regelstuk nr. 30140-760-2 van de onderscharnier moet vervangen worden door het regelstuk **nr. 35144-760-2** (afzonderlijk te bestellen).
- De regelbare scharnieren zijn getest volgens de normen voor ramen.
  Daarom mogen deze scharnieren niet gebruikt worden voor raamdeuren met als functie deur.
- Voor ramen met vleugelgewichten van 130 kg tot 170 kg raden wij Chrono Invision Pro scharnieren aan.

Klik op een artikelnummer om het artikel op kozijnparts.nl te bekijken. Blauw onderstreept = klikbaar.