8. Montagevolgorde

8.1. Chrono Plus

- De montagevolgorde geldt zowel voor kadergroef 14/18 mm als voor kadergroef 10/14 mm.
- Sluitstuk 13L moet enkel geplaatst worden als Fh = 2201-2400 mm en Fb = 1401-1700 mm én indien men de hoogste klasse van wind- en waterdichtheid wil behalen volgens de Europese norm EN 12208 (1200 Pa).

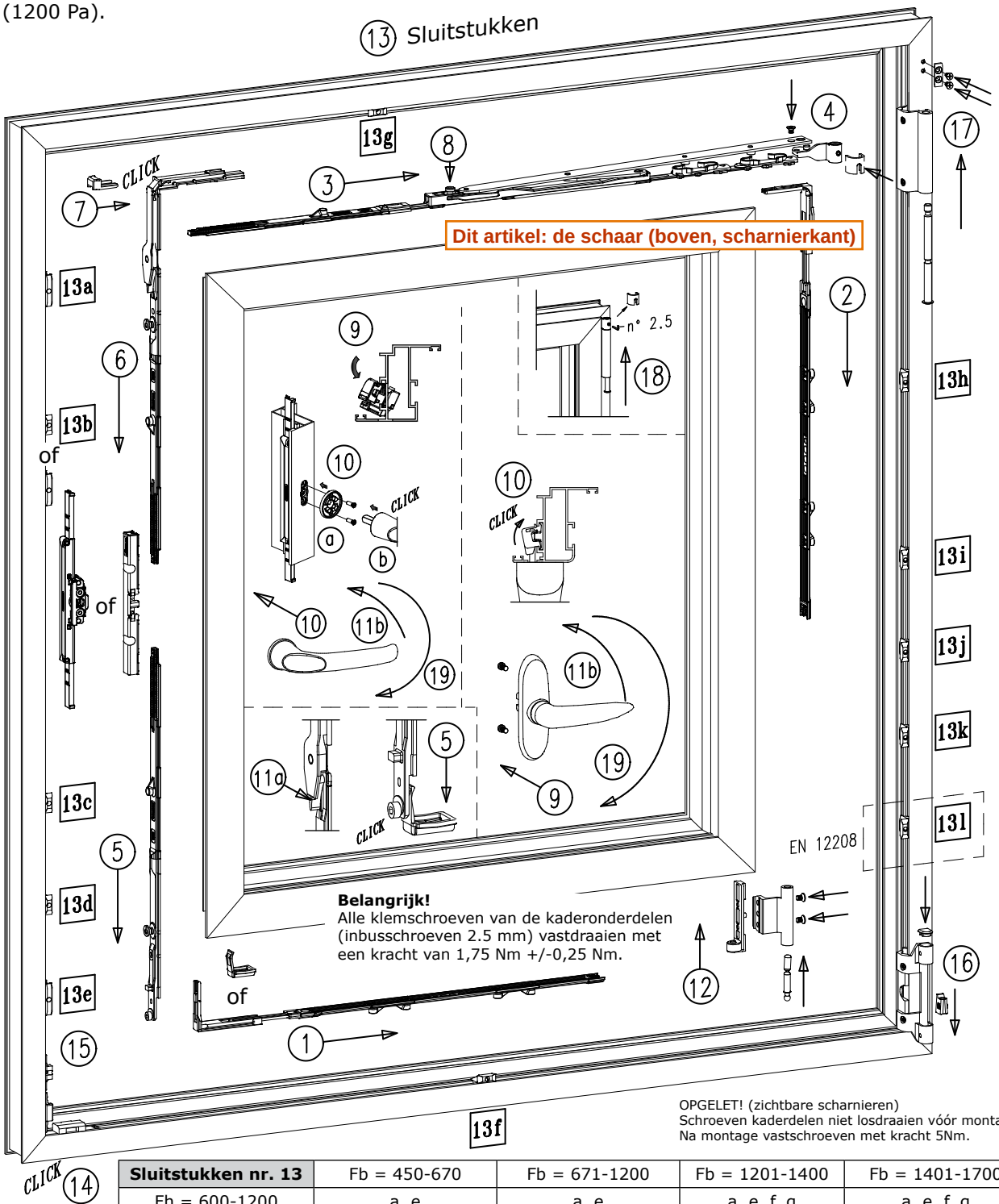

Sluitstukken nr. 13	Fb = 450-670	Fb = 671-1200	Fb = 1201-1400	Fb = 1401-1700
Fh = 600-1200	a, e	a, e	a, e, f, g	a, e, f, g
Fh = 1201-1800	a, b, e, k	a, b, e, k	a, b, e, f, g, k	a, b, e, f, g, k
Fh = 1801-2400	a, b, c, e, h, k	a, b, c, e, h, k	a, b, c, e, f, g, h, k	a, b, c, e, f, g, h, i, k
Fh = 2401-2800	a, b, c, d, e, h, i, j, k	a, b, c, d, e, h, i, j, k		

3. Chrono zichtbare scharnieren

3.1. Scharnieren

- Vleugelgewicht = max. 130 kg.
- Standaard kunnen de scharnieren gewichten tot 90 kg dragen.
- Versterkingsset nr. 35140-790 moet geplaatst worden voor Fg > 90 kg of Fb > 1400 mm of Fh > 2400 mm.
- Gelieve bij bestelling het volgende opgeven:
  - schaar nr. 36001-550, 36002-550 of 36003-550 (afhankelijk van de breedte)
  - set niet-kleurgebonden scharnierdelen nr. 35140-12
  - set kleurgebonden scharnierdelen nr. 35140-10
  - versterkingsset nr. 35140-790 (Fg > 90 kg of Fb > 1400 mm of Fh > 2400 mm)

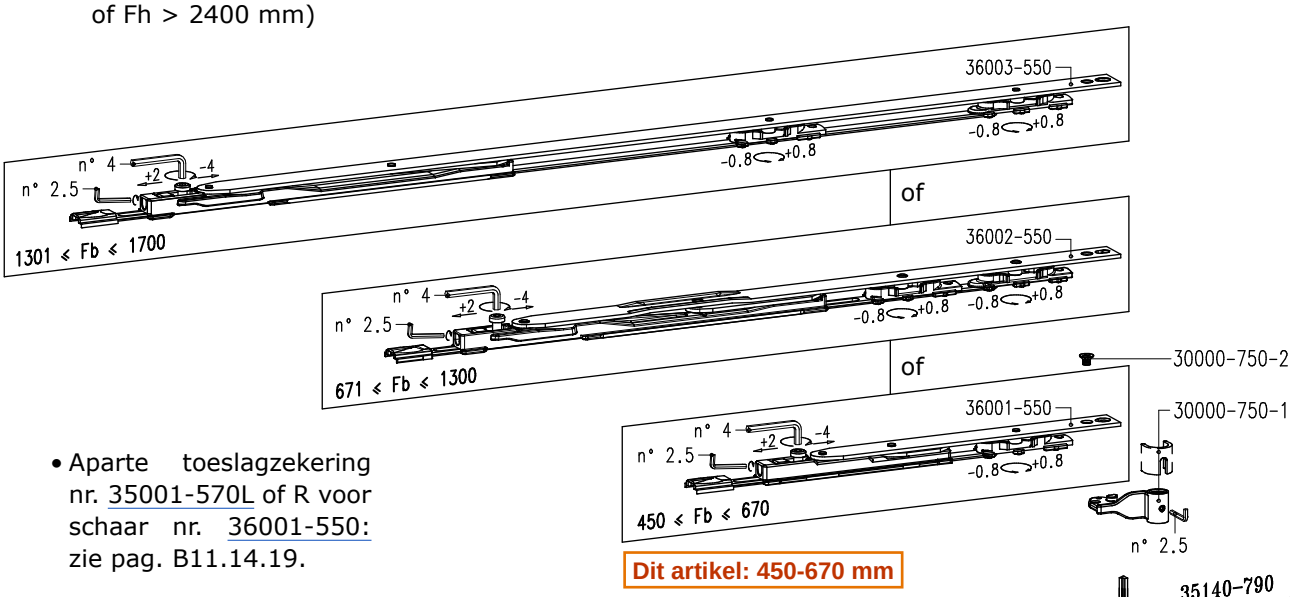

Dit artikel: 450-670 mm

- Aparte toeslagzekering nr. 35001-570L of R voor schaar nr. 36001-550: zie pag. B11.14.19.

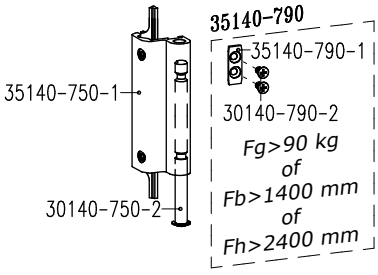

Schaar nr. 36001-550, 36002-550 of 36003-550		

Set niet-kleurgebonden scharnierdelen nr. 35140-12		
1	30000-750-2	schroef bovenscharnier
1	30000-760-2	as onderscharnier
1	30140-750-2	as bovenscharnier
1	30140-760-2	lagerstuk onderscharnier
2	35000-760-3	schroef onderscharnier
1	35000-760-4	aantrekstuk onderscharnier

Set kleurgebonden scharnierdelen nr. 35140-10		
1	30000-750-1	vleugeldeel bovenscharnier
1	35000-760-1	vleugeldeel onderscharnier
1	35140-750-1	kaderdeel bovenscharnier
1	35140-760-1	kaderdeel onderscharnier
1	30140-760-3	afdekkapje onderscharnier

Versterkingsset nr. 35140-790 (Fg>90 kg of Fb>1400 mm of Fh>2400 mm)		
1	35140-790-1	versterkingsplaat
2	30140-790-2	schroef

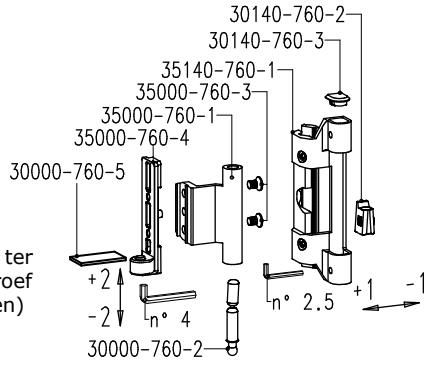

Plaatje nr. 30000-760-5 ter ondersteuning regelschroef (afzonderlijk te bestellen)

Klik op een artikelnummer om het artikel op kozijnparts.nl te bekijken. Blauw onderstreept = klikbaar.

Opmerkingen

- Na demontage van de centrale sluiting, moet de schaar op de volgende manier gepositioneerd worden.

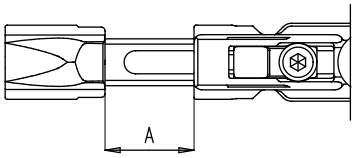

Schaar	Afstand A
36001-550	23,5 mm
36002-550	22 mm
36003-550	23,5 mm

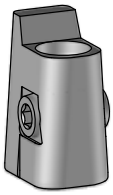

- Balkonramen:
  Balkonramen worden intensief gebruikt waardoor het regelstuk nr. 30140-760-2 van de onderscharnier moet vervangen worden door het regelstuk **nr. 35144-760-2** (afzonderlijk te bestellen).
- De regelbare scharnieren zijn getest volgens de normen voor ramen.
  Daarom mogen deze scharnieren niet gebruikt worden voor raamdeuren met als functie deur.
- Voor ramen met vleugelgewichten van 130 kg tot 170 kg raden wij Chrono Invision Pro scharnieren aan.

3.2. Bewerkingen

Dichtingen onder- en bovenscharnier

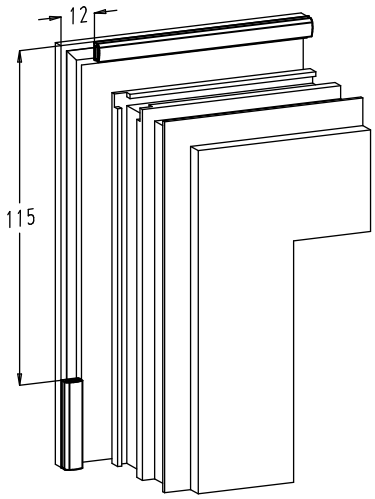

Bovenscharnier

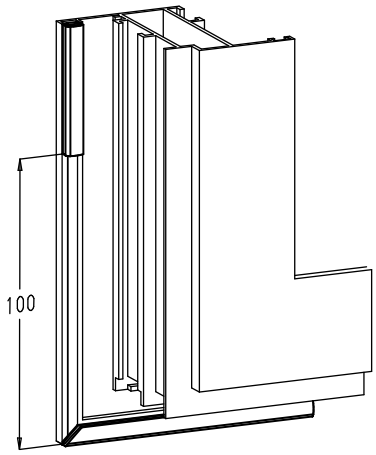

Onderscharnier

Versterkingsset

- Bij ramen met een vleugelgewicht > 90 kg of Fb > 1400 mm of Fh > 2400 mm is het verplicht de bovenscharnier te versterken d.m.v. de versterkingsset nr. 35140-790.
- De zelftappende schroeven M4x10 moeten bevestigd worden in minimum 6 mm materiaaldikte.

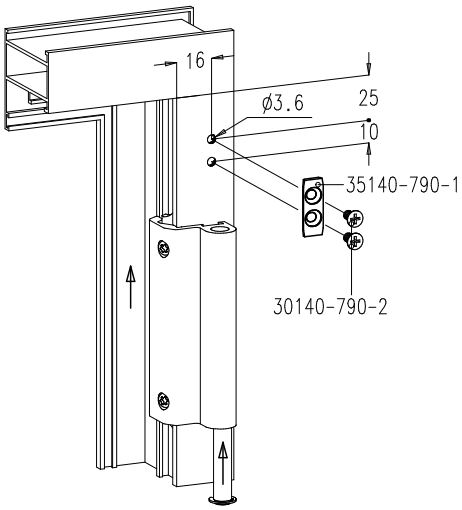

Onderhoud

- Smeren van regelpotje.
- Meer informatie vindt u in de onderhoudsinstructies.

Klik op een artikelnummer om het artikel op kozijnparts.nl te bekijken. Blauw onderstreept = klikbaar.

6. Toeslagzekering nr. 35001-570L en R

6.1. Algemeen



Links



Rechts

- Extra toeslagzekering tegen het ongewenst dichtvallen van het raam vanuit kipstand.
- De toeslagzekering wordt achteraf gemonteerd op de hoofdarm van de kleinste kip-draaischaar.
- De set nr. 35001-570L (of R) omvat:
  - de toeslagzekering (links of rechts)
  - het reinigingsdoekje
  - de handleiding

6.2. Toepassingsbereik

- De afzonderlijke toeslagzekering kan enkel toegepast worden op de kleinste schaar (Fb tot 670 mm) van zowel de zichtbare Chrono scharnieren als de verdektliggende Chrono Invision Pro en Go scharnieren.
- Verplicht: voor kip-draairamen met een vleugelhoogte Fh=1800-2800 mm in geval van:
  - Chrono zichtbare scharnieren
  - Chrono Invision Go verdektliggende scharnieren
- Optioneel: voor kip-draairamen met een vleugelhoogte:
  - Fh tot 1800 mm: Chrono zichtbare en Chrono Invision Go scharnieren
  - Fh tot 2800 mm: Chrono Invision Pro scharnieren

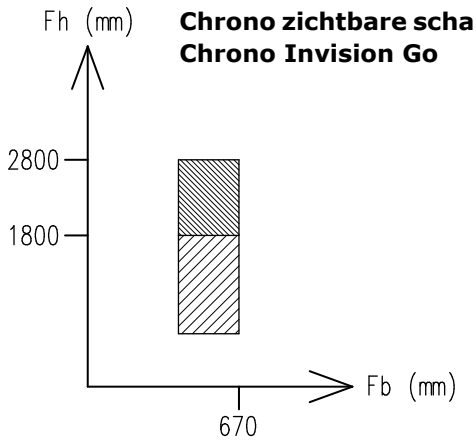

Chrono zichtbare scharnieren
Chrono Invision Go

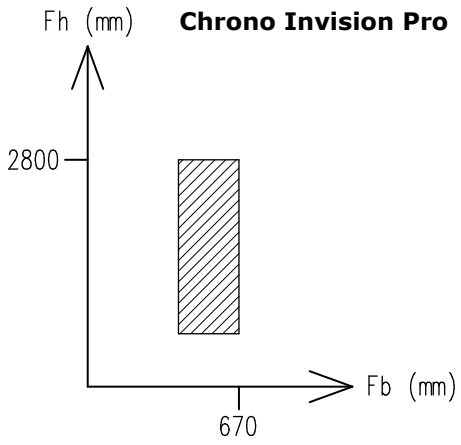

Chrono Invision Pro

Noodzakelijk

Optioneel

Let op de hoge bedieningskracht!
Deze kracht kan >100 N zijn.

Klik op een artikelnummer om het artikel op kozijnparts.nl te bekijken. Blauw onderstreept = klikbaar.