## Einzelbeschlagteile • *Individual fittings components*

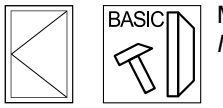


Maximales Flügelgewicht 60 kg / 130 kg
*Maximum vent weight 60 kg / 130 kg*



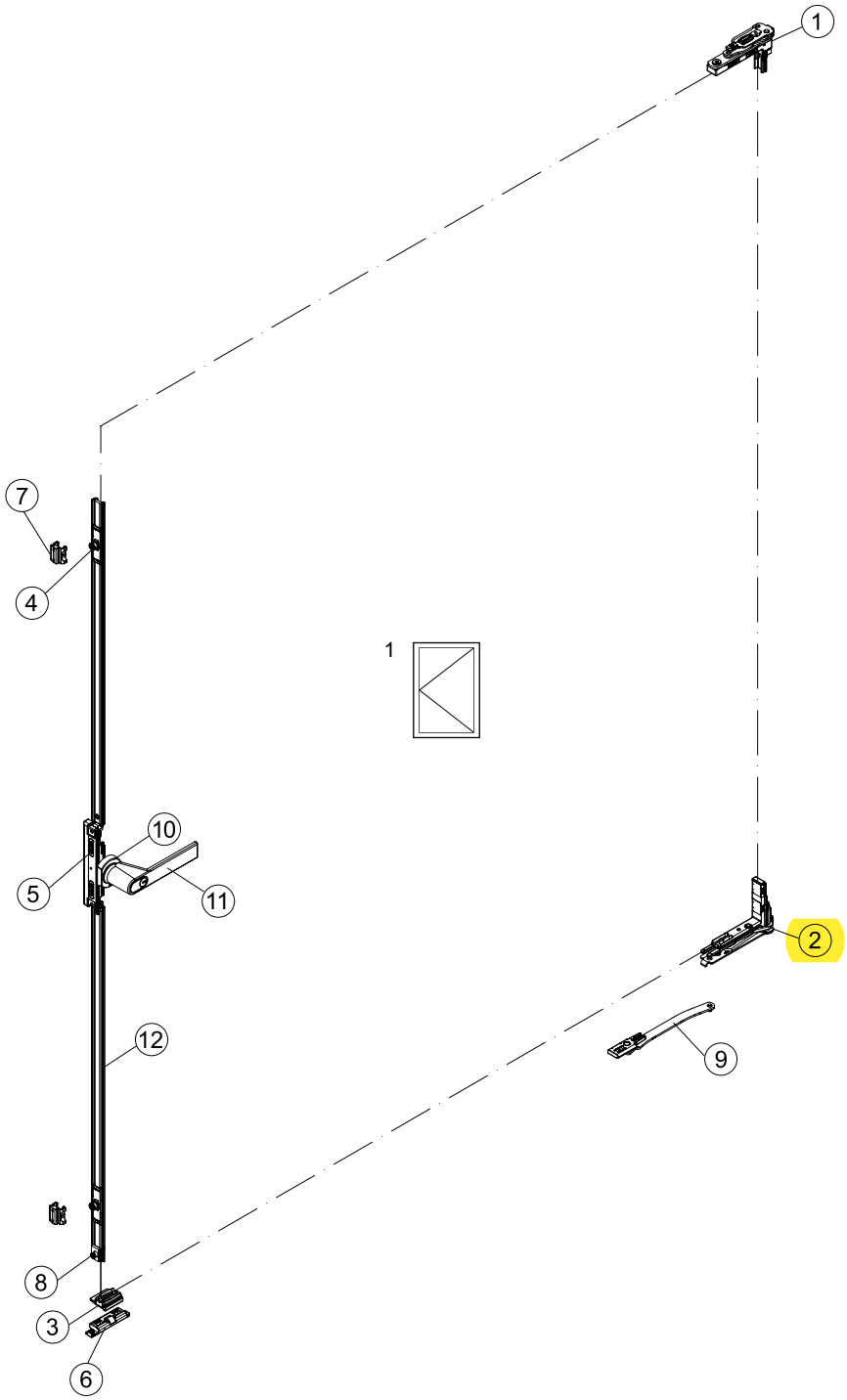

## Einzelbeschlagteile • *Individual fittings components*

| BASIC 180° | | Pos. *Item* | Bezeichnung *Description* | LS | RS | VE | 1 |
|---|---|---|---|---|---|---|---|
| 60 kg / 130 kg | | ① | Drehschere V130<br>*Side-hung stay V130* | 277 089 | 277 090 | 1 | 1 |
| | | | | 277 091 | 277 092 | 10 | |
| 60 kg | | ② | Ecklager V60<br>*Corner pivot V60* | 277 239 | 277 240 | 1 | 1 |
| | | | | 277 241 | 277 242 | 10 | |
| 130 kg | | | Ecklager V160<br>*Corner pivot V160* | 277 173 | 277 174 | 1 | |
| | | | | 277 175 | 277 176 | 10 | |
| | | ③ | Entlastungslager D<br>*Side-hung (D) load support* | 277 082 | | – | 1 |
| | | | | 277 081 | | 10 | |
| | | ④ | Schließrolle verstellbar<br>*Adjustable locking roller* | 277 048 | | 10 | 2 |
| | | | | 277 049 | | 50 | |
| | 23 | ⑤()* | Symmetrisches Kammergetriebe<br>*Symmetrical cavity-fitted gearbox* | 277 180 | | 1 | 1 |
| | | | | 277 181 | | 10 | |
| | | ⑥ | Auflaufbock D<br>*Side-hung (D) engagement block* | 277 070 | | – | 1 |
| | | | | 277 071 | | 10 | |
| | | ⑦ | Riegelstück Basic<br>*Basic keep* | 277 099 | | – | 2 |
| | | | | 277 098 | | 50 | |
| | | | Riegelstück Comfort<br>*Comfort keep* | 277 917 | | 10 | |
| | | | | 277 918 | | 50 | |
| | | ⑧ | Drehanschlag<br>*Anti-turn stop* | 277 086 | | – | 1 |
| | | | | 277 085 | | 10 | |
| 130 kg | | ⑨()* | Eigenanschlag 90°<br>*90° rebate* | 277 255 | 277 256 | 1 | (1) |
| | | | | 277 257 | 277 258 | 10 | |
| | | ⑩* | Grundrosette C0<br>*Basic rosette C0* | 247 083 | | 1 | 1 |
| | | | | 247 091 | | 20 | |
| | | ⑪* | Fenstergriff Standard C0<br>*Standard window handle C0* | 247 001 | | 1 | 1 |
| | | | | 247 009 | | 20 | |
| | | ⑫* | Riegelstange KS<br>*Plastic locking bar (KS)* | 277 870 | | 6 m | Längenermittlung siehe Fertigungsunterlagen<br>*For length calculation, see fabrication documentation* |
| | | | | 277 871 | | 4 x 60 m | |

* Varianten und Alternativartikel siehe Kompendium „Zubehör“
* *See the “Accessories” chapter for options and alternative articles*

( ) Artikel optional
*Optional article*





Klik op een artikelnummer om het artikel op kozijnparts.nl te bekijken. Blauw onderstreept = klikbaar.

60 kg

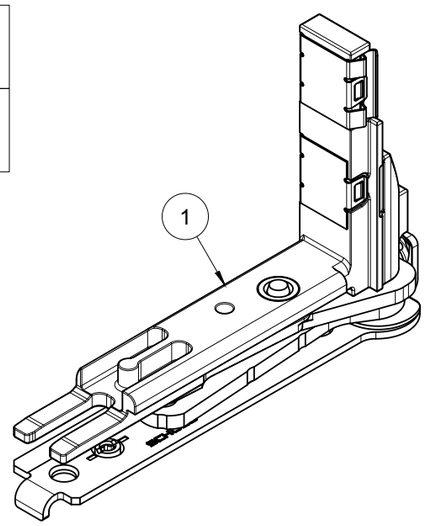


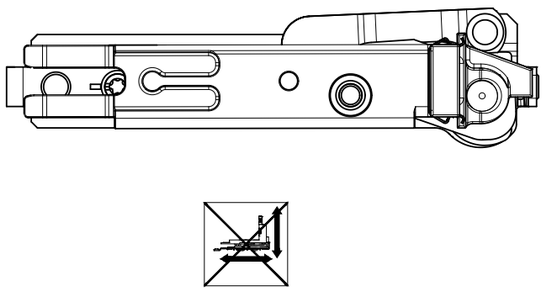

130 kg

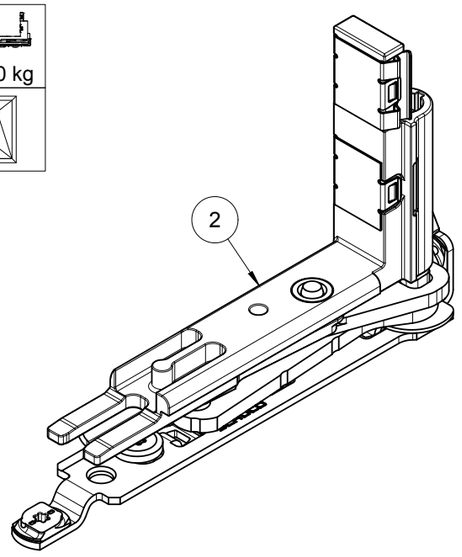


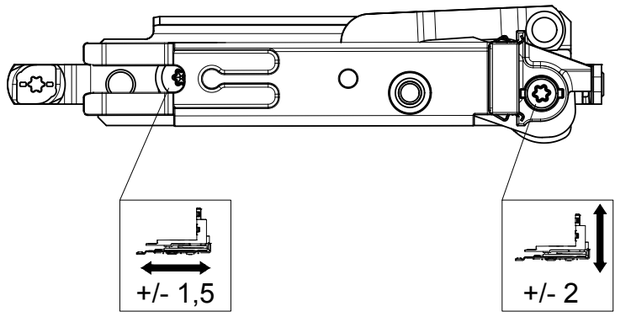


160 kg

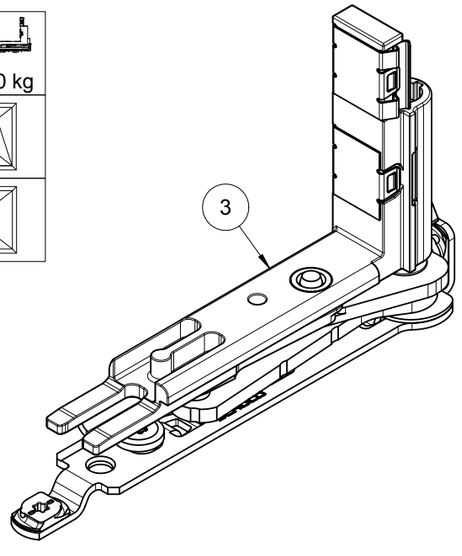


1.

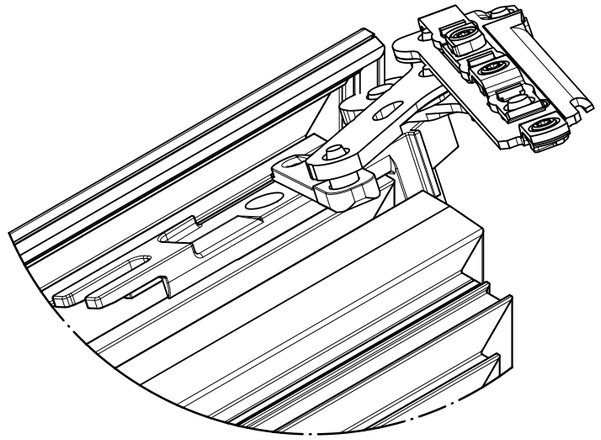

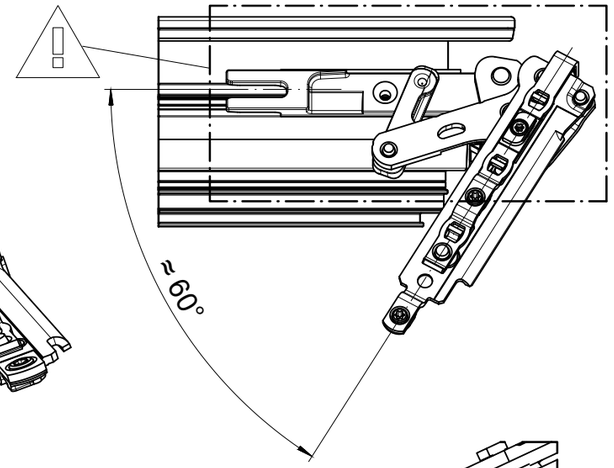


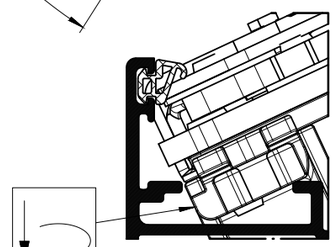

2.

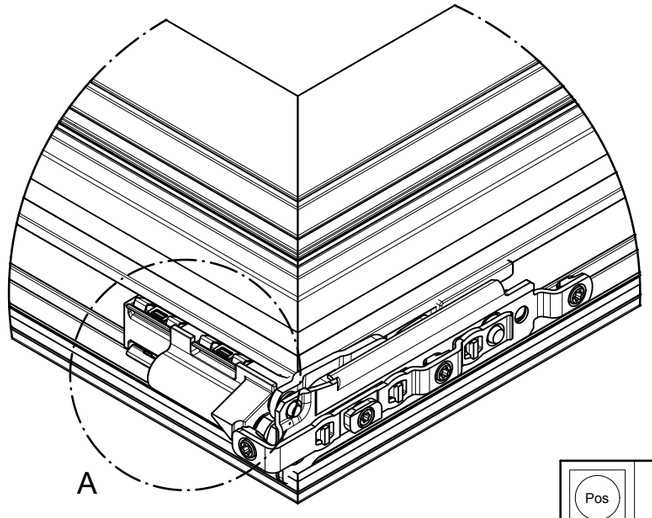


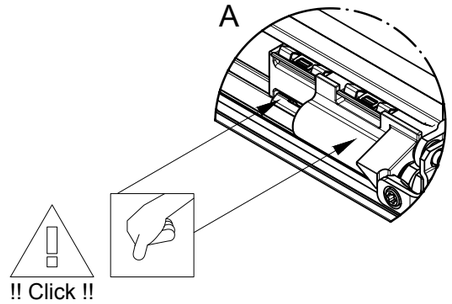


| Pos | | LS | RS | |
|---|---|---|---|---|
| 1 | 60 kg | 277239 | 277240 | 1 |
| | | 277241 | 277242 | 10 |
| 2 | 130 kg | 277007 | 277008 | 1 |
| | | 277009 | 277010 | 10 |
| 3 | 160 kg | 277173 | 277174 | 1 |
| | | 277175 | 277176 | 10 |

| | |
|---|---|
| Schüco AvanTec SimplySmart - Beschlagmontage - Bandseite unten - Ecklager | K1011806 |
| Schüco AvanTec SimplySmart - Fittings installation - Hinge side at bottom - corner pivots | 0302 |
| Schüco AvanTec SimplySmart - Montage des ferrures - Côté bas paumelles - Pièce d'appui | |
| Schüco AvanTec SimplySmart - Beslagmontage - Scharnierzijde onder - hoeksteun | Schüco AvanTec SimplySmart |



Technische Änderungen vorbehalten. Alle Rechte vorbehalten. • Subject to change without notice. All rights reserved.
Sous réserve de modifications techniques. Tous droits réservés. • Technische wijzigingen voorbehouden. Alle rechten voorbehouden.
©Schüco International KG, Bielefeld, Germany.

Klik op een artikelnummer om het artikel op kozijnparts.nl te bekijken. Blauw onderstreept = klikbaar.

# Nederlandse vertaling

Schüco AvanTec SimplySmart - Nederlandse vertaling

Bron: Schüco Beschlagkatalog AvanTec SimplySmart BK 1-3.1 (09.2025), blz. B2-6/B2-7 en B3-22/B3-23, Duits/Engels. Vertaling Kozijn Parts. Het blad B-195 uit de fabricagecatalogus FK 1-3.1 heeft al Nederlandse tekst.

**Dit artikel: 277 240 (in de bladen hiervoor geel gemarkeerd)**

## Kopteksten

| | |
|---|---|
| **Drehkipp-Fenster (DK) / Dreh-Fenster (D)** | draai-kiepramen / draairamen |
| **Einzelbeschlagteile** | losse beslagonderdelen (tekening: positienummers; tabel: Schüco-nummers) |
| **Maximales Flügelgewicht 60 kg / 130 kg** | maximaal vleugelgewicht 60 kg / 130 kg |
| **Drehkipp, KvD / Dreh, Kipp / Stulp / Gegenläufig** | draai-kiep, kiep-voor-draai / draai, kiep / stolp / tegenlopend |
| **Schrägfenster / Schwerlastbeschlag / Komfort Beschlag / Funktionsflügel** | schuine ramen / zwaarlastbeslag / comfortbeslag / functievleugels |

## Tabelkop

| | |
|---|---|
| **Pos. / Bezeichnung / LS / RS / VE** | positie op de tekening / omschrijving / DIN links / DIN rechts / aantal per verpakking (1 of 10) |
| **1 / 2 / 3 / 4 (raamtekeningen)** | aantal per raamuitvoering |

## Onderdelen

| | |
|---|---|
| **Ecklager V60 / V130 / V160 (Pos. 2)** | hoeklager = onderscharnier, tot 60 / 130 / 160 kg (positie 2) |
| **DK-Schere / Drehschere** | draai-kiepschaar / draaischaar |
| **Eckumlenkung mit Rolle / mit Sperre** | hoekoverbrenger met rol / met blokkering |
| **Symmetrisches Kammergetriebe** | symmetrische aandrijving (één uitvoering voor links en rechts) |
| **Auflaufbock DK, D, Stulp** | oploopblok voor draai-kiep, draai en stolp |
| **Entlastungslager D** | ontlastingsblok voor draairamen |
| **Riegelstück Basic / Comfort** | sluitstuk basic / comfort |
| **Schließrolle verstellbar** | verstelbare sluitrol |
| **Drehanschlag** | draaiaanslag |
| **Eigenanschlag 90°** | eigen aanslag 90° |
| **Grundrosette C0 / Fenstergriff Standard C0** | basisrozet C0 / raamkruk standaard C0 |
| **Riegelstange KS** | kunststof verbindingsstang |
| **Längenermittlung siehe Fertigungsunterlagen** | lengte bepalen: zie de fabricagedocumentatie |
| **Varianten und Alternativartikel siehe Kompendium "Zubehör"** | varianten en alternatieven: zie het hoofdstuk "Toebehoren" |
| **( ) Artikel optional** | artikel tussen haakjes is optioneel |

Vertaling door Kozijn Parts van de originele fabrikantpagina's hiervoor. Bij verschil geldt de originele tekst van de fabrikant.

Klik op een artikelnummer om het artikel op kozijnparts.nl te bekijken. Blauw onderstreept = klikbaar.