Einzelbeschlagteile • *Individual fittings components*

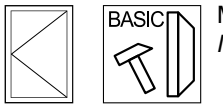

Maximales Flügelgewicht 60 kg / 130 kg
Maximum vent weight 60 kg / 130 kg

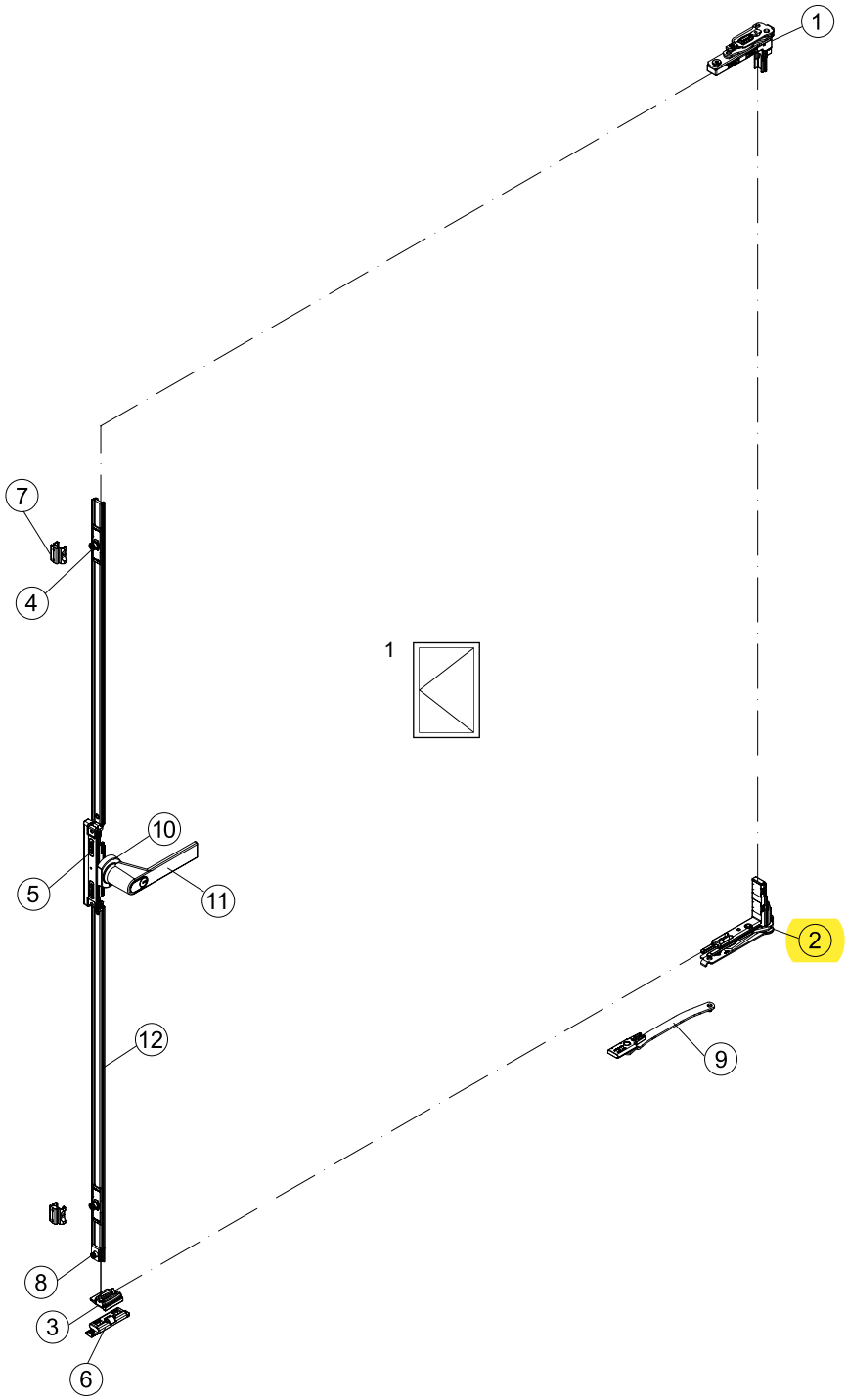

Einzelbeschlagteile • *Individual fittings components*

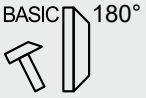

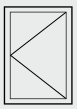

		Pos. *Item*	Bezeichnung *Description*	LS	RS	VE	
60 kg / 130 kg		①	Drehschere V130 *Side-hung stay V130*	277 089	277 090	1	1
				277 091	277 092	10	
60 kg		②	Ecklager V60 *Corner pivot V60*	277 239	277 240	1	1
				277 241	277 242	10	
130 kg			Ecklager V160 *Corner pivot V160*	277 173	277 174	1	
				277 175	277 176	10	
		③	Entlastungslager D *Side-hung (D) load support*	277 082		–	1
				277 081		10	
		④	Schließrolle verstellbar *Adjustable locking roller*	277 048		10	2
				277 049		50	
	23	⑤()*	Symmetrisches Kammergetriebe *Symmetrical cavity-fitted gearbox*	277 180		1	1
				277 181		10	
		⑥	Auflaufbock D *Side-hung (D) engagement block*	277 070		–	1
				277 071		10	
		⑦	Riegelstück Basic *Basic keep*	277 099		–	2
				277 098		50	
			Riegelstück Comfort *Comfort keep*	277 917		10	
				277 918		50	
		⑧	Drehanschlag *Anti-turn stop*	277 086		–	1
				277 085		10	
130 kg		⑨()*	Eigenanschlag 90° *90° rebate*	277 255	277 256	1	(1)
				277 257	277 258	10	
		⑩*	Grundrosette C0 *Basic rosette C0*	247 083		1	1
				247 091		20	
		⑪*	Fenstergriff Standard C0 *Standard window handle C0*	247 001		1	1
				247 009		20	
		⑫*	Riegelstange KS *Plastic locking bar (KS)*	277 870		6 m	Längenermittlung siehe Fertigungsunterlagen *For length calculation, see fabrication documentation*
				277 871		4 x 60 m	

* Varianten und Alternativartikel siehe Kompendium „Zubehör“
* *See the “Accessories” chapter for options and alternative articles*

( ) Artikel optional
Optional article

Klik op een artikelnummer om het artikel op kozijnparts.nl te bekijken. Blauw onderstreept = klikbaar.

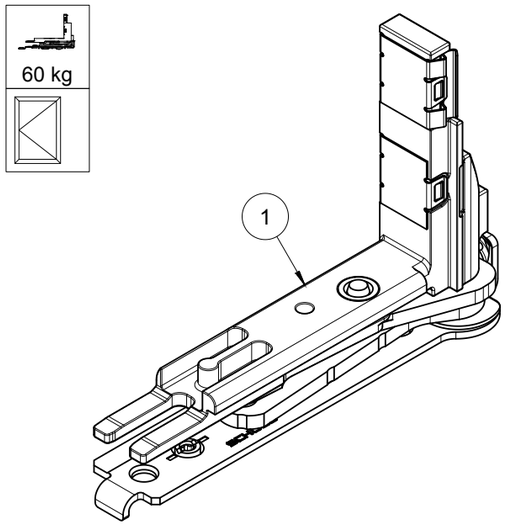

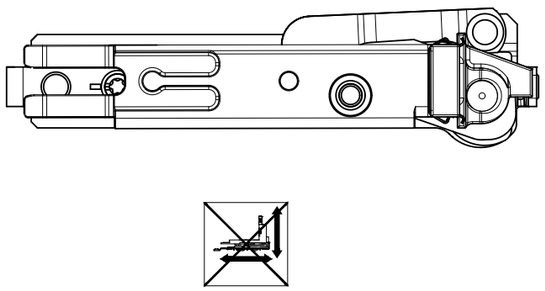

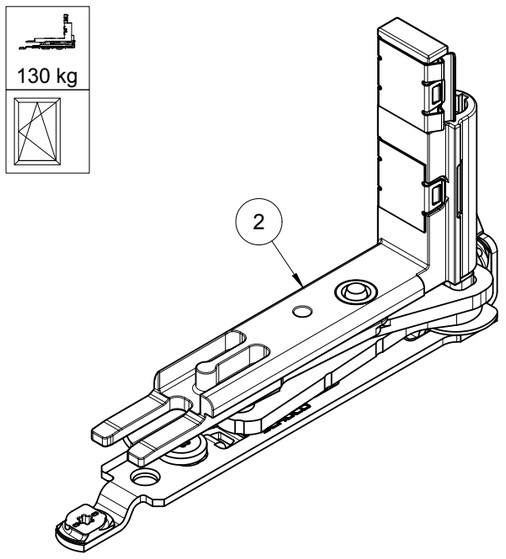

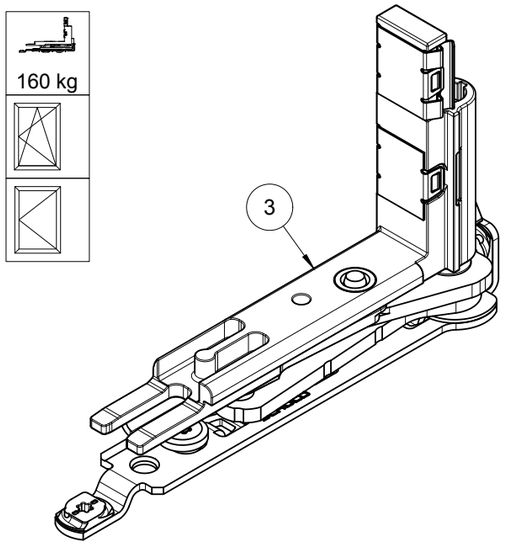

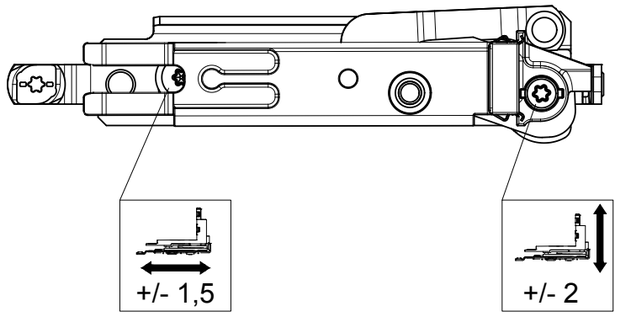

1.

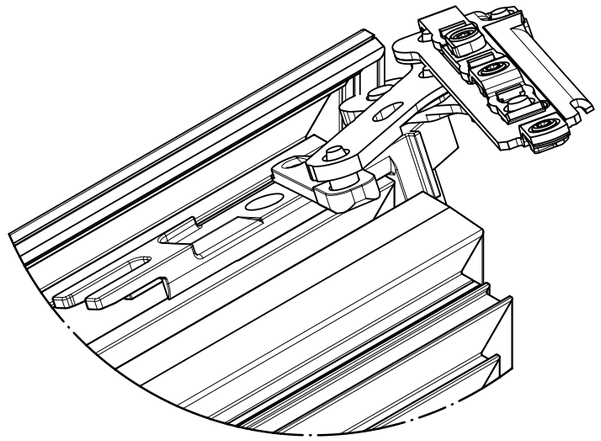

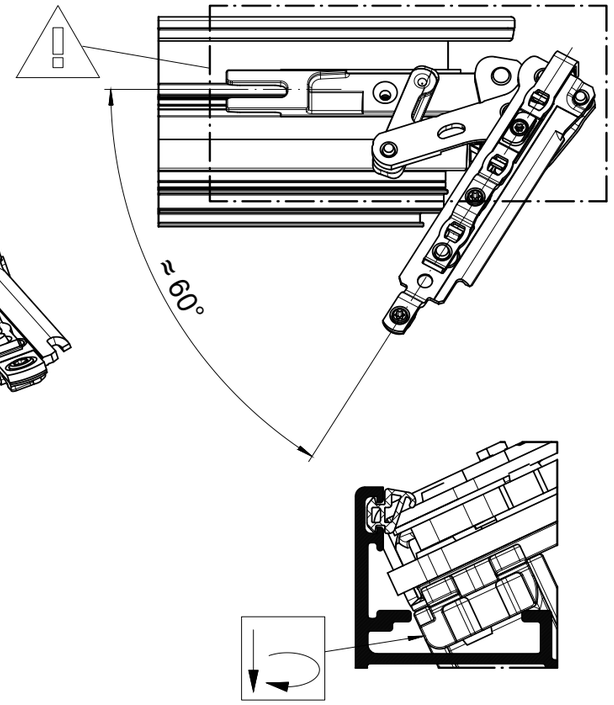

2.

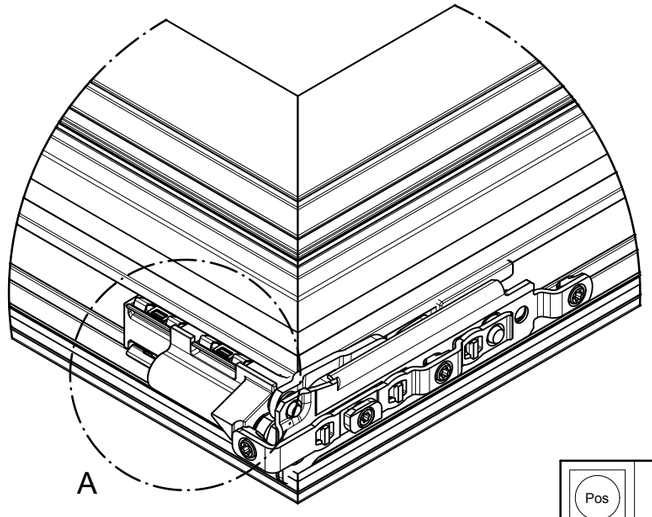

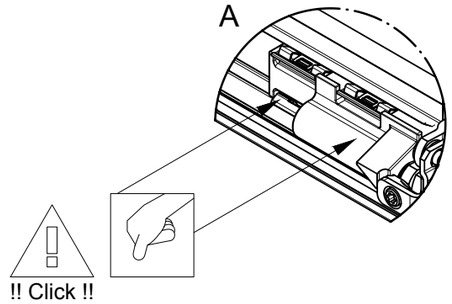

Pos		LS	RS	
1	60 kg	277239	277240	1
		277241	277242	10
2	130 kg	277007	277008	1
		277009	277010	10
3	160 kg	277173	277174	1
		277175	277176	10

Schüco AvanTec SimplySmart - Beschlagmontage - Bandseite unten - Ecklager	K1011806
Schüco AvanTec SimplySmart - Fittings installation - Hinge side at bottom - corner pivots	0302
Schüco AvanTec SimplySmart - Montage des ferrures - Côté bas paumelles - Pièce d'appui	
Schüco AvanTec SimplySmart - Beslagmontage - Scharnierzijde onder - hoeksteun	Schüco AvanTec SimplySmart

Technische Änderungen vorbehalten. Alle Rechte vorbehalten. • Subject to change without notice. All rights reserved.
Sous réserve de modifications techniques. Tous droits réservés. • Technische wijzigingen voorbehouden. Alle rechten voorbehouden.
©Schüco International KG, Bielefeld, Germany.

Klik op een artikelnummer om het artikel op kozijnparts.nl te bekijken. Blauw onderstreept = klikbaar.

Nederlandse vertaling

Schüco AvanTec SimplySmart - Nederlandse vertaling

Bron: Schüco Beschlagkatalog AvanTec SimplySmart BK 1-3.1 (09.2025), blz. B2-6/B2-7 en B3-22/B3-23, Duits/Engels. Vertaling Kozijn Parts. Het blad B-195 uit de fabricagecatalogus FK 1-3.1 heeft al Nederlandse tekst.

Dit artikel: 277 239 (in de bladen hiervoor geel gemarkeerd)

Kopteksten

Drehkipp-Fenster (DK) / Dreh-Fenster (D)	draai-kiepramen / draairamen
Einzelbeschlagteile	losse beslagonderdelen (tekening: positienummers; tabel: Schüco-nummers)
Maximales Flügelgewicht 60 kg / 130 kg	maximaal vleugelgewicht 60 kg / 130 kg
Drehkipp, KvD / Dreh, Kipp / Stulp / Gegenläufig	draai-kiep, kiep-voor-draai / draai, kiep / stolp / tegenlopend
Schrägfenster / Schwerlastbeschlag / Komfort Beschlag / Funktionsflügel	schuine ramen / zwaarlastbeslag / comfortbeslag / functievleugels

Tabelkop

Pos. / Bezeichnung / LS / RS / VE	positie op de tekening / omschrijving / DIN links / DIN rechts / aantal per verpakking (1 of 10)
1 / 2 / 3 / 4 (raamtekeningen)	aantal per raamuitvoering

Onderdelen

Ecklager V60 / V130 / V160 (Pos. 2)	hoeklager = onderscharnier, tot 60 / 130 / 160 kg (positie 2)
DK-Schere / Drehschere	draai-kiepschaar / draaischaar
Eckumlenkung mit Rolle / mit Sperre	hoekoverbrenger met rol / met blokkering
Symmetrisches Kammergetriebe	symmetrische aandrijving (één uitvoering voor links en rechts)
Auflaufbock DK, D, Stulp	oploopblok voor draai-kiep, draai en stolp
Entlastungslager D	ontlastingsblok voor draairamen
Riegelstück Basic / Comfort	sluitstuk basic / comfort
Schließrolle verstellbar	verstelbare sluitrol
Drehanschlag	draaiaanslag
Eigenanschlag 90°	eigen aanslag 90°
Grundrosette C0 / Fenstergriff Standard C0	basisrozet C0 / raamkruk standaard C0
Riegelstange KS	kunststof verbindingsstang
Längenermittlung siehe Fertigungsunterlagen	lengte bepalen: zie de fabricagedocumentatie
Varianten und Alternativartikel siehe Kompendium "Zubehör"	varianten en alternatieven: zie het hoofdstuk "Toebehoren"
( ) Artikel optional	artikel tussen haakjes is optioneel