# 8. Montagevolgorde

## 8.1. Chrono Plus

- De montagevolgorde geldt zowel voor kadergroef 14/18 mm als voor kadergroef 10/14 mm.
- Sluitstuk 12L moet enkel geplaatst worden als Fh = 2201-2400 mm en Fb = 1401-1700 mm én indien men de hoogste klasse van wind- en waterdichtheid wil behalen volgens de Europese norm EN 12208 (1200 Pa).

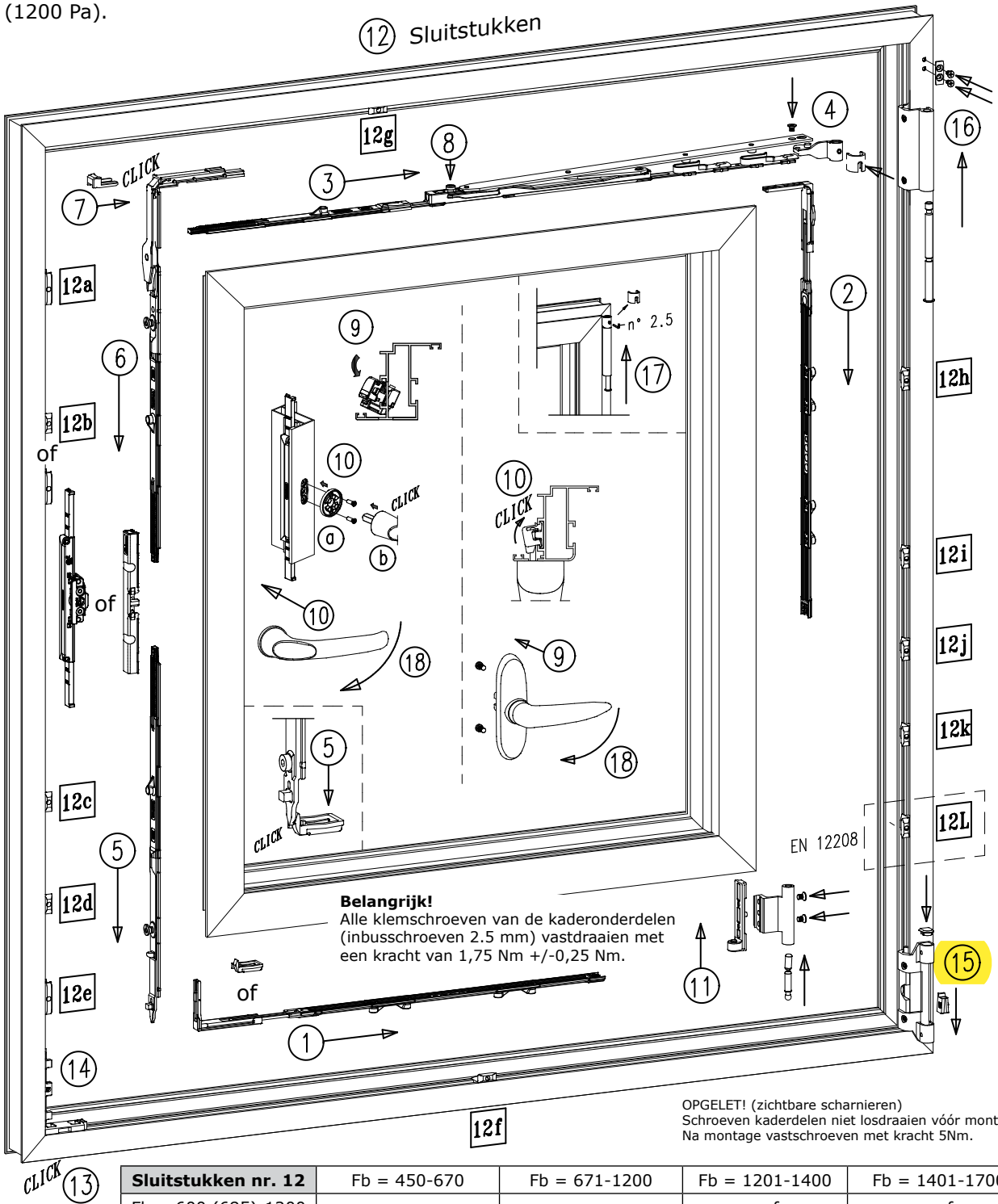


| Sluitstukken nr. 12 | Fb = 450-670 | Fb = 671-1200 | Fb = 1201-1400 | Fb = 1401-1700 |
|---|---|---|---|---|
| Fh = 600 (685)-1200 | a, e | a, e | a, e, f, g | a, e, f, g |
| Fh = 1201-1800 | a, b, e, k | a, b, e, k | a, b, e, f, g, k | a, b, e, f, g, k |
| Fh = 1801-2400 | a, b, c, e, h, k | a, b, c, e, h, k | a, b, c, e, f, g, h, k | a, b, c, e, f, g, h, i, k |
| Fh = 2401-2800 | a, b, c, d, e, h, i, j, k | a, b, c, d, e, h, i, j, k | | |

# 3. Chrono zichtbare scharnieren

## 3.1. Scharnieren

- Vleugelgewicht = max. 130 kg.
- Standaard kunnen de scharnieren gewichten tot 90 kg dragen.
- Versterkingsset nr. 35140-790 moet geplaatst worden voor Fg > 90 kg of Fb > 1400 mm of Fh > 2400 mm.
- Gelieve bij bestelling het volgende opgeven:
  - schaar nr. 35001-550, 35002-550 of 35003-550 (afhankelijk van de breedte)
  - set niet-kleurgebonden scharnierdelen nr. 35140-12
  - set kleurgebonden scharnierdelen nr. 35140-10
  - versterkingsset nr. 35140-790 (Fg > 90 kg of Fb > 1400 mm of Fh > 2400 mm)

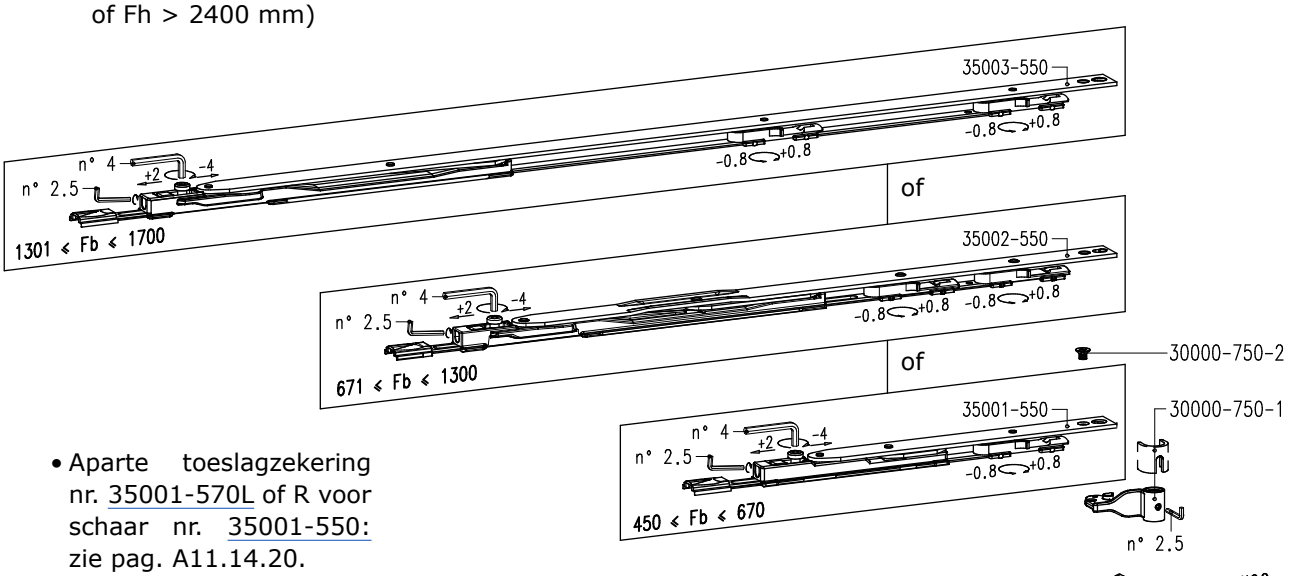


- Aparte toeslagzekering nr. 35001-570L of R voor schaar nr. 35001-550: zie pag. A11.14.20.

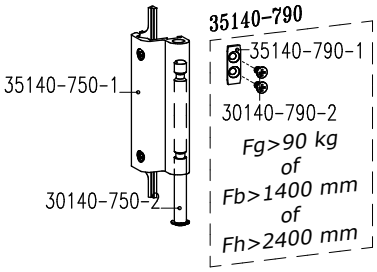


| Schaar nr. 35001-550, 35002-550 of 35003-550 | | |
|---|---|---|

| Set niet-kleurgebonden scharnierdelen nr. 35140-12 | | |
|---|---|---|
| 1 | 30000-750-2 | schroef bovenscharnier |
| 1 | 30000-760-2 | as onderscharnier |
| 1 | 30140-750-2 | as bovenscharnier |
| 1 | 30140-760-2 | lagerstuk onderscharnier |
| 2 | 35000-760-3 | schroef onderscharnier |
| 1 | 35000-760-4 | aantrekstuk onderscharnier |

| Set kleurgebonden scharnierdelen nr. 35140-10 | | |
|---|---|---|
| 1 | 30000-750-1 | vleugeldeel bovenscharnier |
| 1 | 35000-760-1 | vleugeldeel onderscharnier |
| 1 | 35140-750-1 | kaderdeel bovenscharnier |
| 1 | 35140-760-1 | kaderdeel onderscharnier |
| 1 | 30140-760-3 | afdekkapje onderscharnier |

| Versterkingsset nr. 35140-790 (Fg>90 kg of Fb>1400 mm of Fh>2400 mm) | | |
|---|---|---|
| 1 | 35140-790-1 | versterkingsplaat |
| 2 | 30140-790-2 | schroef |

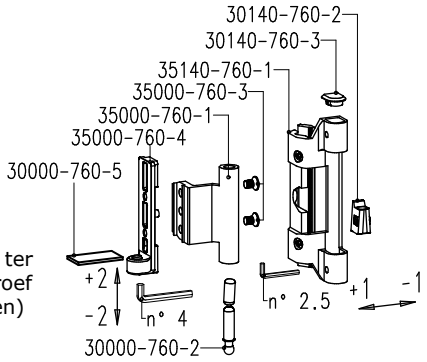


Plaatje nr. 30000-760-5 ter ondersteuning regelschroef (afzonderlijk te bestellen)



Klik op een artikelnummer om het artikel op kozijnparts.nl te bekijken. Blauw onderstreept = klikbaar.

### Opmerkingen

- Na demontage van de centrale sluiting, moet de schaar op de volgende manier gepositioneerd worden.

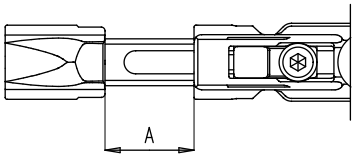


| Schaar | Afstand A |
|---|---|
| 35001-550 | 23,5 mm |
| 35002-550 | 22 mm |
| 35003-550 | 23,5 mm |

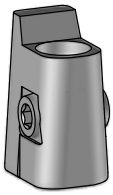

- Balkonramen:
  Balkonramen worden intensief gebruikt waardoor het regelstuk nr. 30140-760-2 van de onderscharnier moet vervangen worden door het regelstuk **nr. 35144-760-2** (afzonderlijk te bestellen).
- De regelbare scharnieren zijn getest volgens de normen voor ramen.
  Daarom mogen deze scharnieren niet gebruikt worden voor raamdeuren met als functie deur.
- Voor ramen met vleugelgewichten van 130 kg tot 170 kg raden wij Chrono Invision Pro scharnieren aan.

## 3.2. Bewerkingen

### Dichtingen onder- en bovenscharnier

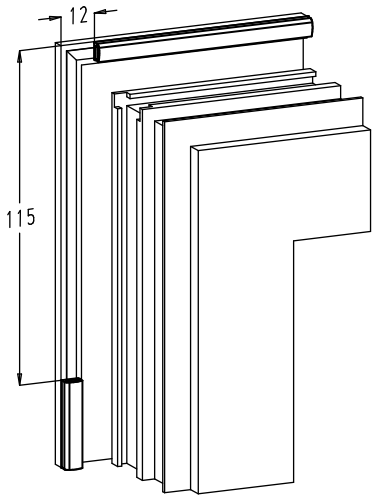


Bovenscharnier

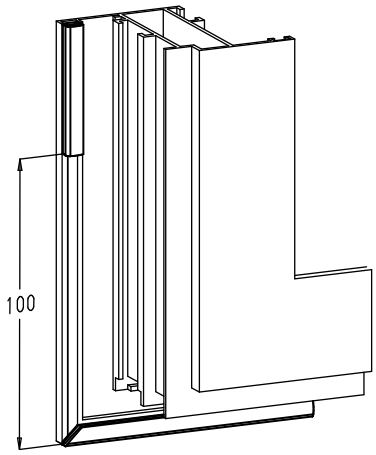


Onderscharnier

### Versterkingsset

- Bij ramen met een vleugelgewicht > 90 kg of Fb > 1400 mm of Fh > 2400 mm is het verplicht de bovenscharnier te versterken d.m.v. de versterkingsset nr. 35140-790.
- De zelftappende schroeven M4x10 moeten bevestigd worden in minimum 6 mm materiaaldikte.

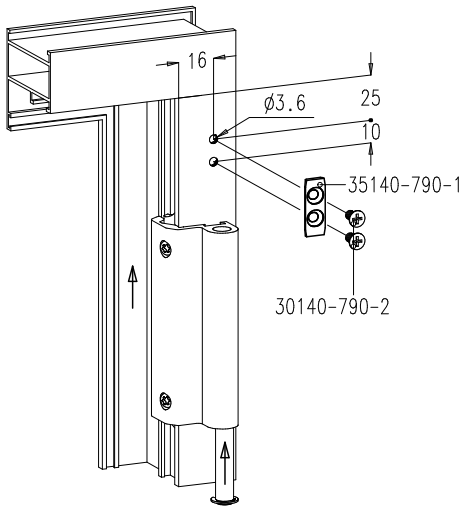


### Onderhoud

- Smeren van regelpotje.
- Meer informatie vindt u in de onderhoudsinstructies.



Klik op een artikelnummer om het artikel op kozijnparts.nl te bekijken. Blauw onderstreept = klikbaar.