7. Besteltabellen

7.1. Bediening

- De bediening bestaat uit:

Handgreep Edge
30000-682-xx
30000-688-xx
35000-682-yy
35300-682-yyCYL
35300-682-yyKNOB

Handgreep Horizon
30000-680-xx
30000-680B-xx

Handgreep Sobinox
30600-6..-xx
175.-zz
185.CYL-zz
185.AL-zz

Schroeven handgreep

Inbouwslot
10000-724
10000-725

Meeneemtap
10000-721-10
10000-721-11
10000-721-12
10000-721-13
10000-721-14
10000-721-15
10000-721-16

Meeneemset
24000-700
24000-701

- Opmerkingen:
  - De keuze van de onderdelen voor de bediening is profielafhankelijk!
  - Stiftlengtes:
    - xx = 0, 25, 38, 65 of 90 mm
    - yy = 25, 38, 65 of 90 mm
    - zz = 0, 25 of 38 mm

- Bevestigingsschroeven handgreep M5xlengte Din 965

Afmeting Z	Schroef	Code in set
-	geen	-
40-45 mm	M5x55	A
45-50 mm	M5x60	B
50-55 mm	M5x65	C
55-60 mm	M5x70	D
60-65 mm	M5x75	E
65-70 mm	M5x80	F
85-90 mm	M5x100	J

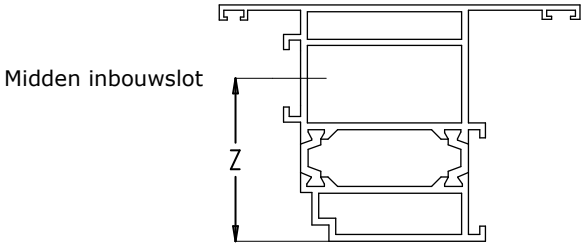

- De combinatie van deze onderdelen (zonder handgreep!) is verkrijgbaar in sets nr. 24000-...-...

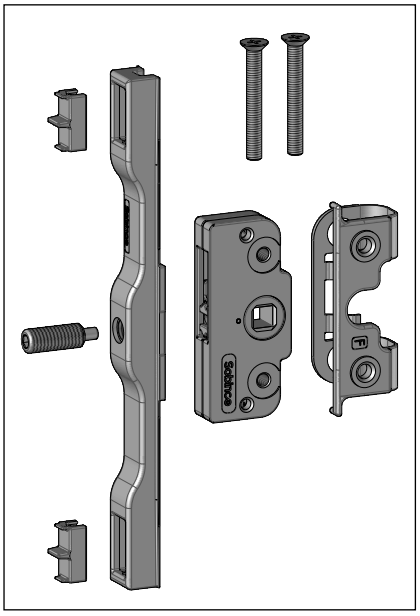

Voorbeeld: 24000-720-10 A

- -, A, B, C, D, E, F, J: zie hierboven
- Meeneemtap:
  - 10: 10000-721-10
  - 11: 10000-721-11
  - 12: 10000-721-12
  - 13: 10000-721-13
  - 14: 10000-721-14
  - 15: 10000-721-15
  - 16: 10000-721-16
- Inbouwslot + meeneemset:
  - 720: 10000-724 + 24000-700
  - 721: 10000-724 + 24000-701
  - 722: 10000-725 + 24000-700
  - 723: 10000-725 + 24000-701
- Setnummer

Klik op een artikelnummer om het artikel op kozijnparts.nl te bekijken.

1. Algemene kenmerken

1.1. Algemeen

- Speciaal inbouwslot om te combineren met een Chrono Safe SKG** centrale sluiting voor buitendraaiende ramen. Het inbouwslot wordt bediend door een handgreep met vierkantstift 7x7 mm.
- Voor meer info betreffende het Chrono Safe SKG** hang- en sluitwerk: zie hoofdstuk C11.10.
- Wij raden aan om steeds uw profielen door te sturen en alle noodzakelijke bijkomende info zodanig dat wij voor u de beste oplossing kunnen uitwerken. De volgende bijkomende info is van groot belang:
  - gebruiksfrequentie (raamdeur)
  - vleugelafmetingen
  - vleugelgewicht
  - winddruk
  - soort gebouw
  - aantal ramen
- De netto opening voor standaard ramen moet beperkt worden tot maximaal 200 mm met behulp van een raambegrenzer en dit om te voorkomen dat:
  - de ramen zouden overwaaien
  - de scharnieren zouden beschadigd raken
  - personen door het raam zouden vallen tijdens het bedienen van het raam
  - personen aan de buitenzijde zouden verwond raken bij het openen van het raam

1.2. Standaard ramen

- **De maximale opening moet begrensd worden op 200 mm!**
- Vleugelafmetingen (bepaald door sluitwerk):
  - Vleugelbreedte: max. 1400 mm.
  - Vleugelhoogte: max. 2400 mm.
- Scharnieren en vleugelgewicht:
  - Zichtbare Chrono scharnieren: max. 90 kg.
  - Regelbare zichtbare Chrono scharnieren: max. 130 kg.
    - Vleugelgewicht > 90 kg: + versterkingsset
    - Vleugelhoogte > 1200 mm: + 1 scharniersluitstuk
    - Vleugelhoogte > 1800 mm: + 2 scharniersluitstukken
  - Verdektliggende Chrono Invision Go scharnieren: max. 90 kg.
    - Vleugelbreedte: max. 1300 mm
  - Verdektliggende Chrono Invision Pro scharnieren: max. 170 kg.
    - Vleugelgewicht > 130 kg: + versterkingsset
- Hoogte handgreep A:
  - Algemeen: min. Fh/3, max. Fh/2.
  - A_{min} = 308 mm.