2. Kleine ramen met meenemer

2.1. Fh = 480-600 mm

Toepassingen

- Sluitwerk:
  - Chrono standaard
  - Chrono Plus
- Scharnieren:
  - zichtbare scharnieren
  - Invision Pro scharnieren
  - Invision Go scharnieren
- Wordt ook toegepast voor:
  - kip-draairamen
  - draairamen
  - kipramen

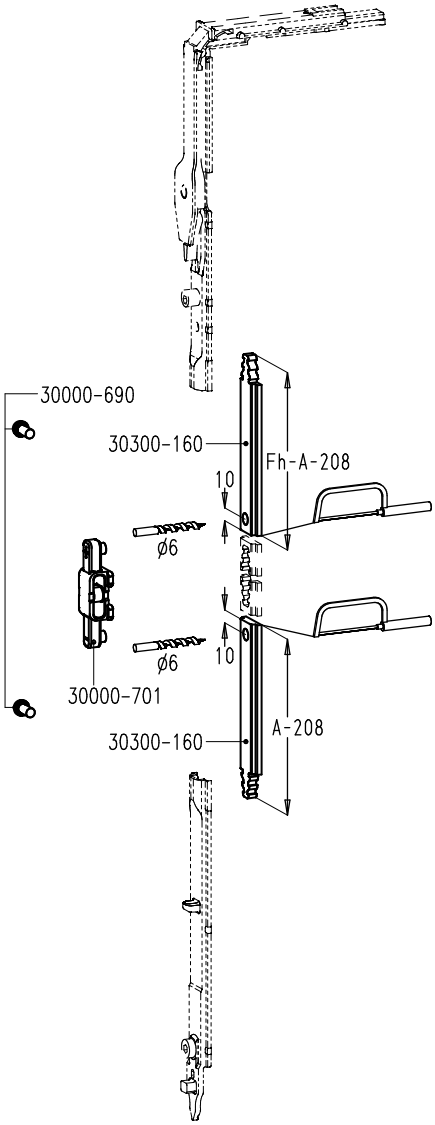

Set nr. 30000-702

- Set nr. 30000-702 bevat meenemer nr. 30000-701 voor een standaard handgreep met vork.

Set nr. 30000-702		
2	30000-690	schroef handgreep
1	30000-701	meenemer
2	30300-160	tringel

- Werkwijze:
  - Tringellengtes bepalen en tringels nr. 30300-160 afzagen.
  - Gat ø6 mm boren in de tringel.

Klik op een artikelnummer om het artikel op kozijnparts.nl te bekijken.