1. Inbouwsloten nr. 35000-720 en 35300-720

1.1. Eigenschappen

- De inbouwsloten nr. 35000-720 en 35300-720 zijn te gebruiken met de rozetloze handgrepen.
- De inbouwsloten zijn volledig vervaardigd uit roestvrije materialen.
- De montage is enkel mogelijk bij ramen vanaf 685 mm vleugelhoogte.
- Het inbouwslot nr. 35000-720 is te gebruiken voor Chrono Standaard en Chrono Plus.
- De set nr. 35300-720 voor Chrono Safe bestaat uit een inbouwslot nr. 35000-720 en een diktestuk nr. 30340-632-1.

Profielafmetingen

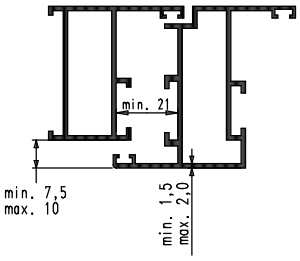

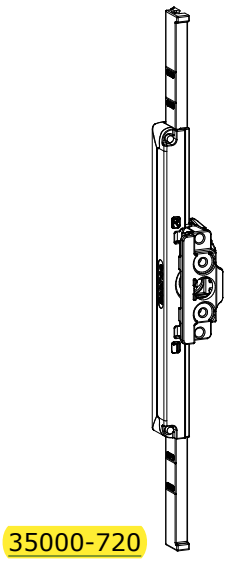

35000-720

Nr. 35000-720

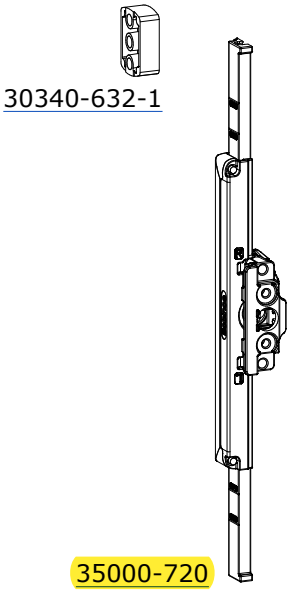

30340-632-1

35000-720

Nr. 35300-720 (Chrono Safe)

Inbouwslot nr. 35000-720		
1	35000-720	inbouwslot

Set nr. 35300-720		
1	30340-632-1	diktestuk
1	35000-720	inbouwslot

Klik op een artikelnummer om het artikel op kozijnparts.nl te bekijken.

1.2. Boorbeveiliging nr. 35300-720-6

- De boorbeveiliging is optioneel en kan gebruikt worden in combinatie met inbouwsloten nr. 35000-720, 35000-721, 35300-720 en 35300-721.
- De boorbeveiliging is vervaardigd uit een hardstalen plaat (60HRC).
- Montage: plaats de boorbeveiliging op de tap in de uitsparing op de achterzijde van het slot.
- Uitfrezing: 1 mm dieper uitfrezen dan tot de groeftand in vergelijking met de uitfrezing voor de inbouwsloten.

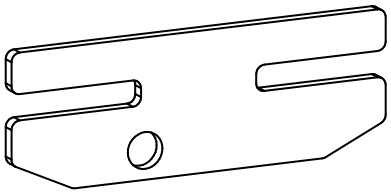

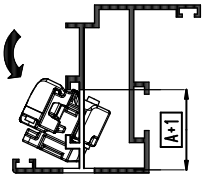



Klik op een artikelnummer om het artikel op kozijnparts.nl te bekijken.

1.3. Montage

1 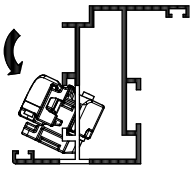

Controle: is de uitfrezing ontbraamd?

Kantel het slot achter de achterste tand van het profiel in.

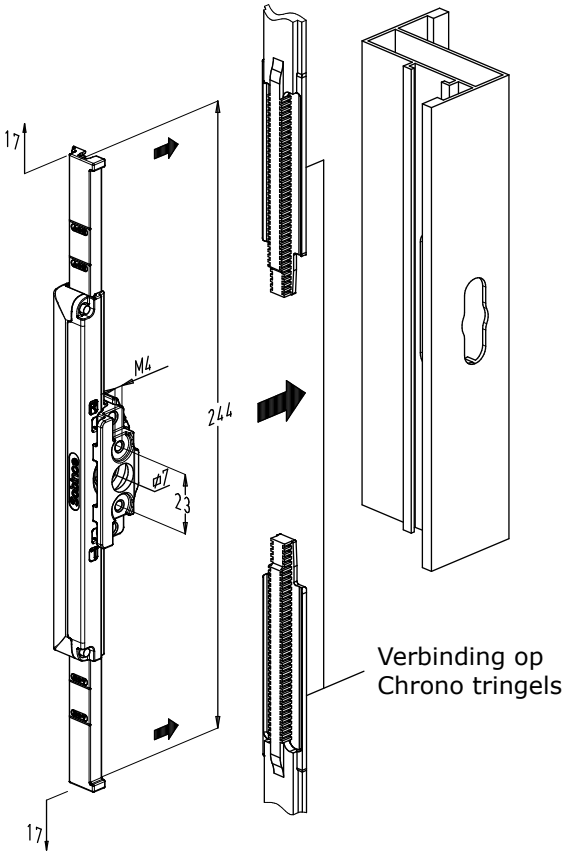

Verbinding op Chrono tringels

2 Monteer de rozet met de 2 bijgeleverde schroeven.

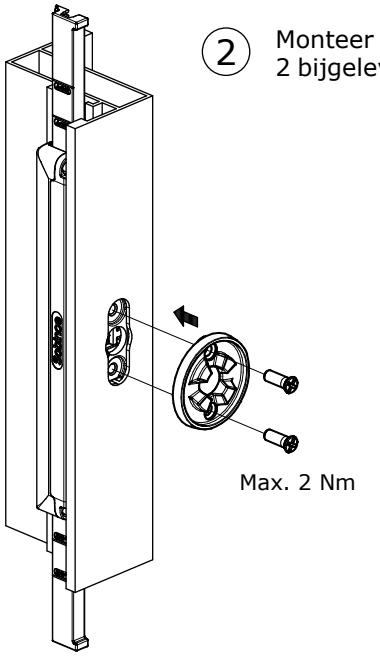

Max. 2 Nm

3 Klik de rozetloze greep vast.

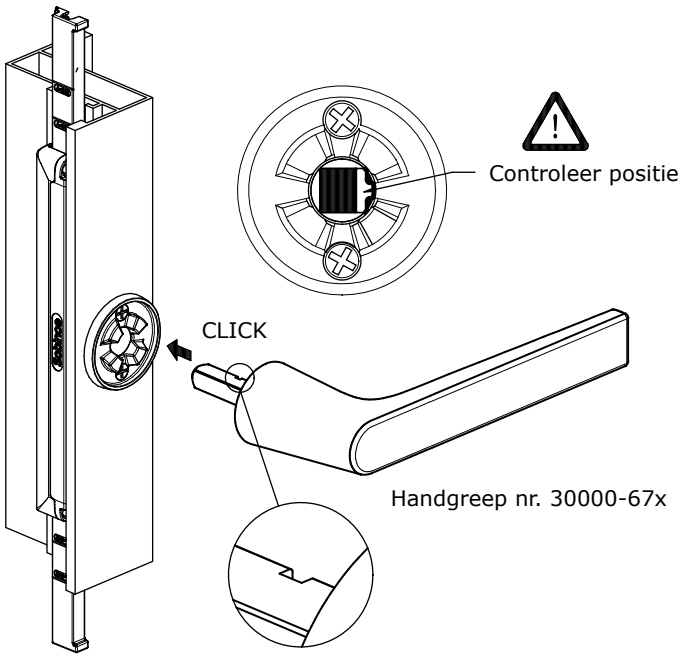

4 Controle:

Controleer of de greep goed vast zit binnen de 8 uur na het inklikken.

Verdraai daarom de kruk enkele keren naar alle standen en de beweeg de greep stevig van voor naar achter in elke stand.

Bij foute montage kan na 8 uur interne schade optreden.

1.4. Uitfrezingen

1ste frezing

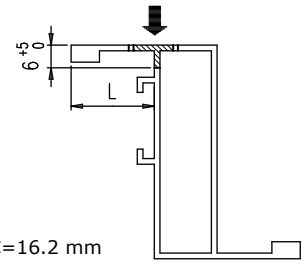

L=21.5 mm ⟶ C=16.2 mm
L=22 mm ⟶ C=16.7 mm

Minimum 6 mm diep

2de frezing

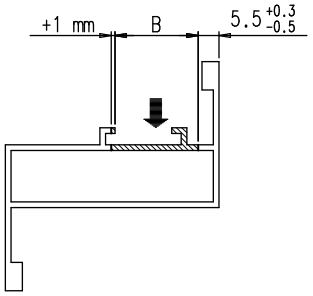

Met breedte **B + 1 mm** op afstand 5,5 mm

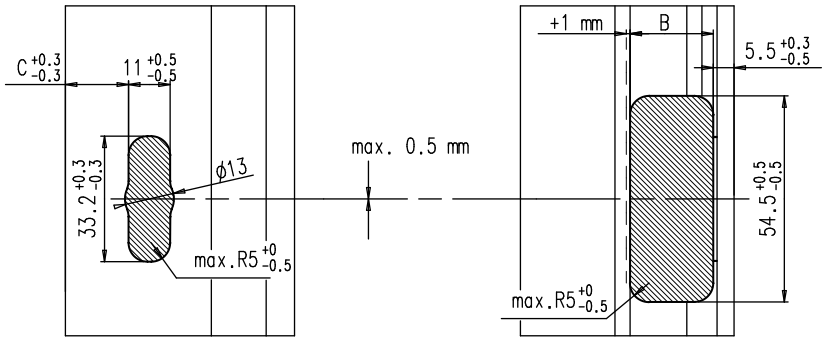

1.5. Demontage

① Greep op 90° draaien.

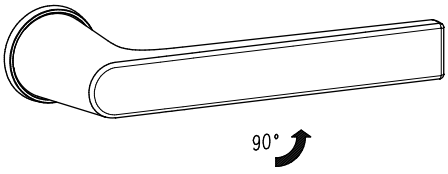

② Met klein gereedschap in uitsparing drukken.

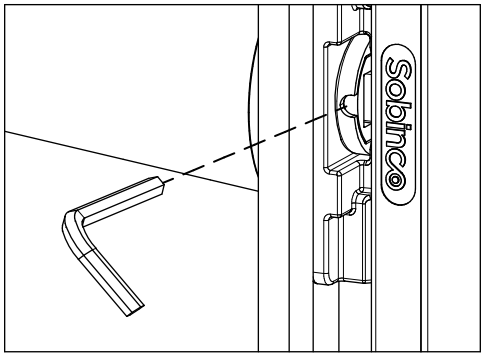

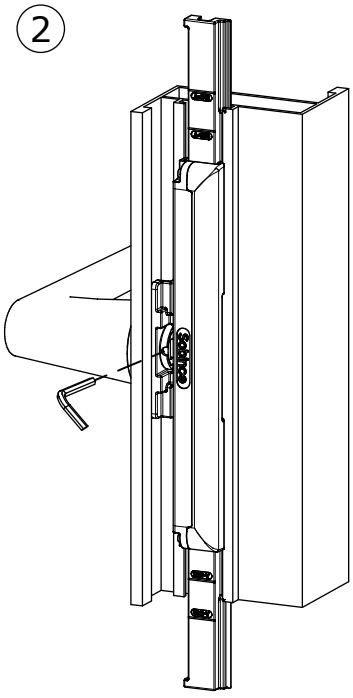

2. Rozetloze handgrepen

2.1. Algemeen

- De Edge handgrepen nr. 30000-673 (CYL), -674 en de Horizon handgrepen nr. 30000-670 (CYL), -671 hebben hetzelfde design als de gelijknamige deurkrukken en kunnen zo naast elkaar geplaatst worden om hetzelfde uitzicht te bekomen.

- Het inbraakwerend systeem Chrono Safe moet steeds bediend worden door de handgrepen met cilinder. De handgreep met cilinder kan vergrendeld worden in gesloten stand.

- Te gebruiken met Chrono inbouwslot nr. 35000-720 en nr. 35300-720 (enkel CYL-versie).

- Afwerking:
  - Nr. 30000-670, nr. 30000-673:
    Greep in aluminium en basis in zamak, steeds polyester poeder gelakt in meer dan 450 RAL-kleuren.
  - Nr. 30000-670 CYL, nr. 30000-671, nr. 30000-673 CYL, nr. 30000-674:
    Greep in aluminium en basis in zamak, greep geanodiseerd of greep en basis polyester poeder gelakt in meer dan 450 RAL-kleuren.

- De handgrepen zonder cilinder voldoen aan de eisen van de Europese norm EN13126-3:2023 met volgende classificatie:

Duur-zaamheid	Gewicht	Corrosie-bestendigheid	Test afmetingen	Inbraak-veiligheid	Sleutel-veiligheid	Type handgreep	Gebruiks-categorie
H3/180	0	5	0	0	0	C1	1

- De handgrepen met cilinder voldoen aan de eisen van de Europese norm EN13126-3:2023 met volgende classificatie:

Duur-zaamheid	Gewicht	Corrosie-bestendigheid	Test afmetingen	Inbraak-veiligheid	Sleutel-veiligheid	Type handgreep	Gebruiks-categorie
H3/180	0	4	0	2	2	C1	1

Klik op een artikelnummer om het artikel op kozijnparts.nl te bekijken.

3. Kleine ramen met inbouwsloten

3.1. Fh = 605-685 mm

Toepassingen

- Sluitwerk:
  - Chrono standaard
  - Chrono Plus
  - Chrono Safe
- Scharnieren:
  - zichtbare scharnieren
  - Invision Pro scharnieren
  - Invision Go scharnieren
- Wordt ook toegepast voor:
  - kip-draairamen
  - draairamen
  - kipramen

Inkorten inbouwslot

- Sloten nr. 35000-720, 35000-721, 35300-720 en 35300-721.
- 1ste inkorting:
  - Vleugelhoogte Fh = 632-685 mm
  - Eerste zaagsnede op slot (A<342)
  - Kunststof tringels nr. 35000-100 inkorten tot 75 mm
- 2de inkorting:
  - Vleugelhoogte Fh = 605-632 mm
  - Tweede zaagsnede op slot (A<316)
  - Kunststof tringels nr. 35000-100 inkorten tot 60 mm

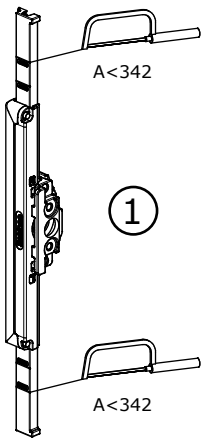

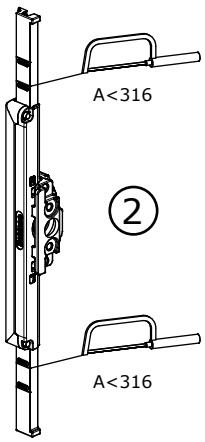

Klik op een artikelnummer om het artikel op kozijnparts.nl te bekijken.