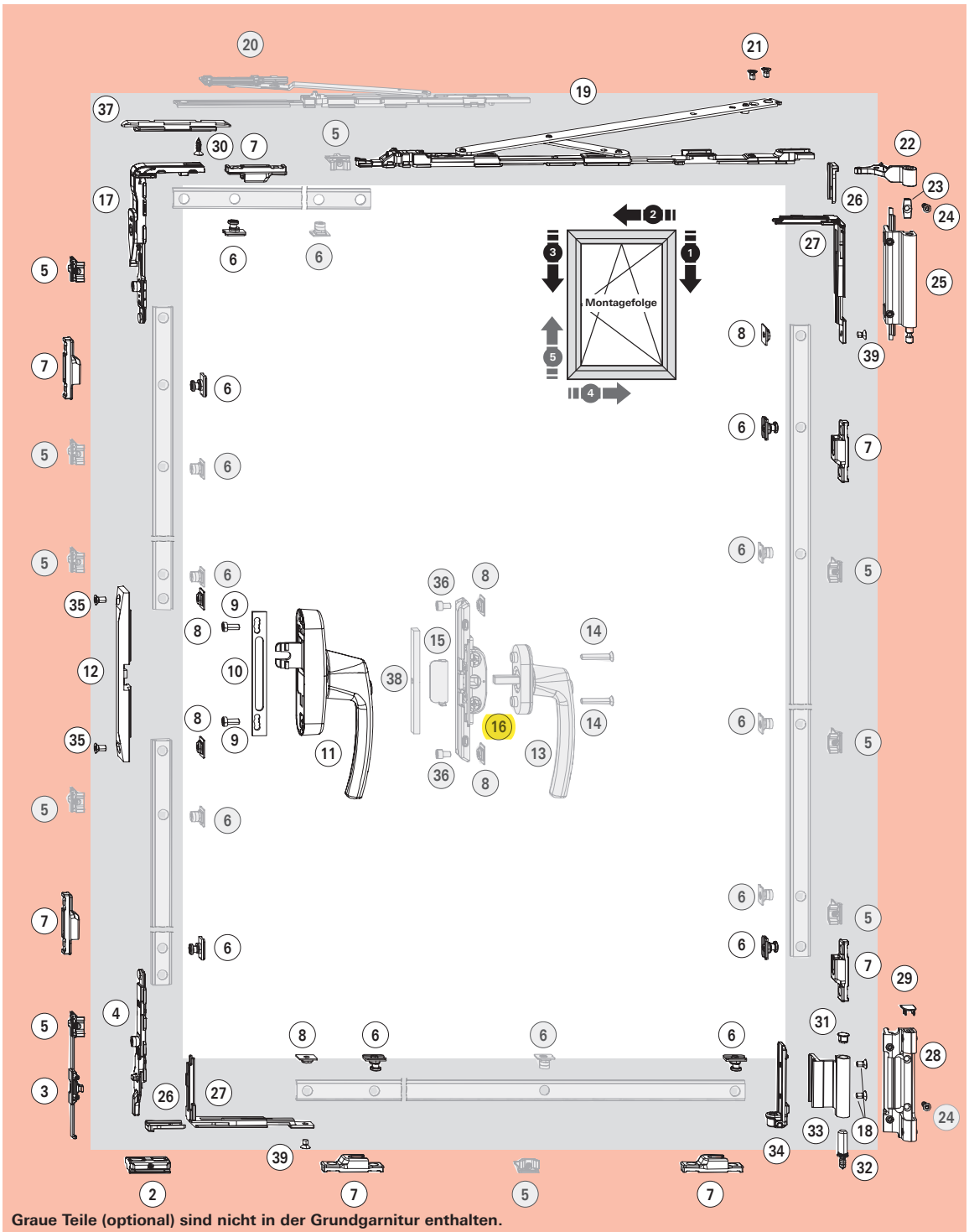

Graue Teile (optional) sind nicht in der Grundgarnitur enthalten.

Verschlussteile und Axer

Pos.	Stck.	Bezeichnung	VE	Material-Nr.
4	1	**Kippriegel**	100	490179
2	1	**Kipplager**	100	728860
3	1	**Aushebesperre V.01**	100	728696
	1	**Aushebesperre V.02**	100	728697
5	1	**Schließstück V.01**	100	728918
	1	**Schließstück V.02**	100	728920
6	7	**SH-Schließer, steckbar**	100	447245
7	7	**SH-Schließstück V.01**	100	212637
		SH-Schließstück V.02	100	212638
17	1	**Eckumlenkung m. SP**	50	490173
19	1	**Axer 400**	10	728785
	1	**Axer 600**	10	728786

Verschlussteile und Axer

Pos.	Stck.	Bezeichnung	VE	Material-Nr.
37	1	**SH-Falzluftreduzierung EU**	50	447112
30	1	**Senkblechschraube ST 4,8 x 16**	100	728932
27	2	**SH-Eckumlenkung MV**	10	334359
8	2	**SH-Mitnehmer**	100	447113
39	2	**Senkschraube M 5 x 7**	100	728928
26	2	**Fixiergabel Zink**	100	212636

HINWEIS
Optionale Zusatzteile (größenabhängig) siehe Standard, Seite 31.

Klik op een artikelnummer om het artikel op kozijnparts.nl te bekijken.

Anwendungsbereich

Flügelbreite **FB** ..... 525 – 1600 mm
Flügelhöhe **FH** ..... 700 – 2700[2] mm
Flügelgewicht **FG** ..... max. 90 / 130 kg[1]

Falzluft **FL** ..... 11,5 – 12 mm
Überschlagbreite **ÜBB** ..... 21,5 – 22 mm
Banddurchgang ..... >3,5 mm

Getriebe und Mitnehmer

Pos.	Stck.	Bezeichnung	VE	Material-Nr.
11	1	**RotoLine-Getriebe 26, abschließbar**		→ CTL 1
8	2	**SH-Mitnehmer**	100	**447113**
12	1	**SH-Getriebeschutz**	10	**487407**
35	2	**Senkschraube M 5 x 10**	100	**728926**
10	1	**Getriebeabstützung**	100	**331937**
9	2	**Flachkopfschraube M 5 x 12**	100	**728925**

Alternativ

16	1	**SH-Einlassgetriebe o. SP**	10	**457210**
13	1	**RotoLine-Fenstergriff für Einlassgetriebe, abschließbar**		→ CTL 1
14	2	**Senkschraube (Niro) M 5 x 30**	100	**212501**
15	1	**SH-Bohrschutz**	10	**487406**
8	2	**SH-Mitnehmer**	100	**447113**
36	2	**Zylinderkopfschraube M 5 x 8**	100	**728936**
38	1	**SH-Falzluftreduzierung ELG**	50	**334360**

Zusatzteile, größenabhängig

Pos.	Stck.	Bezeichnung	VE	Material-Nr.
5	8	**Schließstück V.01**	100	**728918**
		Schließstück V.02	100	**728920**
6	8	**Schließer, steckbar**	100	**334671**
20	1	**Zweitschere V.01**	10	**728806**
		Zweitschere V.02	10	**728807**

1) ≥ 90 kg mit Aufrüstsatz 130 kg
2) Zusatzschraube Position 24 ab FH > 2400 mm

Stückliste Grundgarnituren

10er-Grundgarnitur – getrennt nach Verschlussteilen & Bandseite

Bezeichnung	VE	Material-Nr.
DK-Verschlussteile V.01	10	**728804**
DK-Verschlussteile V.02 Auflauf, Kippriegel, Kipplager, Aushebesperre, Schließstück, Eckumlenkung m. Sp.	10	**728805**
SH-Falzluftreduzierungsset SH-Falzluftreduzierung EU, Senkblechschraube	10	**728950**
SH-Getriebeschutzset SH-Getriebeschutz, 2 SH-Mitnehmer, 2 Schrauben	10	**728952**
SH-Eckumlenkung MV-Set SH-Eckumlenkung MV, Fixiergabel, SH-Mitnehmer, Schraube	10	**728944**
SH Einlassgetriebe Set SH-Einlassgetriebe, 2 SH-Mitnehmer, 3 Schrauben, SH-Falzluftreduzierung ELG, SH-Bohrschutz	10	**728947**
Axer 400	10	**728785**
Axer 600	10	**728786**

Bandseite DK

Bezeichnung	Farbe	Klemmleistenvariante 1 Material-Nr.	Klemmleistenvariante 2 Material-Nr.	Klemmleistenvariante 3 Material-Nr.
Silber	R01.5	**728787**	**728792**	–
Dunkelbronze	R05.4	**728788**	**728793**	–
Tiefschwarz	R06.2	**728789**	**728794**	–
Verkehrsweiß	R07.2	**728790**	**728795**	–
Sonderfarbe	SF	**728791**	**728796**	**728797**

Bandseite

Pos.	Stck.	Bezeichnung		Farbe	VE	Klemmleistenvariante 1 Material-Nr.	Klemmleistenvariante 2 Material-Nr.	Klemmleistenvariante 3 Material-Nr.
33	1	**Eckband**	Silber	R01.5	50	**377498**	**377498**	–
			Dunkelbronze	R05.4	50	**377502**	**377502**	–
			Tiefschwarz	R06.2	50	**377499**	**377499**	–
			Verkehrsweiß	R07.2	50	**377501**	**377501**	–
			Sonderfarbe	SF	50	**377503**	**377503**	**377503**
28	1	**Ecklager**	Silber	R01.5	50	**728826**	**728831**	–
			Dunkelbronze	R05.4	50	**728827**	**728832**	–
			Tiefschwarz	R06.2	50	**728828**	**728833**	–
			Verkehrsweiß	R07.2	50	**728829**	**728834**	–
			Sonderfarbe	SF	50	**728830**	**728835**	**728836**
22	1	**Axerband**	Silber	R01.5	50	**728698**	**728698**	–
			Dunkelbronze	R05.4	50	**728699**	**728699**	–
			Tiefschwarz	R06.2	50	**728700**	**728700**	–
			Verkehrsweiß	R07.2	50	**728701**	**728701**	–
			Sonderfarbe	SF	50	**728702**	**728702**	**728702**
25	1	**Axerlager 90 kg**	Silber	R01.5	50	**728703**	**728708**	–
			Dunkelbronze	R05.4	50	**728704**	**728709**	–
			Tiefschwarz	R06.2	50	**728705**	**728710**	–
			Verkehrsweiß	R07.2	50	**728706**	**728711**	–
			Sonderfarbe	SF	50	**728707**	**728712**	**728713**
	1	**Kleinteilebeutel,** bestehend aus:			100	**728968**	**728968**	**728968**
34	1	**Klemmwinkel**		–	100	**377444**	**377444**	**377444**
32	1	**Ecklagerstift**		–	100	**377443**	**377443**	**377443**
31	1	**Endkappe Eckband schwarz**		–	100	**377885**	**377885**	**377885**
30	2	**Senkschraube M 5 x 9 gelb**		–	100	**728930**	**728930**	**728930**
21	2	**Senkschraube M 5 x 8 grün**		–	100	**728929**	**728929**	**728929**
29	1	**Endkappe Ecklager schwarz**		–	100	**377887**	**377887**	**377887**
	1	**130 kg Aufrüstsatz,** bestehend aus:			10	**728695**	**728695**	**728695**
23	1	**Befestigungskulisse**		–	100	**377889**	**377889**	**377889**
24	1	**Senkblechschraube ST 4,8 x 16**		–	100	**728933**	**728933**	**728933**

Klik op een artikelnummer om het artikel op kozijnparts.nl te bekijken.

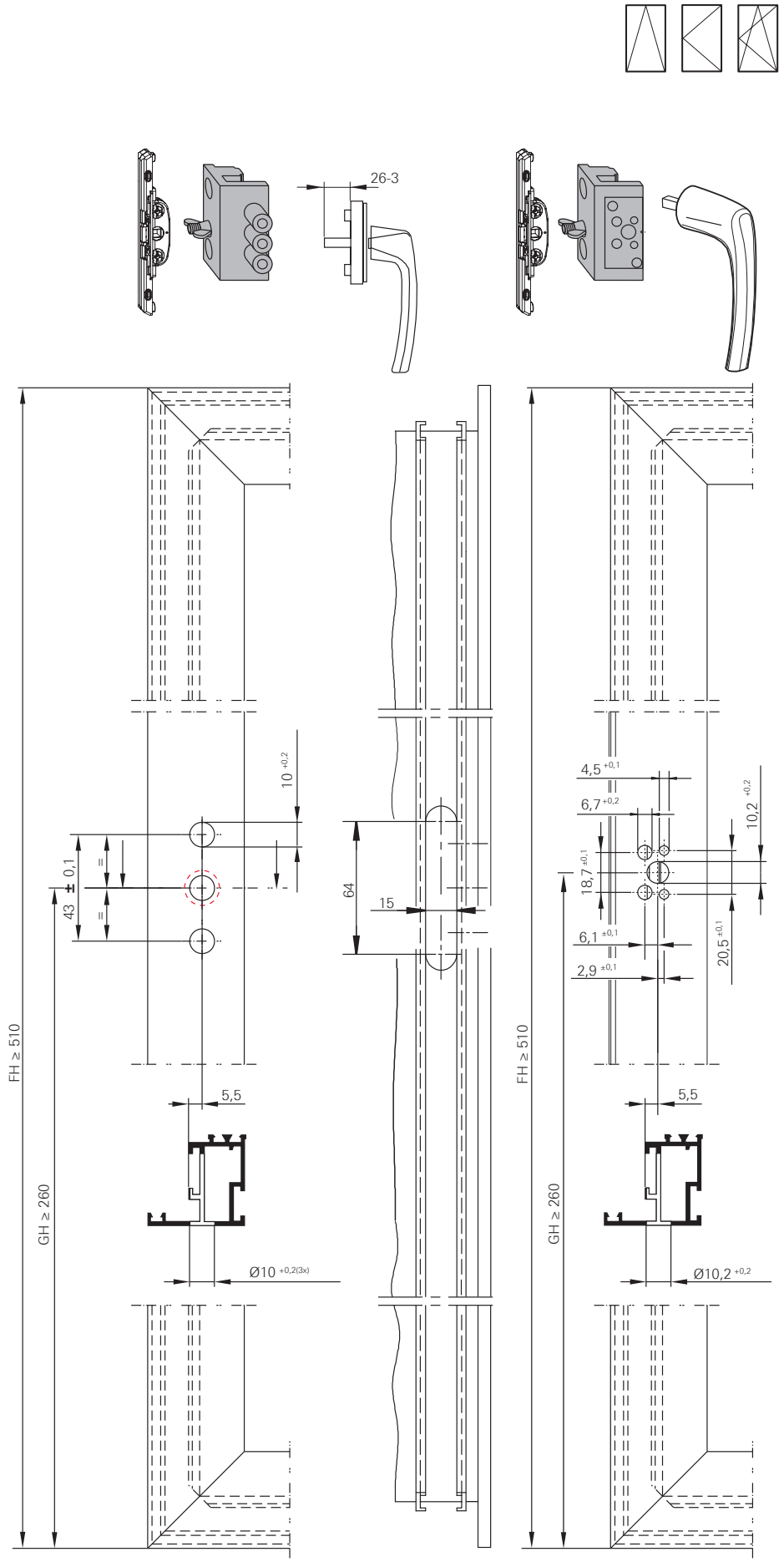
26-3
FH ≥ 510
GH ≥ 260
10 +0,2
43 ± 0,1
5,5
Ø10 +0,2(3x)
64
15
4,5 +0,1
6,7 +0,2
18,7 ±0,1
6,1 ±0,1
2,9 ±0,1
10,2 +0,2
20,5 ±0,1
Ø10,2 +0,2

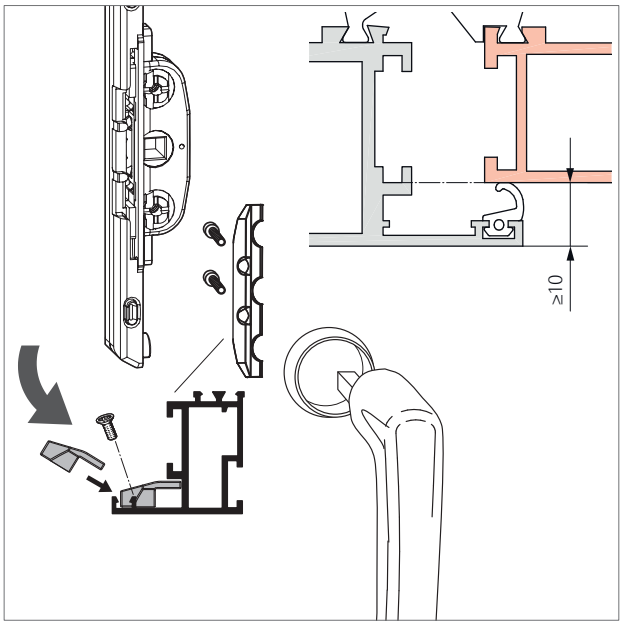

Getriebeabstützung für die Montage des rosettenlosen Griffs in der dargestellten Weise in Profil einschwenken.

HINWEIS!
Der Einsatz des rosettenlosen Griffs ist nur bei Profilsystemen mit einer Überschlaghöhe ≥ 10 mm möglich.

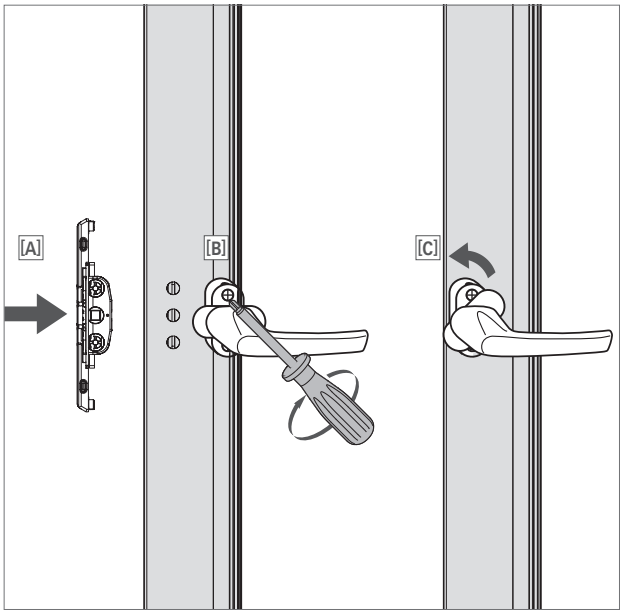

1. Einlassgetriebe im Auslieferungszustand wie abgebildet in die dafür vorgesehene Ausfräsung einlegen [A].

HINWEIS!
Durch Verdrehen der Klemmnocken nach dem Einbau des Getriebes ist der transportsichere Sitz gewährleistet.

2. Griffhebel in Drehstellung bringen.
3. Rosettenabdeckung des Fenstergriffs um 90° drehen.
4. Griff einsetzen und mit 2 Schrauben [B] befestigen. Dabei den Widerstand der Transportsicherung überwinden.
5. Rosettenabdeckung [C] um 90° zurückdrehen.

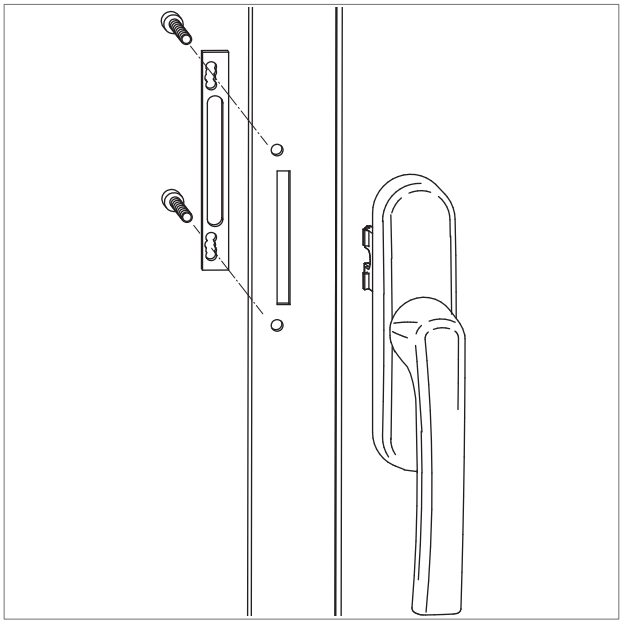

Befestigung des Aufsatzgetriebes durch Flachkopfschrauben mit Schraubensicherung „blau".

Nederlandse vertaling

Roto AL - Nederlandse vertaling

Bron: Roto AL Beschlagübersicht IMO_332_DE_v1 (02/2015), Duits. Vertaling Kozijn Parts.

Dit artikel: 457210 (in de bladen hiervoor geel gemarkeerd)

Roto AL beslagoverzicht - begrippen in gewone woorden

Drehkippbeschlag / RC2 / RC3	draai-kiepbeslag / inbraakwerend RC2 / RC3
Pos. / Stck. / VE / Material-Nr.	positie op de tekening / aantal / verpakking / Roto-nummer
RotoLine-Getriebe 26	RotoLine-aandrijving 26: wordt op het profiel gezet, onder de kruk (zie Roto-handgrepencatalogus CTL 1)
Einlassgetriebe	inbouw-aandrijving: wordt in een uitfrezing in het vleugelprofiel ingebouwd
SP / Schaltsperre	anti-foutbediening. Bij Roto AL draai-kiep zit die in de hoekoverbrenger (Eckumlenkung m. SP, pos. 17)
T-Mitnehmer / SH-Mitnehmer	T-meenemer / inbraakwerende meenemer (klemstuk)
Getriebeabstützung	ondersteuning van de aandrijving
SH-Getriebeschutz / SH-Bohrschutz	inbraakwerende bescherming van de aandrijving / inbraakwerende boorbescherming
Flachkopf- / Senkschraube	platkopschroef / verzonken schroef
RotoLine-Fenstergriff für Einlassgetriebe	RotoLine-raamkruk voor de inbouw-aandrijving
Alternativ	in plaats van de onderdelen hierboven
Graue Teile (optional) ...	grijze onderdelen zijn optioneel en zitten niet in de basisset
Stanzbohrbilder für Einlassgetriebe (blz. 142)	boorpatroon voor de inbouw-aandrijving: 3 gaten Ø 10 mm, schroefgaten 43 mm uit elkaar; vleugelhoogte vanaf 510 mm
Einlassgetriebe montieren (blz. 90)	inbouw-aandrijving in de uitfrezing leggen, kruk in draaistand, rozetafdekking 90° draaien, kruk met 2 schroeven vastzetten, afdekking terugdraaien