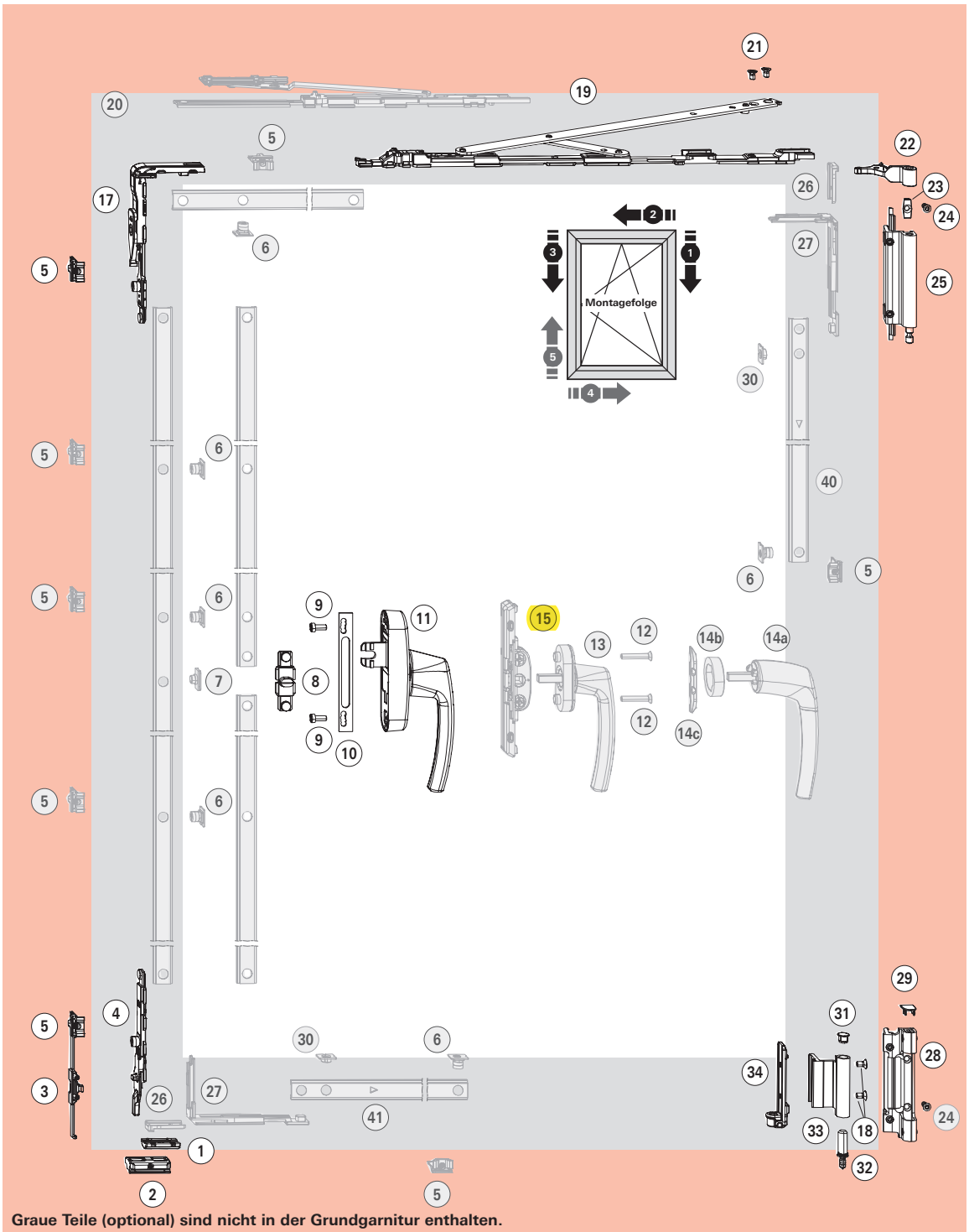

Graue Teile (optional) sind nicht in der Grundgarnitur enthalten.

Stückliste Großpackungen

Verschlussteile und Axer

Pos.	Stck.	Bezeichnung	VE	Material – Nr.
1	1	**Auflauf**	100	212008
4	1	**Kippriegel**	100	490179
2	1	**Kipplager**	100	728860
3	1	**Aushebesperre V.01**	100	728696
		Aushebesperre V.02	100	728697
5	1	**Schließstück V.01**	100	728918
		Schließstück V.02	100	728920
17		**Eckumlenkung m. SP**	50	490173
19	1	**Axer 600**	10	728786
		Axer 400	10	728785

Stückliste Grundgarnituren

10er – Grundgarnitur – getrennt nach Verschlussteilen & Bandseite

Bezeichnung	VE	Material-Nr.
DK-Verschlussteile V.01	10	728804
DK-Verschlussteile V.02	10	728805
Auflauf, Kippriegel, Kipplager, Aushebesperre, Schließstück, Eckumlenkung m. Sp.		
Axer 400	10	728785
Axer 600	10	728786

Klik op een artikelnummer om het artikel op kozijnparts.nl te bekijken.

Anwendungsbereich

Flügelbreite **FB** ..... 405 – 1600 mm
Flügelhöhe **FH** ..... 520 – 2700[3] mm
Flügelgewicht **FG** ..... max. 90 / 130 kg[1]

Falzluft **FL** ..... 11,5 – 12 mm
Überschlagbreite **ÜBB** ..... 21,5 – 22 mm
Banddurchgang ..... >3,5 mm

Bandseite DK

Bezeichnung	Farbe	Klemmleistenvariante 1 Material-Nr.	Klemmleistenvariante 2 Material-Nr.	Klemmleistenvariante 3 Material-Nr.
Silber	R01.5	728787	728792	–
Dunkelbronze	R05.4	728788	728793	–
Tiefschwarz	R06.2	728789	728794	–
Verkehrsweiß	R07.2	728790	728795	–
Sonderfarbe	SF	728791	728796	728797

Optional

Getriebe und Mitnehmer

Pos.	Stck.	Bezeichnung	VE	Material-Nr.
11	1	**RotoLine-Getriebe 26**		→ CTL 1
8	1	**T-Mitnehmer**	100	334754
10	1	**Getriebeabstützung**	100	331937
9	2	**Flachkopfschraube M 5 x 12**	100	728925

Alternativ

15	1	**Einlassgetriebe o. Schaltsperre**	10	378338
13	1	**RotoLine-Fenstergriff für Einlassgetriebe**		→ CTL 1
12	2	**Senkschraube (Niro) M 5 x 30**	100	212501
14a	1	**Rosettenloser Griff**	10	→ CTL 1
14b	1	**Ring für rosettenl. Griff**		→ CTL 1
14c	1	**Montageplatte**	10	378134

Zusatzteile, größenabhängig

Pos.	Stck.	Bezeichnung	VE	Material-Nr.
6	8	**Schließer steckbar**	100	334671
7	1	**Mitnehmerbolzen steckbar**[2]	100	254601
5	8	**Schließstück V.01**	100	728918
		Schließstück V.02	100	728920
27	2	**Eckumlenkung MV**	20	331013
26	2	**Fixiergabel**	100	221772
20	1	**Zweitschere V.01**	10	728806
		Zweitschere V.02	10	728807
40	1	**T4.1 FH 1301-1800 / T5.2 FB 1301-1600 AL**	10	729979
		T4.2 FH 1801-2400 AL	10	729980
		T4.3 FH 2401-2700 AL	10	729981
41	1	**T4.1 FH 1301-1800 / T5.2 FB 1301-1600 AL**	10	729979
30	2	**Roto Clip**	100	331288

1) ≥ 90 kg mit Aufrüstsatz 130 kg
2) Einsetzbar bei FB ≤ 1300 mm
3) Zusatzschraube Position 24 ab FH > 2400 mm

Bandseite

Pos.	Stck.	Bezeichnung		Farbe	VE	Klemmleistenvariante 1 Material – Nr.	Klemmleistenvariante 2 Material – Nr.	Klemmleistenvariante 3 Material – Nr.
33	1	**Eckband**	Silber	R01.5	50	377498	377498	–
			Dunkelbronze	R05.4	50	377502	377502	–
			Tiefschwarz	R06.2	50	377499	377499	–
			Verkehrsweiß	R07.2	50	377501	377501	–
			Sonderfarbe	SF	50	377503	377503	377503
28	1	**Ecklager**	Silber	R01.5	50	728826	728831	–
			Dunkelbronze	R05.4	50	728827	728832	–
			Tiefschwarz	R06.2	50	728828	728833	–
			Verkehrsweiß	R07.2	50	728829	728834	–
			Sonderfarbe	SF	50	728830	728835	728836
22	1	**Axerband**	Silber	R01.5	50	728698	728698	–
			Dunkelbronze	R05.4	50	728699	728699	–
			Tiefschwarz	R06.2	50	728700	728700	–
			Verkehrsweiß	R07.2	50	728701	728701	–
			Sonderfarbe	SF	50	728702	728702	728702
25	1	**Axerlager 90 kg**	Silber	R01.5	50	728703	728708	–
			Dunkelbronze	R05.4	50	728704	728709	–
			Tiefschwarz	R06.2	50	728705	728710	–
			Verkehrsweiß	R07.2	50	728706	728711	–
			Sonderfarbe	SF	50	728707	728712	728713
	1	**Kleinteilebeutel,** bestehend aus:			100	728968	728968	728968
34	1	**Klemmwinkel**		–	100	377444	377444	377444
32	1	**Ecklagerstift**		–	100	377443	377443	377443
31	1	**Endkappe Eckband schwarz**		–	100	377885	377885	377885
18	2	**Senkschraube M 5 x 9 gelb**		–	100	728930	728930	728930
21	2	**Senkschraube M 5 x 8 grün**		–	100	728929	728929	728929
29	1	**Endkappe Ecklager schwarz**		–	100	377887	377887	377887
	1	**130 kg Aufrüstsatz,** bestehend aus:			10	728695	728695	728695
23	1	**Befestigungskulisse**		–	100	377889	377889	377889
24	1	**Senkblechschraube ST 4,8 x 16**		–	100	728933	728933	728933

Klik op een artikelnummer om het artikel op kozijnparts.nl te bekijken.

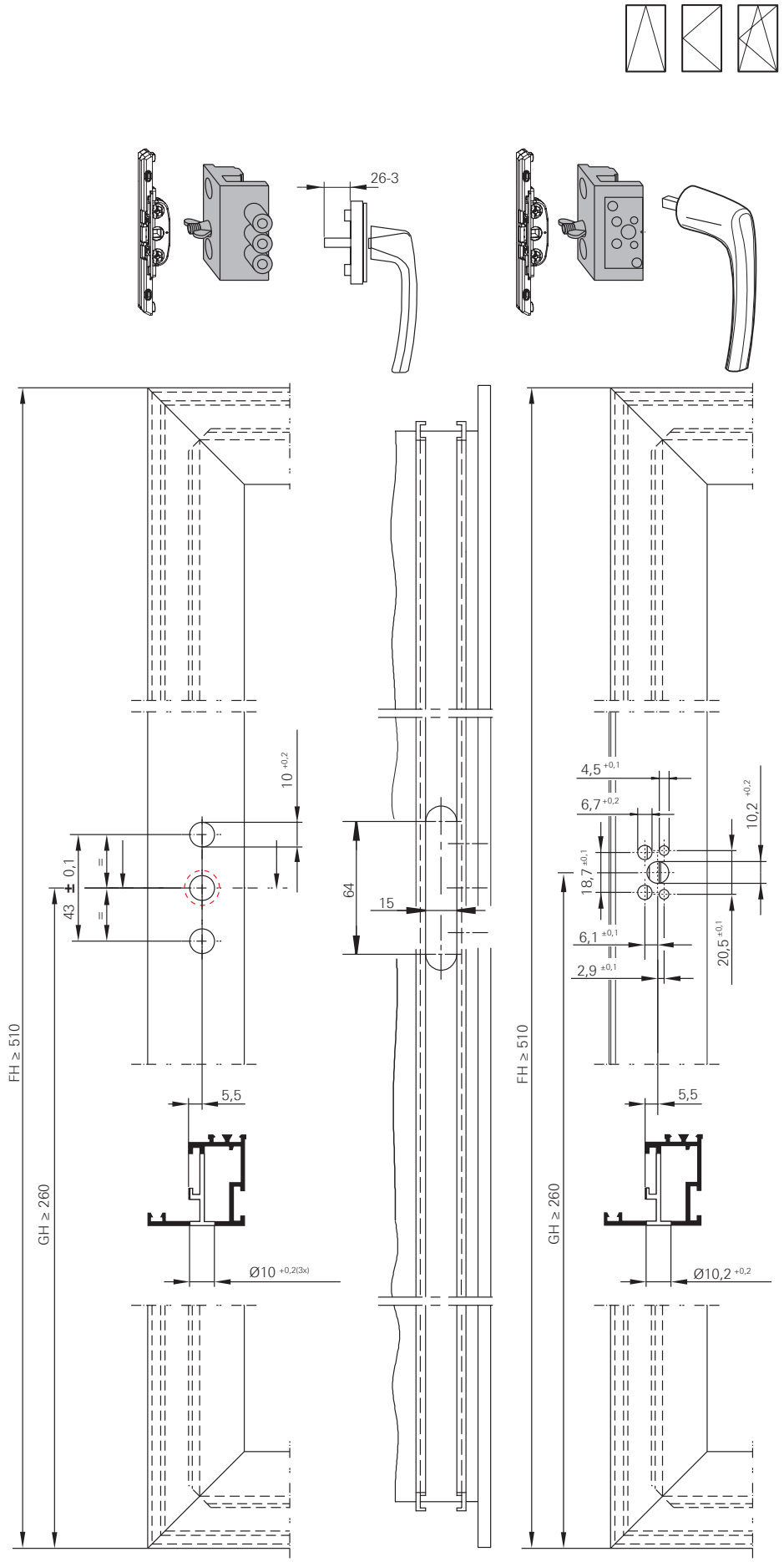
26-3
FH ≥ 510
GH ≥ 260
10 +0,2
43 ± 0,1
5,5
Ø10 +0,2(3x)
64
15
4,5 +0,1
6,7 +0,2
18,7 ±0,1
6,1 ±0,1
2,9 ±0,1
10,2 +0,2
20,5 ±0,1
Ø10,2 +0,2

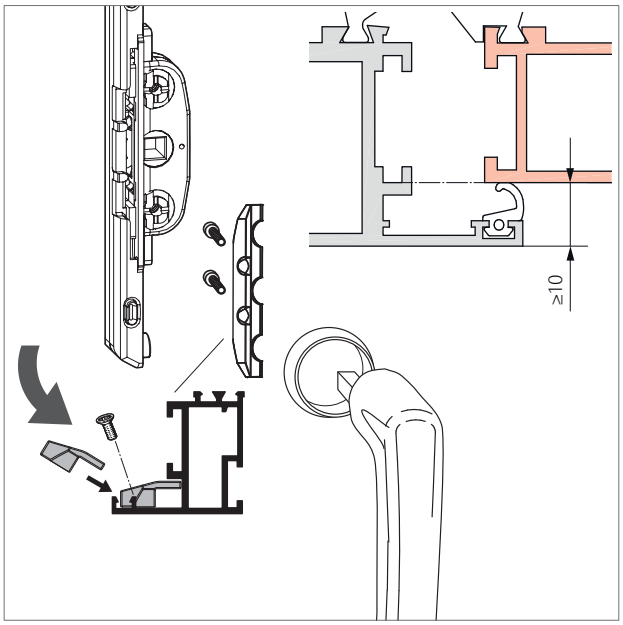

Getriebeabstützung für die Montage des rosettenlosen Griffs in der dargestellten Weise in Profil einschwenken.

HINWEIS!
Der Einsatz des rosettenlosen Griffs ist nur bei Profilsystemen mit einer Überschlaghöhe ≥ 10 mm möglich.

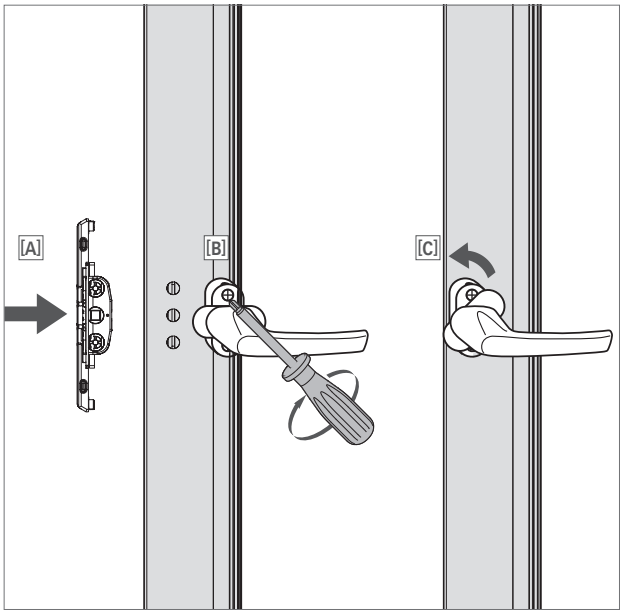

1. Einlassgetriebe im Auslieferungszustand wie abgebildet in die dafür vorgesehene Ausfräsung einlegen [A].

HINWEIS!
Durch Verdrehen der Klemmnocken nach dem Einbau des Getriebes ist der transportsichere Sitz gewährleistet.

2. Griffhebel in Drehstellung bringen.
3. Rosettenabdeckung des Fenstergriffs um 90° drehen.
4. Griff einsetzen und mit 2 Schrauben [B] befestigen. Dabei den Widerstand der Transportsicherung überwinden.
5. Rosettenabdeckung [C] um 90° zurückdrehen.

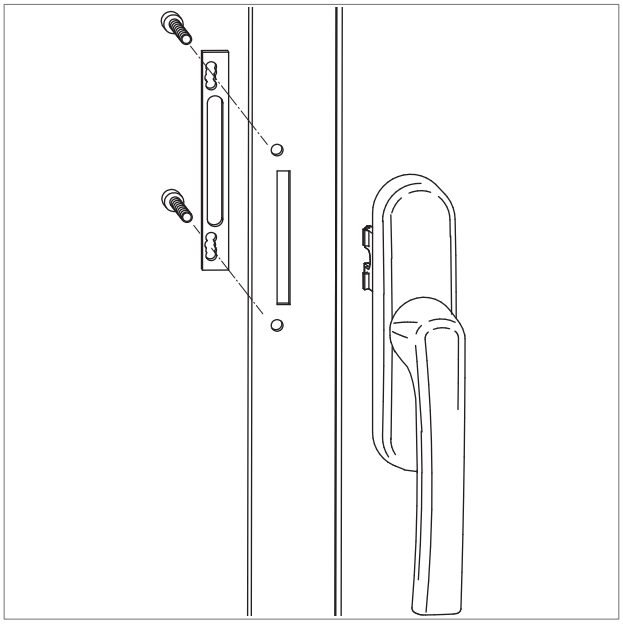

Befestigung des Aufsatzgetriebes durch Flachkopfschrauben mit Schraubensicherung „blau".

Nederlandse vertaling

Roto AL - Nederlandse vertaling

Bron: Roto AL Beschlagübersicht IMO_332_DE_v1 (02/2015), Duits. Vertaling Kozijn Parts.

Dit artikel: 378338 (in de bladen hiervoor geel gemarkeerd)

Roto AL beslagoverzicht - begrippen in gewone woorden

Drehkippbeschlag / RC2 / RC3	draai-kiepbeslag / inbraakwerend RC2 / RC3
Pos. / Stck. / VE / Material-Nr.	positie op de tekening / aantal / verpakking / Roto-nummer
RotoLine-Getriebe 26	RotoLine-aandrijving 26: wordt op het profiel gezet, onder de kruk (zie Roto-handgrepencatalogus CTL 1)
Einlassgetriebe	inbouw-aandrijving: wordt in een uitfrezing in het vleugelprofiel ingebouwd
SP / Schaltsperre	anti-foutbediening. Bij Roto AL draai-kiep zit die in de hoekoverbrenger (Eckumlenkung m. SP, pos. 17)
T-Mitnehmer / SH-Mitnehmer	T-meenemer / inbraakwerende meenemer (klemstuk)
Getriebeabstützung	ondersteuning van de aandrijving
SH-Getriebeschutz / SH-Bohrschutz	inbraakwerende bescherming van de aandrijving / inbraakwerende boorbescherming
Flachkopf- / Senkschraube	platkopschroef / verzonken schroef
RotoLine-Fenstergriff für Einlassgetriebe	RotoLine-raamkruk voor de inbouw-aandrijving
Alternativ	in plaats van de onderdelen hierboven
Graue Teile (optional) ...	grijze onderdelen zijn optioneel en zitten niet in de basisset
Stanzbohrbilder für Einlassgetriebe (blz. 142)	boorpatroon voor de inbouw-aandrijving: 3 gaten Ø 10 mm, schroefgaten 43 mm uit elkaar; vleugelhoogte vanaf 510 mm
Einlassgetriebe montieren (blz. 90)	inbouw-aandrijving in de uitfrezing leggen, kruk in draaistand, rozetafdekking 90° draaien, kruk met 2 schroeven vastzetten, afdekking terugdraaien