Für Barrierefreie Elemente
For barrier-free units

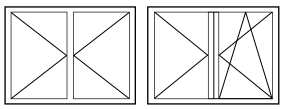

Verriegelung Set Stulp bf
Fingerriegel Stulp barrierefrei und Entlastungslager enthalten

Double-vent locking kit, barrier-free
Finger lock double-vent and load support included



Farbe *Colour*	Art.-Nr. *Art. No.*	
silber *Silver*	**277 108**	1

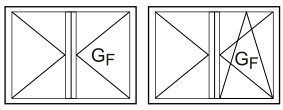

Stulpgetriebe G_F
Einsatz im Gangflügel

Double-vent gearbox, access vent (G_F)
For use in access vent



Farbe *Colour*	Art.-Nr. *Art. No.*	
silber *Silver*	**277 113**	1

Klik op een artikelnummer om het artikel op kozijnparts.nl te bekijken.

Für Barrierefreie Elemente
For barrier-free units

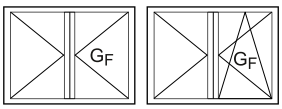



Abdeckung RC 2 bf
Zur Abdeckung des Stulpgetriebe G_F (277 113)

Cover RC 2 barrier-free
To cover the double-vent gearbox, access vent G_F (277 113)

Farbe *Colour*	Art.-Nr. *Art. No.*	
silber *Silver*	**277 088**	1

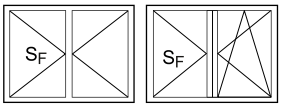



Auflaufbock Stulp bf
Einsatz im Stulpflügel S_F barrierefrei

Engagement block, double-vent, barrier-free
For use in secondary vent S_F barrier-free

Farbe *Colour*	LS	RS	
silber *Silver*	**277 117**	**277 116**	1

Klik op een artikelnummer om het artikel op kozijnparts.nl te bekijken.

1.

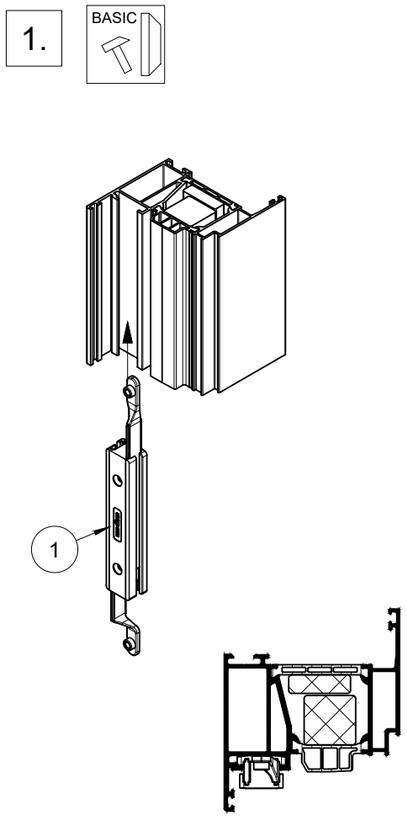

2.

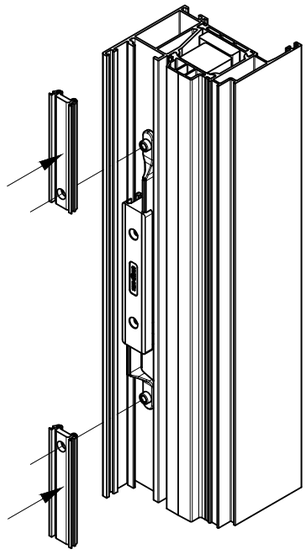

3.

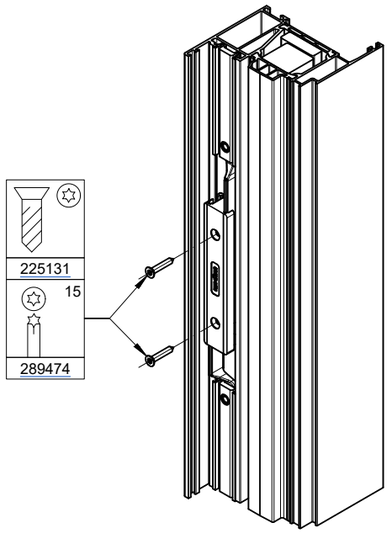

erst die Riegelstange einklipsen und danach erst fixieren
First clip in the locking bar and only then fix in place
commencer par clipser la barre de verrouillage et fixer seulement après
eerst de regelstang vastklikken en daarna pas vastzetten

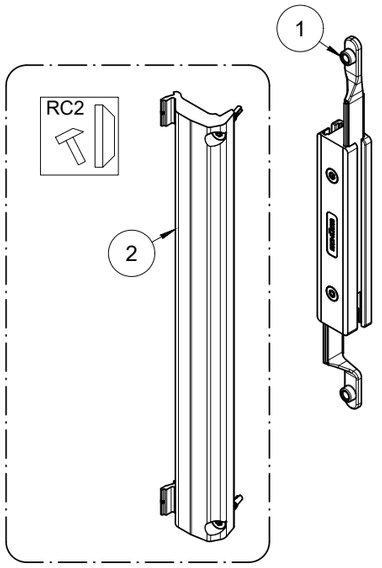

4.

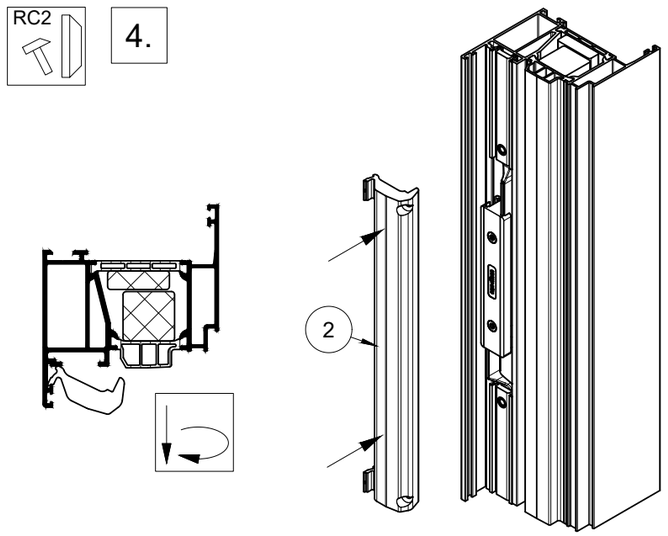

5.

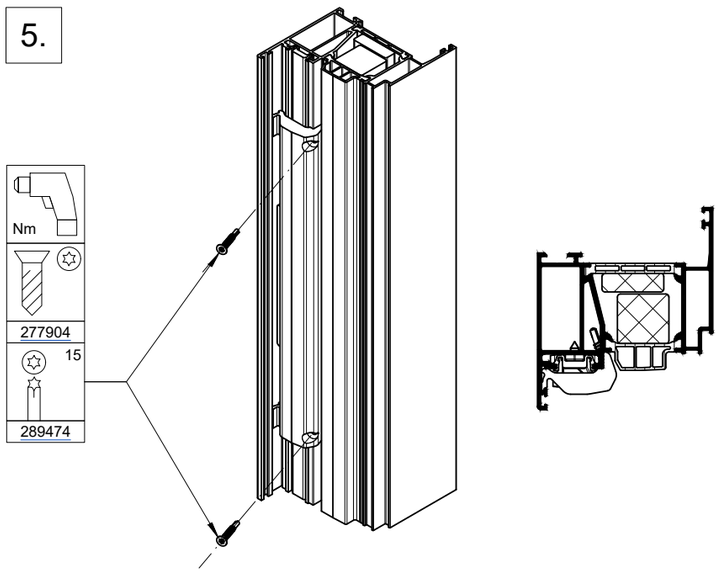

Pos	LS	RS	
1	277113		1
	-		-
2	277088		1
	-		-

Beschlagmontage - Barrierefrei Stulpfenster - Umkehrgetriebe Fittings installation - Easy-access double-vent window - Reversing gear Montage des ferrures - Fenêtre à deux vantaux sans obstacle - Mécanisme d'inversion Beslagmontage - Barrièrevrij stolpraam - Omkeermechanisme	K1025645 0100 Schüco AvanTec SimplySmart

Technische Änderungen vorbehalten. Alle Rechte vorbehalten. • Subject to change without notice. All rights reserved.
Sous réserve de modifications techniques. Tous droits réservés. • Technische wijzigingen voorbehouden. Alle rechten voorbehouden.
©Schüco International KG, Bielefeld, Germany.

Klik op een artikelnummer om het artikel op kozijnparts.nl te bekijken.

Nederlandse vertaling

Schüco - Nederlandse vertaling

Bron: Schüco Beschlagkatalog AvanTec SimplySmart BK 1-3-1 (09.2025), Duits/Engels. Vertaling Kozijn Parts. De bladen B-2xx uit de Schüco-fabricageca

Dit artikel: 277113 (in de bladen hiervoor geel gemarkeerd)

Schüco BK 1-3-1 - begrippen in gewone woorden

Kammergetriebe	aandrijving die in de beslaggroef van de vleugel zit; de raamkruk wordt erop geschroefd
Symmetrisches Kammergetriebe	symmetrische aandrijving: één uitvoering voor links en rechts draaiende ramen
Befestigungsabstand 23 / 43 mm	afstand tussen de twee schroefgaten van de kruk/rozet: 23 of 43 mm
7 mm Vierkant	sparing voor een krukstift van 7 mm
Schüco Steckgriffe und Befestigungsrosetten	Schüco insteekkrukken met bevestigingsrozet
Für handelsübliche Fenstergriffe ...	kruk van een ander merk: zelf controleren of de krukstift de juiste lengte heeft en of alles goed werkt
ermöglicht geringere Mindestflügelgrößen und geringere Lagerhaltung	ook bruikbaar bij kleinere vleugels; minder voorraad nodig omdat links en rechts dezelfde uitvoering is
Geänderte Riegelstangenzuschnitte	let op: bij de symmetrische aandrijving gelden andere lengtes voor de verbindingsstangen
Anbohrschutz / RC-Case	boorbeveiliging / RC-beschermkap (inbraakwerendheid)
Kastengetriebe	afsluitbare aandrijving die als een kastslot in het vleugelprofiel zit
Vorgerichtet für Profilzylinder mit Knauf	voor een profielcilinder met knop
... in Verschluss- als auch Kippstellung von außen und innen abgeschlossen	af te sluiten in de gesloten stand en in de kiepstand, van buiten en van binnen
Dornmaß / Grundbautiefe	doornmaat / bouwdiepte van het profiel
Flügelprofile mit Innenansicht 76 / 81 mm	aanzichtbreedte van het vleugelprofiel, van binnenuit gezien: 76 of 81 mm
Nicht zulässig bei Schüco Perfect mit Insektenschutz	niet toegestaan bij Schüco Perfect met insectenwering
Außen / Innen (Profilzylinder)	cilindermaat buitenzijde / binnenzijde
Stulpgetriebe breit / schmal	stolp-aandrijving breed / smal; de keuze hangt af van het stolpprofiel
Standflügel (SF) / Gangflügel (GF)	passieve vleugel (gaat als tweede open) / actieve vleugel (gaat als eerste open)
Für Barrierefreie Elemente	voor drempelloze (barrièrevrije) elementen
Riegelstangen	verbindingsstangen
Farbe silber / LS / RS / Stückzahl	kleur zilver / DIN links / DIN rechts / aantal per verpakking