

Stulpgetriebe breit
Double-vent gearbox, wide



Farbe *Colour*	LS	RS	
silber *Silver*	**277 119**	**277 120**	1
	277 123	**277 124**	10

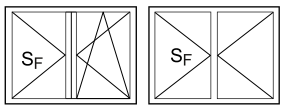

Stulpgetriebe schmal
Double-vent gearbox, narrow



Farbe *Colour*	LS	RS	
silber *Silver*	**277 121**	**277 122**	1
	277 133	**277 134**	10

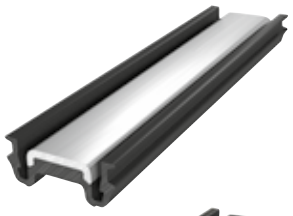

Riegelstangen
Locking bars

Farbe *Colour*						6 m	2 x 60 m	4 x 60 m
C0	BASIC	RC 1N	RC 2	RC 3	*	Hybrid *Hybrid*	**277 876**	–	–
schwarz *Black*	BASIC	RC 1N			*	Kunststoff *Plastic*	**277 870**	**277 872**	**277 871**

* Mit Einschlagprofil 376 950
* *With impact profile 376 950*

Klik op een artikelnummer om het artikel op kozijnparts.nl te bekijken.

Bestellangaben Grundbeschlag komplett • *Order details for complete basic fittings*



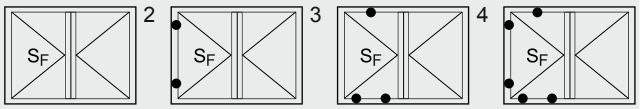

		Pos. *Item*	Bezeichnung *Description*	LS	RS	VE	1	2	3	4
160 kg		①	Grundbeschlag D V160 *Side-hung (D)* *basic fitting V160*	277 323	277 324	1	1	1	1	1
		②()	Riegelstück Basic *Basic keep*	277 099		–	–	(2)	(3)	(5)
				277 098		50				
		②	Riegelstück Comfort *Comfort keep*	277 917		10	–	2	3	5
				277 918		50				
		③	Schließrolle verstellbar *Adjustable locking roller*	277 048		10	–	2	3	5
				277 049		50				
		④*	Stulpgetriebe Stulp breit *Double-vent gearbox* *Wide double vent*	277 119	277 120	1	1	1	1	1
				277 123	277 124	10				
			Stulpgetriebe Stulp schmal *Double-vent gearbox* *Narrow double vent*	277 121	277 122	1				
				277 133	277 134	10				
130 kg		⑤()*	Eigenanschlag 90° *90° rebate*	277 255	277 256	1	(1)	(1)	(1)	(1)
				277 257	277 258	10				
		⑥*	Riegelstange KS *Plastic locking bar (KS)*	277 870		6 m	Längenermittlung siehe Fertigungsunterlagen *For length calculation, see fabrication documentation*			
				277 871		4 x 60 m				

* Varianten und Alternativartikel siehe Kompendium „Zubehör“
* *See the “Accessories” chapter for options and alternative articles*
( ) Artikel optional
Optional article

Klik op een artikelnummer om het artikel op kozijnparts.nl te bekijken.

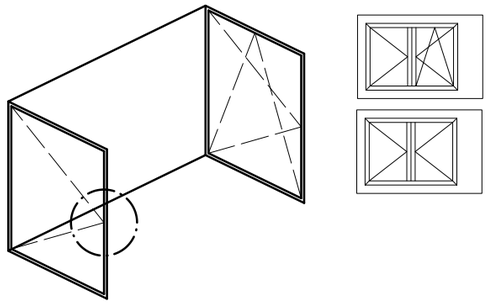

1.

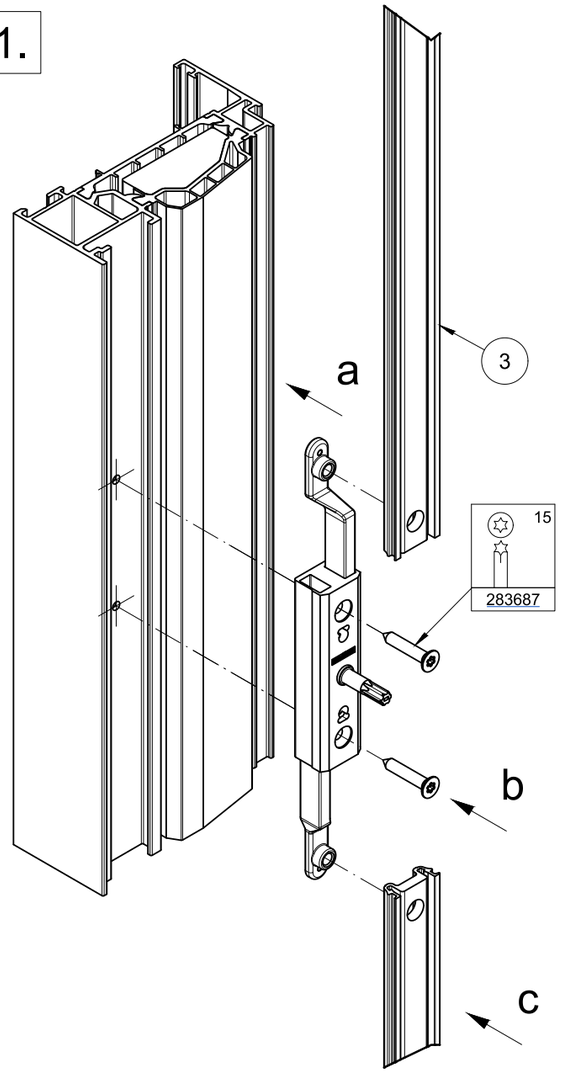

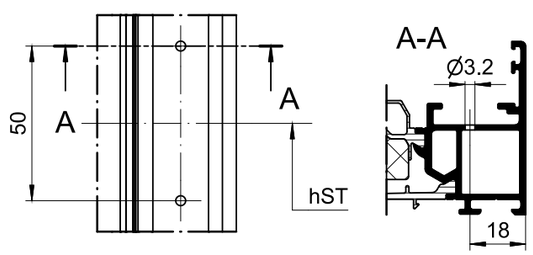

2.

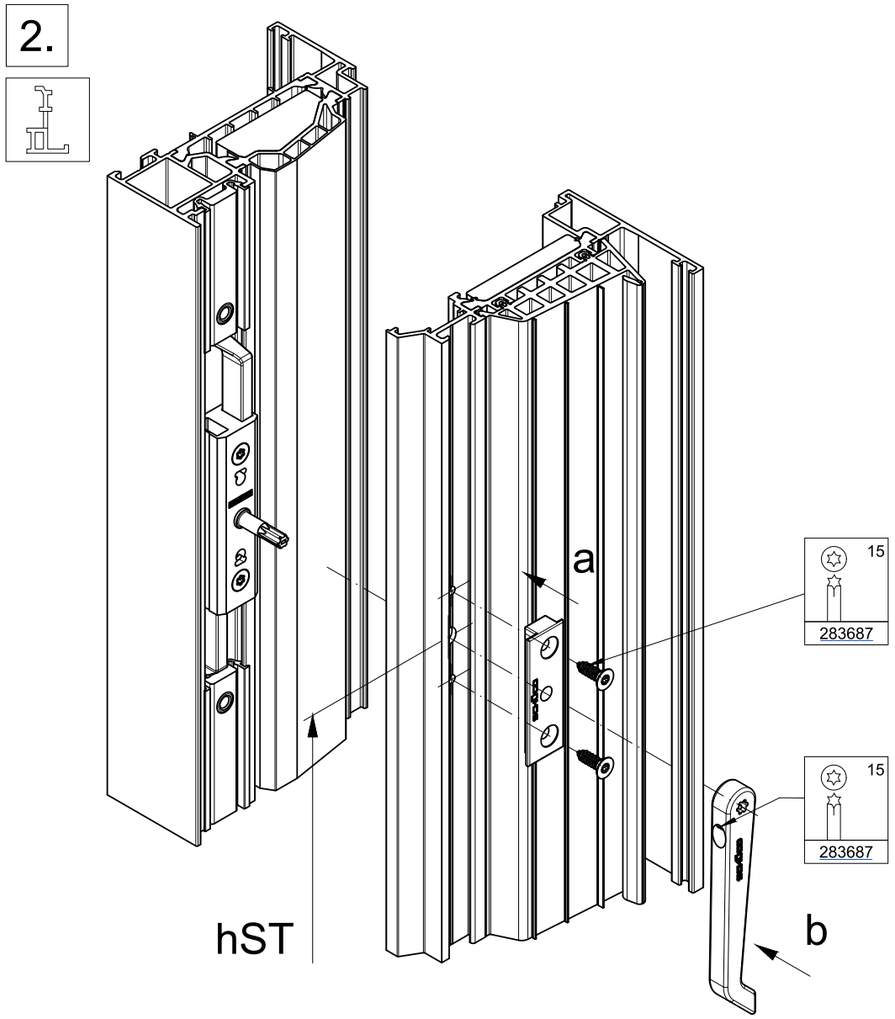

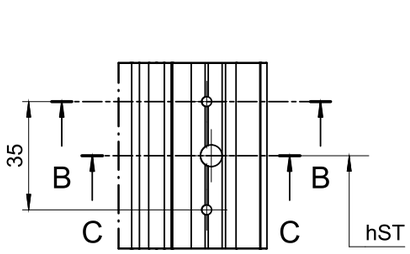

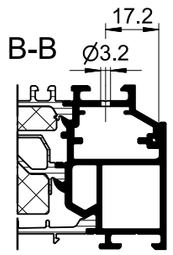

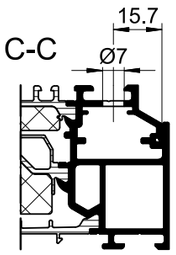

2.

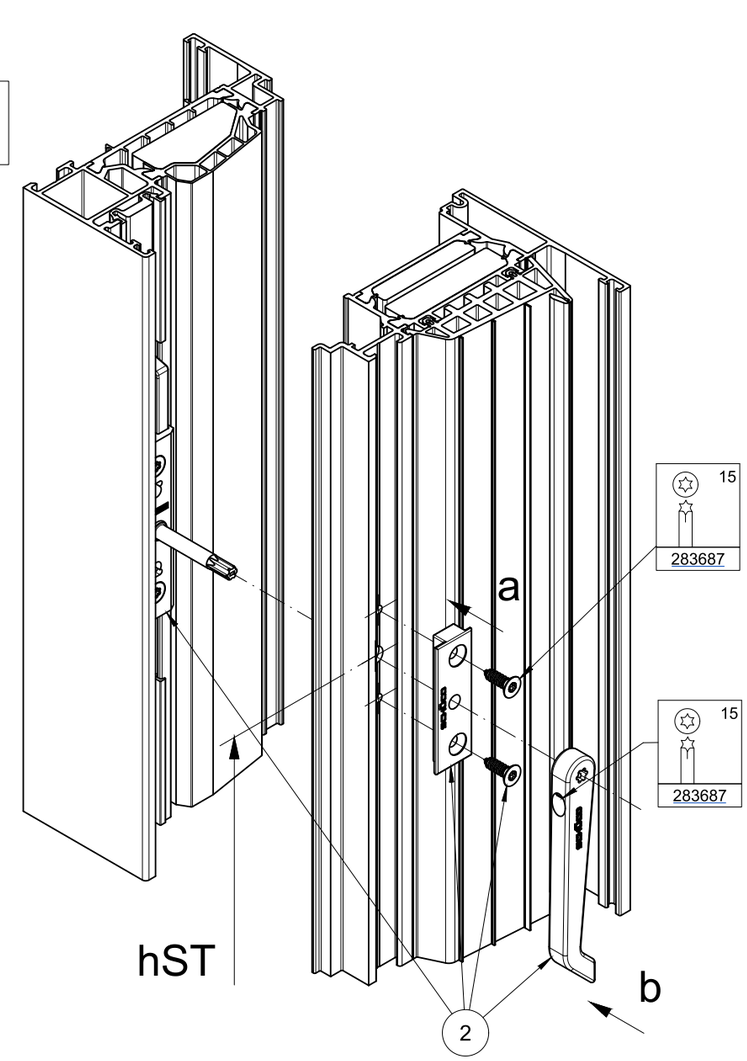

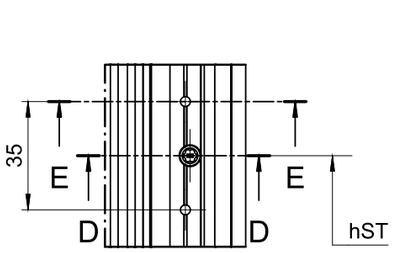

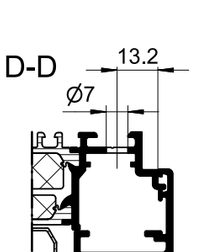

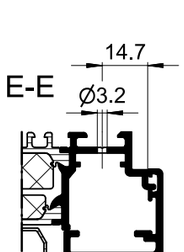

Pos		LS	RS	
1		277121	277122	1
		277133	277134	10
2		277119	277120	1
		277123	277124	10
3	KS	277870		6,0 m
		277871		4x60 m
	AL/KS	277876		6,0 m

Beschlagmontage - Stulpgetriebe Fittings installation - Double-vent gearbox Montage des ferrures - Crémone vantail secondaire Beslagmontage - Stolpaandrijving	K1011813
	0302
	Schüco AvanTec SimplySmart

Technische Änderungen vorbehalten. Alle Rechte vorbehalten. • Subject to change without notice. All rights reserved.
Sous réserve de modifications techniques. Tous droits réservés. • Technische wijzigingen voorbehouden. Alle rechten voorbehouden.
©Schüco International KG, Bielefeld, Germany.

Klik op een artikelnummer om het artikel op kozijnparts.nl te bekijken.

Nederlandse vertaling

Schüco - Nederlandse vertaling

Bron: Schüco Beschlagkatalog AvanTec SimplySmart BK 1-3-1 (09.2025), Duits/Engels. Vertaling Kozijn Parts. De bladen B-2xx uit de Schüco-fabricageca

Dit artikel: 277121 (in de bladen hiervoor geel gemarkeerd)

Schüco BK 1-3-1 - begrippen in gewone woorden

Kammergetriebe	aandrijving die in de beslaggroef van de vleugel zit; de raamkruk wordt erop geschroefd
Symmetrisches Kammergetriebe	symmetrische aandrijving: één uitvoering voor links en rechts draaiende ramen
Befestigungsabstand 23 / 43 mm	afstand tussen de twee schroefgaten van de kruk/rozet: 23 of 43 mm
7 mm Vierkant	sparing voor een krukstift van 7 mm
Schüco Steckgriffe und Befestigungsrosetten	Schüco insteekkrukken met bevestigingsrozet
Für handelsübliche Fenstergriffe ...	kruk van een ander merk: zelf controleren of de krukstift de juiste lengte heeft en of alles goed werkt
ermöglicht geringere Mindestflügelgrößen und geringere Lagerhaltung	ook bruikbaar bij kleinere vleugels; minder voorraad nodig omdat links en rechts dezelfde uitvoering is
Geänderte Riegelstangenzuschnitte	let op: bij de symmetrische aandrijving gelden andere lengtes voor de verbindingsstangen
Anbohrschutz / RC-Case	boorbeveiliging / RC-beschermkap (inbraakwerendheid)
Kastengetriebe	afsluitbare aandrijving die als een kastslot in het vleugelprofiel zit
Vorgerichtet für Profilzylinder mit Knauf	voor een profielcilinder met knop
... in Verschluss- als auch Kippstellung von außen und innen abgeschlossen	af te sluiten in de gesloten stand en in de kiepstand, van buiten en van binnen
Dornmaß / Grundbautiefe	doornmaat / bouwdiepte van het profiel
Flügelprofile mit Innenansicht 76 / 81 mm	aanzichtbreedte van het vleugelprofiel, van binnenuit gezien: 76 of 81 mm
Nicht zulässig bei Schüco Perfect mit Insektenschutz	niet toegestaan bij Schüco Perfect met insectenwering
Außen / Innen (Profilzylinder)	cilindermaat buitenzijde / binnenzijde
Stulpgetriebe breit / schmal	stolp-aandrijving breed / smal; de keuze hangt af van het stolpprofiel
Standflügel (SF) / Gangflügel (GF)	passieve vleugel (gaat als tweede open) / actieve vleugel (gaat als eerste open)
Für Barrierefreie Elemente	voor drempelloze (barrièrevrije) elementen
Riegelstangen	verbindingsstangen
Farbe silber / LS / RS / Stückzahl	kleur zilver / DIN links / DIN rechts / aantal per verpakking