

## Kastengetriebe

Vorgerichtet für Profilzylinder mit Knauf. Mit diesem Kastengetriebe können Durchgangselemente sowohl in Verschluss- als auch Kippstellung von außen und innen abgeschlossen werden.

### *Gearbox*

*Designed for profile cylinders with thumb turn. This gearbox allows doors/windows to be locked in the closed or tilt position from inside or outside.*

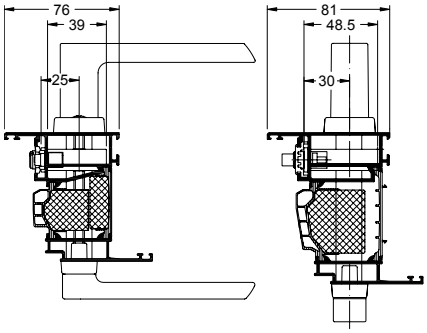


| Farbe *Colour* | Grundbautiefe *Basic depth* | LS / RS | |
|---|---|---|---|
| silber *Silver* | 60 - 75 | **277 399**[1)] | 1 |
| | 90 | **277 400**[2)] | 1 |

[1)] Dornmaß 25. Für Flügelprofile mit Innenansicht 76 mm.
Nicht für Schüco AWS 90.SI+ / Schüco AWS 90.SI+ Green.

[1)] *Backset 25. For vent profiles with internal face width of 76 mm.*
*Not for Schüco AWS 90.SI+ / Schüco AWS 90.SI+ Green.*

[2)] Dornmaß 30. Für Flügelprofile mit Innenansicht 81 mm.
*Backset 30. For vent profiles with internal face width of 81 mm.*

Nicht zulässig bei Schüco Perfect mit Auswahl Insektenschutz!
*Not permitted with Schüco Perfect with flyscreen*

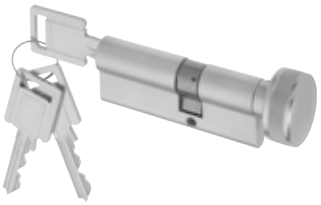

## Profilzylinder mit Knauf

Mit Schüco-Prägung
Aus Messing vernickelt
Mit drei Schlüsseln
Verschieden schließend, Funktion mit Gefahreneinrichtung integriert
Nach DIN EN 1303

### *Profile cylinder with thumb turn*

*With embossed Schüco logo*
*Nickel-plated brass*
*With three keys*
*Individual locking, function with anti-lock-out device integrated*
*In accordance with DIN EN 1303*

| Grundbautiefe *Basic depth* | LS / RS | Außen / Innen *Outside / inside* | |
|---|---|---|---|
| 60 | **279 313** | 60 / 30 | |
| 65 | **279 314** | 65 / 30 | |
| 70 | **279 315** | 70 / 30 | 1 |
| 75 | **279 316** | 75 / 30 | |
| 90 | **267 599** | 90 / 30 | |

Profilzylinder gleichschließend, mit Not- und Gefahrenfunktion, mit Freilauf, andere Längen und mit Mehrschlüssel nur über Sonderbestellung erhältlich!

*Universal locking profile cylinder with emergency and anti-lock-out function with free turn; other lengths and with multiple keys only available to special order.*

## Nachschlüssel

Für Doppel-, Halb- und Knauf-Profilzylinder mit Schüco-Prägung

### *Duplicate key*

*For double, half and knob profile cylinders with embossed Schüco logo*

| Farbe *Colour* | RS | |
|---|---|---|
| – | **279 320** | 1 |



Klik op een artikelnummer om het artikel op kozijnparts.nl te bekijken.

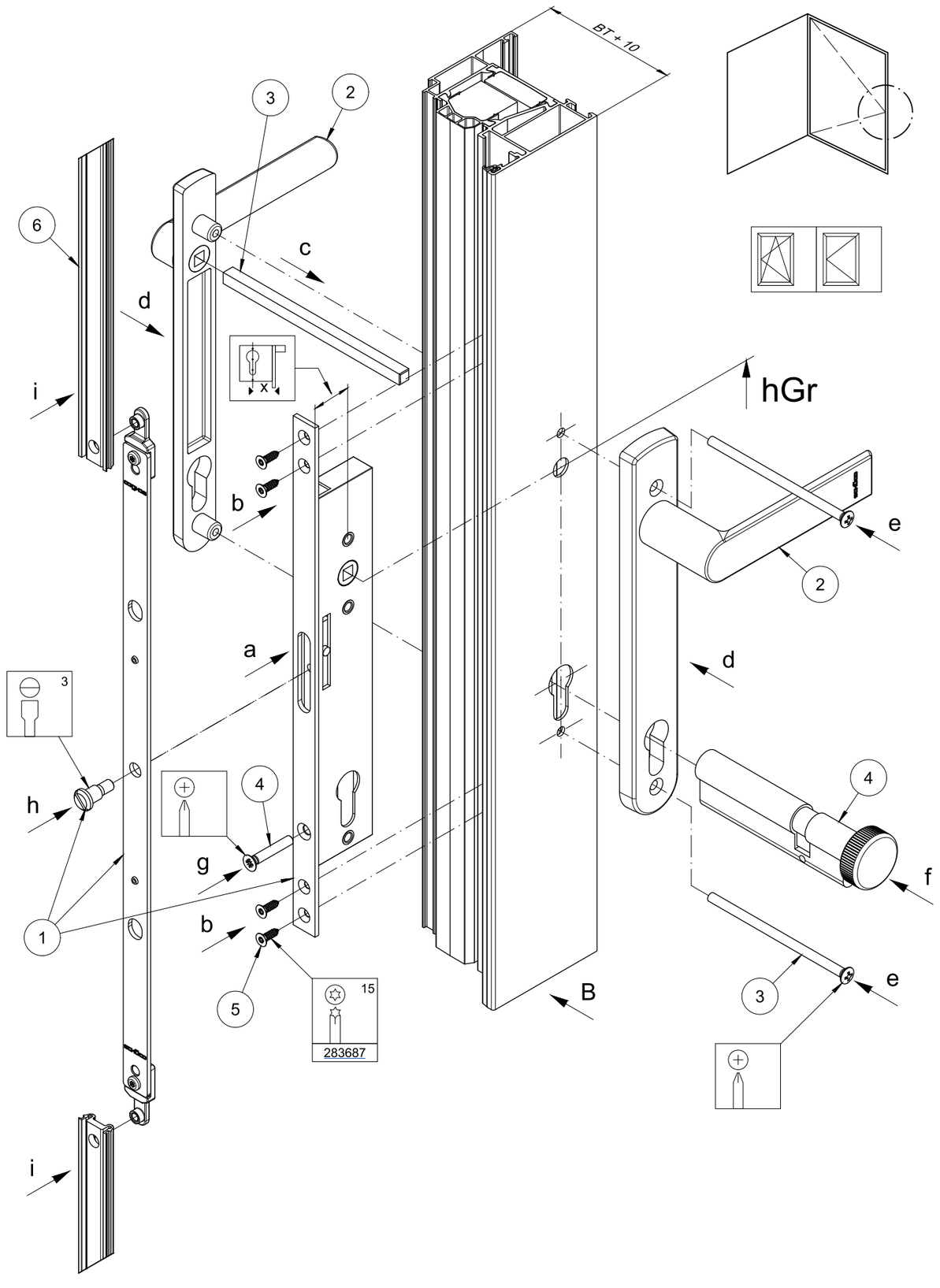






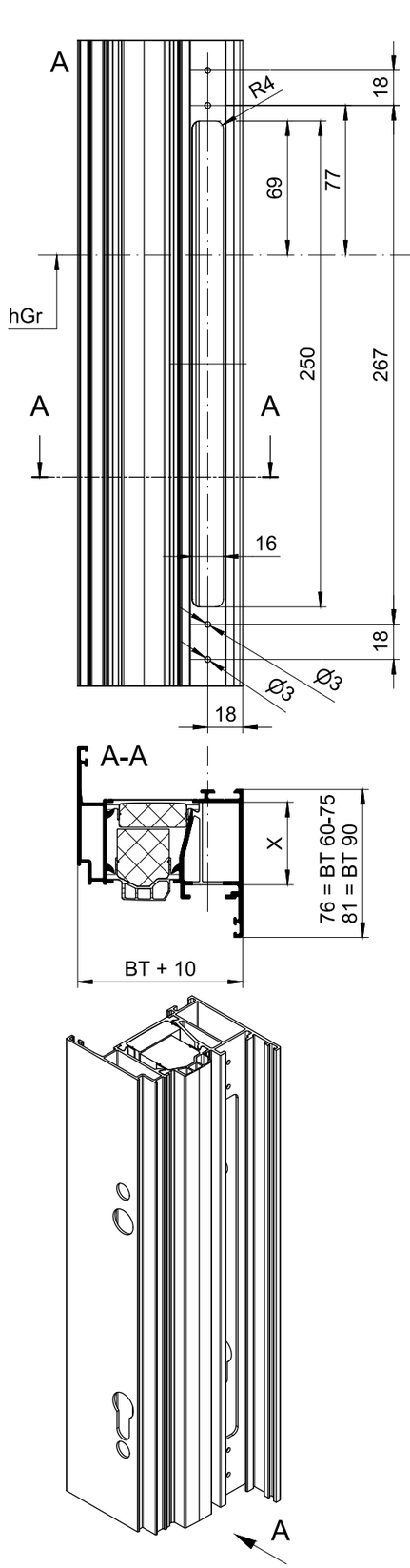





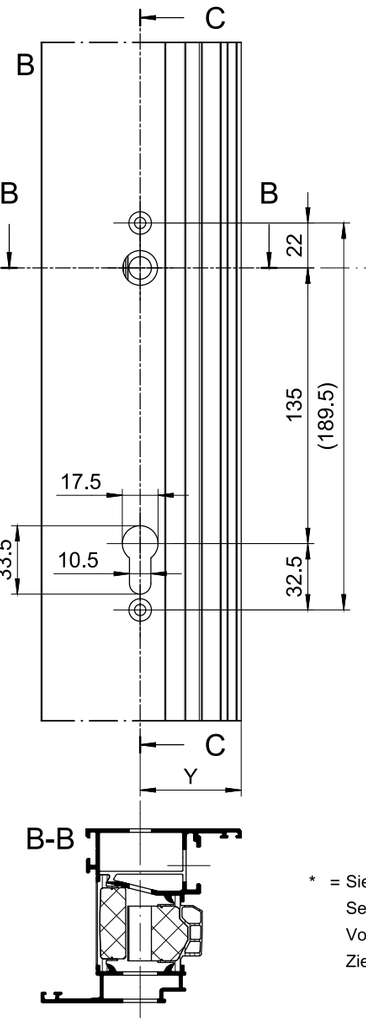


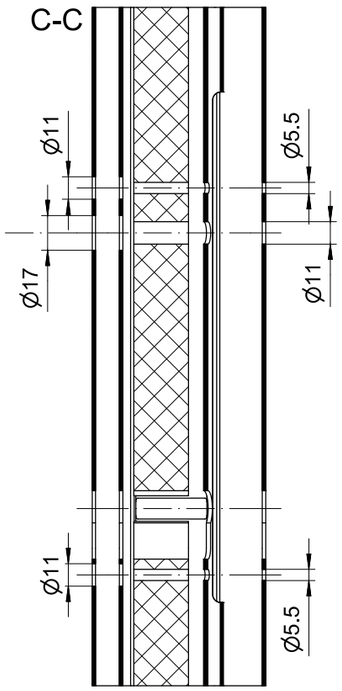


* = Siehe Kompendium Zubehör
See Accessories chapter
Voir rubrique Accessoires
Zie het compendium Accessoires

BT 60 - BT 75
AWS 60 - AWS 75

BT 90
AWS 90

| Pos | | LS | RS | | X | H T B | |
|---|---|---|---|---|---|---|---|
| 1 | BT 60 - BT 75 | 277399 | | 1 | 25 | X = 42 | Y = 49,5 |
| | BT 90 | 277400 | | | 30 | X = 47 | Y = 54,5 |
| 2 * | C0 | 247215 | | 1 | | | |
| 3 * | BT 75 | 248294 | | 1 | | | |
| 4 * | BT 75 | 279316 | | 1 | | | |
| 5 | ST 3.9x13 | 205080 | | 100 | | | |
| 6 | KS | 277870 | | 6,0 m | | | |
| | | 277871 | | 4x60 m | | | |
| | AL/KS | 277876 | | 6,0 m | | | |

| | |
|---|---|
| Beschlagmontage - Kastengetriebe - Basic<br>Fittings installation - Gearbox - Basic<br>Montage des ferrures - Serrure à mortaiser - Basique<br>Beslagmontage - Ingekapselde aandrijving - Basic | K1011812<br>0908<br>Schüco AvanTec SimplySmart |



Technische Änderungen vorbehalten. Alle Rechte vorbehalten. • Subject to change without notice. All rights reserved.
Sous réserve de modifications techniques. Tous droits réservés. • Technische wijzigingen voorbehouden. Alle rechten voorbehouden.
©Schüco International KG, Bielefeld, Germany.

Klik op een artikelnummer om het artikel op kozijnparts.nl te bekijken.

# Nederlandse vertaling

Schüco - Nederlandse vertaling

Bron: Schüco Beschlagkatalog AvanTec SimplySmart BK 1-3-1 (09.2025), Duits/Engels. Vertaling Kozijn Parts. De bladen B-2xx uit de Schüco-fabricageca

**Dit artikel: 277400 (in de bladen hiervoor geel gemarkeerd)**

## Schüco BK 1-3-1 - begrippen in gewone woorden

| | |
|---|---|
| **Kammergetriebe** | aandrijving die in de beslaggroef van de vleugel zit; de raamkruk wordt erop geschroefd |
| **Symmetrisches Kammergetriebe** | symmetrische aandrijving: één uitvoering voor links en rechts draaiende ramen |
| **Befestigungsabstand 23 / 43 mm** | afstand tussen de twee schroefgaten van de kruk/rozet: 23 of 43 mm |
| **7 mm Vierkant** | sparing voor een krukstift van 7 mm |
| **Schüco Steckgriffe und Befestigungsrosetten** | Schüco insteekkrukken met bevestigingsrozet |
| **Für handelsübliche Fenstergriffe ...** | kruk van een ander merk: zelf controleren of de krukstift de juiste lengte heeft en of alles goed werkt |
| **ermöglicht geringere Mindestflügelgrößen und geringere Lagerhaltung** | ook bruikbaar bij kleinere vleugels; minder voorraad nodig omdat links en rechts dezelfde uitvoering is |
| **Geänderte Riegelstangenzuschnitte** | let op: bij de symmetrische aandrijving gelden andere lengtes voor de verbindingsstangen |
| **Anbohrschutz / RC-Case** | boorbeveiliging / RC-beschermkap (inbraakwerendheid) |
| **Kastengetriebe** | afsluitbare aandrijving die als een kastslot in het vleugelprofiel zit |
| **Vorgerichtet für Profilzylinder mit Knauf** | voor een profielcilinder met knop |
| **... in Verschluss- als auch Kippstellung von außen und innen abgeschlossen** | af te sluiten in de gesloten stand en in de kiepstand, van buiten en van binnen |
| **Dornmaß / Grundbautiefe** | doornmaat / bouwdiepte van het profiel |
| **Flügelprofile mit Innenansicht 76 / 81 mm** | aanzichtbreedte van het vleugelprofiel, van binnenuit gezien: 76 of 81 mm |
| **Nicht zulässig bei Schüco Perfect mit Insektenschutz** | niet toegestaan bij Schüco Perfect met insectenwering |
| **Außen / Innen (Profilzylinder)** | cilindermaat buitenzijde / binnenzijde |
| **Stulpgetriebe breit / schmal** | stolp-aandrijving breed / smal; de keuze hangt af van het stolpprofiel |
| **Standflügel (SF) / Gangflügel (GF)** | passieve vleugel (gaat als tweede open) / actieve vleugel (gaat als eerste open) |
| **Für Barrierefreie Elemente** | voor drempelloze (barrièrevrije) elementen |
| **Riegelstangen** | verbindingsstangen |
| **Farbe silber / LS / RS / Stückzahl** | kleur zilver / DIN links / DIN rechts / aantal per verpakking |