

43

Symmetrisches Kammergetriebe 43

Für Schüco Fenstergriffe, 7 mm Vierkant,
ermöglicht geringere Mindestflügelgrößen und geringere Lagerhaltung.
Befestigungsabstand: 43 mm

Symmetrical cavity-fitted gearbox 43

For Schüco window handles, 7 mm square drive,
enables lower minimum vent sizes and reduced stock quantities.
Fixing distance: 43 mm

Farbe *Colour*	LS / RS	
silber *Silver*	**277 182**	1
	277 183	10

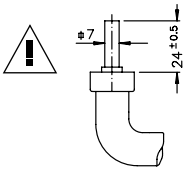

Für handelsübliche Fenstergriffe muss eigenverantwortlich die Funktion und die Länge der Vierkantstifte überprüft werden.

The performance and length of the square drive pin must be tested independently for standard window handles.



43

Kammergetriebe einfräsbar, für erhöhte Grifffreiheit

Für Schüco Fenstergriffe, 7 mm Vierkant, Befestigungsabstand: 43 mm
Mit diesem Kammergetriebe wird ein Abstand von 28 mm zwischen Griff und Gegenkante erreicht.

Cavity-fitted gearbox, for milling out, yields improved grip

For Schüco window handles, 7 mm square drive, fixing distance: 43 mm
With this cavity-fitted gearbox, a gap of 28 mm can be achieved between the handle and opposite edge.

Farbe *Colour*	LS / RS	
silber *Silver*	**277 032**	1

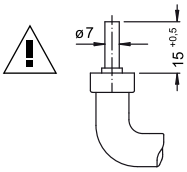

Vierkantstift auf 15 mm kürzen.
Shorten the square spindle to 15 mm.

Für handelsübliche Fenstergriffe muss eigenverantwortlich die Funktion und die Länge der Vierkantstifte überprüft werden.

The performance and length of the square drive pin must be tested independently for standard window handles.

Einbaubeispiele Kammergetriebe einfräsbar
Example of installation of cavity-fitted gearbox for milling out

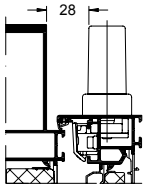

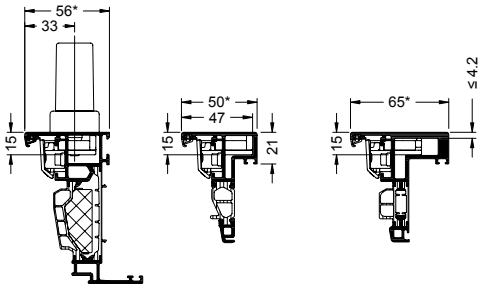

* Mindestanforderung
Einbaumaße bei Profilauswahl beachten

* *Minimum requirement*
Note installation dimensions when selecting profiles

Klik op een artikelnummer om het artikel op kozijnparts.nl te bekijken.

▲ = nur für RC 2
Only for RC 2
uniquement pour RC 2
alleen voor RC 2

♦ = nur für RC 1N / RC 2
Only for RC 1N / RC 2
uniquement pour RC 1N / RC 2
alleen voor RC 1N / RC 2

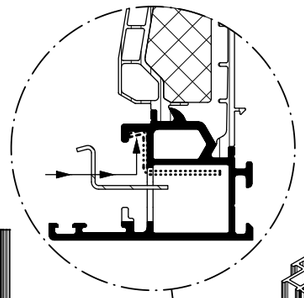

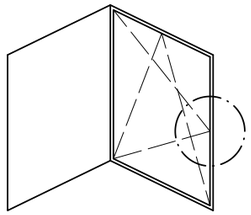

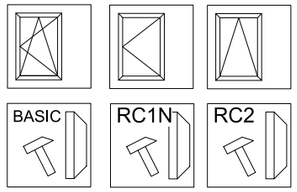

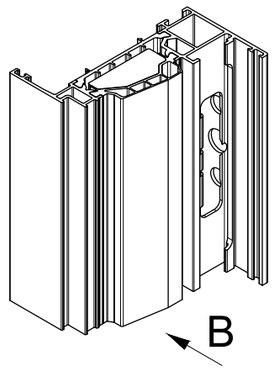

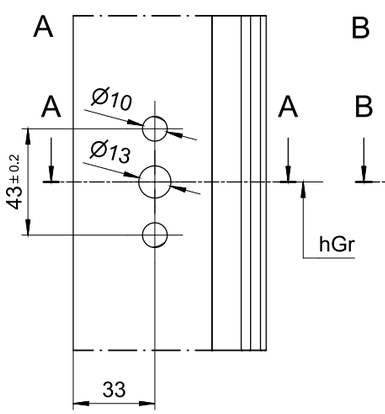

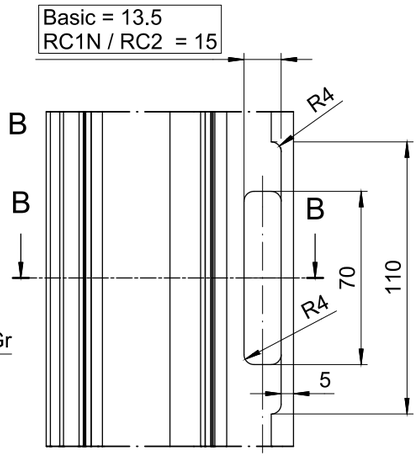

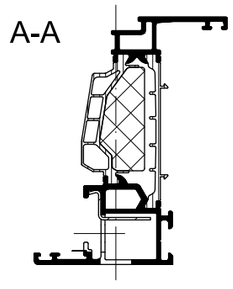

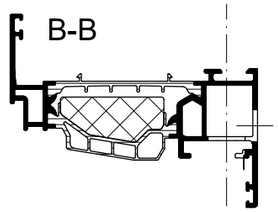

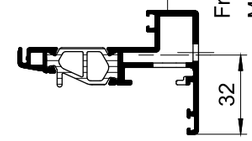

Lichte Weite
Opening width
Largeur d'ouverture
Vrije doorgang

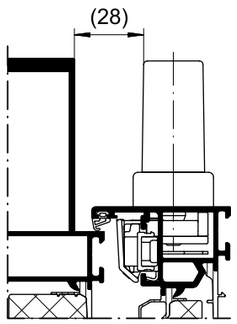

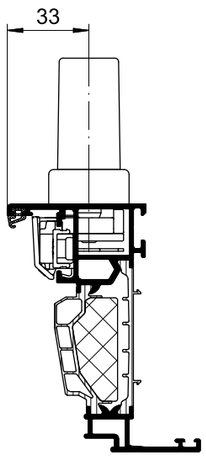

Min. Einbaumaße
Minimum installation dimensions
Cotes de montage min.
Min. inbouwmaten

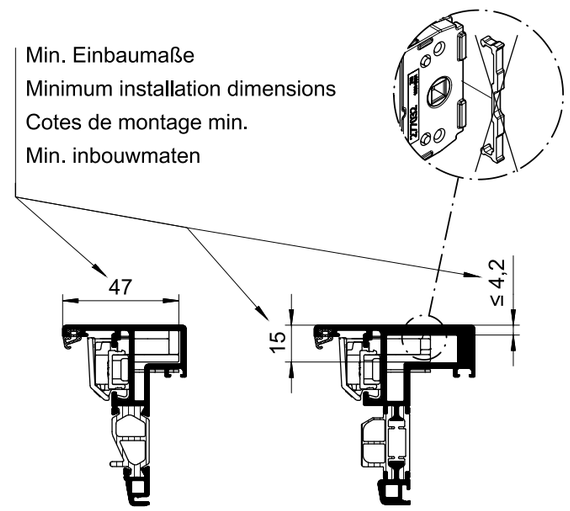

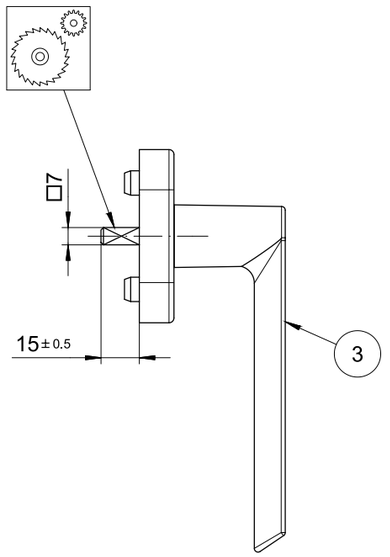

Pos			LS	RS	
1			277032		1
2	RC1N / RC2		277110		1
3 *			247081		1
4	M5 x 25		205295		100
5	RC2		277906		10
6	KS	Basic	277870		6,0 m
		RC1N	277871		4x60 m
	AL/KS	RC2	277876		6,0 m

* = Siehe Kompendium Zubehör
See Accessories chapter
Voir rubrique Accessoires
Zie het compendium Accessoires

Beschlagmontage - Kammergetriebe - 43 mm eingefräst Fittings installation - Cavity-fitted gearbox - 43 mm, milled Montage des ferrures - Crémone de verrouillage encastrée - Fraisage sur 43 mm Beslagmontage - Overbrengingsmechanisme - 43 mm ingefreesd	K1011810 0908 Schüco AvanTec SimplySmart

Technische Änderungen vorbehalten. Alle Rechte vorbehalten. • Subject to change without notice. All rights reserved.
Sous réserve de modifications techniques. Tous droits réservés. • Technische wijzigingen voorbehouden. Alle rechten voorbehouden.
©Schüco International KG, Bielefeld, Germany.

Klik op een artikelnummer om het artikel op kozijnparts.nl te bekijken.

Nederlandse vertaling

Schüco BK 1-3-1, blz. B10-41

Bron: Schüco Beschlagkatalog AvanTec SimplySmart BK 1-3-1 (09.2025), Duits/Engels. Vertaling Kozijn Parts. Blad B-203 uit de Schüco-fabricagecatalog

Dit artikel: 277032 (in de bladen hiervoor geel gemarkeerd)

Bovenaan het blad: gewone aandrijving 43 mm (277182, ander artikel)

Symmetrisches Kammergetriebe 43	Symmetrische aandrijving 43 mm: één uitvoering voor links en rechts draaiende ramen.
Für Schüco Fenstergriffe, 7 mm Vierkant	Met een sparing voor een Schüco krukstift van 7 mm.
ermöglicht geringere Mindestflügelgrößen und geringere Lagerhaltung	Ook bruikbaar bij kleinere vleugels; er is minder voorraad nodig omdat links en rechts dezelfde uitvoering is.
Befestigungsabstand: 43 mm	De bevestigingsafstand van de schroeven voor de kruk/rozet is 43 mm.

Midden op het blad: dit artikel, in te frezen aandrijving 277032

Kammergetriebe einfräsbar, für erhöhte Grifffreiheit	Aandrijving die in de binnenzijde van het vleugelprofiel wordt ingefreesd, in plaats van in de beslaggroef geschoven. De kruk staat daardoor verder van de rand, zodat je hem beter kunt vastpakken.
Abstand von 28 mm zwischen Griff und Gegenkante	Er blijft 28 mm vrije ruimte tussen de kruk en een muur of obstakel ernaast (tekening linksonder).
Vierkantstift auf 15 mm kürzen	De krukstift moet 15 mm lang zijn (maximaal 0,5 mm korter), omdat de aandrijving direct achter de binnenwand van het profiel zit. Bij de gewone aandrijving is de krukstift 24 mm.
Für handelsübliche Fenstergriffe muss ... überprüft werden	Gebruik je een kruk van een ander merk, controleer dan zelf of de krukstift de juiste lengte heeft en of alles goed werkt.
Farbe silber / LS / RS / Stückzahl	Kleur zilver / voor links en rechts / aantal per verpakking.

Onderaan het blad: inbouwvoorbeelden

Einbaubeispiele Kammergetriebe einfräsbar	Voorbeelden van de in te frezen aandrijving in verschillende vleugelprofielen. Linksonder de vrije ruimte van 28 mm naast de kruk.
*** Mindestanforderung, Einbaumaße bei Profilauswahl beachten**	Maten met een * (56, 50 en 65 mm): minimale breedte van het vleugelprofiel om deze aandrijving in te frezen. 33 en 47 mm: afstand van de profielrand tot het hart van de kruk. ? 4,2 mm: hoe ver een rand naast de kruk maximaal mag uitsteken. 15 mm: lengte van de krukstift. Deze maten zijn vooral voor nieuwbouw.