3.2. Chrono Standaard Fh = 485-605 mm

(oud inbouwslot)

Toepassingen

- Afmetingen:
  - vleugelbreedte Fb = max. 670 mm.
  - handgreep uit het midden: krukhoogte A = 185 mm.
- Sluitwerk: Chrono standaard
- Scharnieren:
  - zichtbare scharnieren
  - Invision Pro scharnieren
  - Invision Go scharnieren

Set nr. 35110-41 en nr. 35130-41

- Set nr. 35110-41 (kadergroef 14/18 mm) en set nr. 35130-41 (kadergroef 10/14 mm).

	35110-41	35130-41	
1	30000-500	30000-500	hoekoverbrenging
1	30000-530	30000-530	clips
1	30000-600	30000-600	oploopblokje
1	30000-621	30000-621	grendel kleine ramen
1	30000-721-3	30000-721-3	aantrekplaat
1	30000-722-1	30000-722-1	inbouwslot
1	30110-610	30130-610	oploopblokje
1	30140-800	30140-800	sluitstuk
1	30140-810	30140-810	grendelsluitstuk
1	30300-260	30300-260	tringel
2	Din913 M5x10	Din913 M5x10	schroef

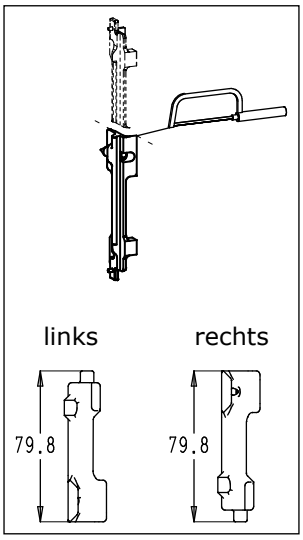

- Opmerking:
  De sets zijn niet mogelijk in combinatie met een rozetloze handgreep.

- Werkwijze:
  - Tringel:
    - ◇ Tringellengte bepalen en tringel 30300-260 afzagen.
    - ◇ Gat ø6 mm boren in de tringel.
  - Grendelsluitstuk:
    - ◇ Links of rechts bepalen en afstand opmeten.
    - ◇ Grendelsluitstuk afzagen.

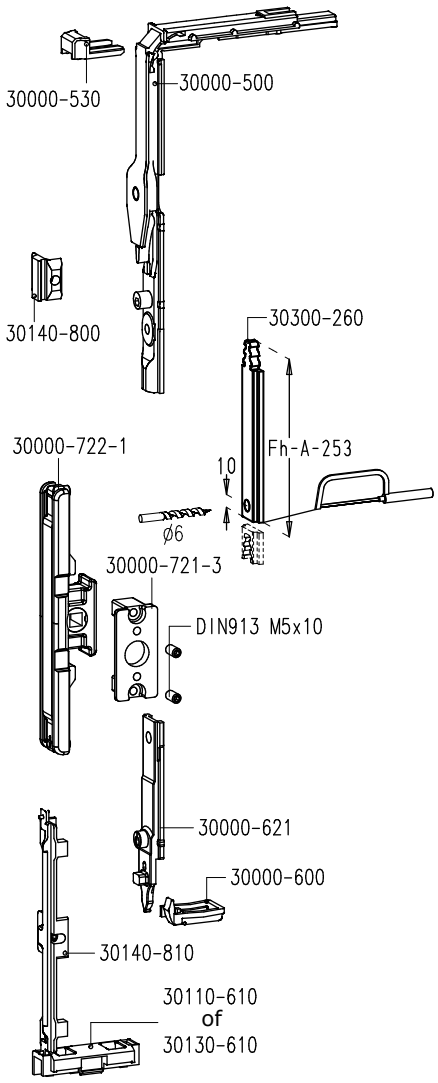

Klik op een artikelnummer om het artikel op kozijnparts.nl te bekijken.

3.3. Chrono Plus Fh = 485-605 mm

(oud inbouwslot)

Toepassingen

- Afmetingen:
  - vleugelbreedte Fb = max. 670 mm.
  - handgreep uit het midden: krukhoogte A = 185 mm.
- Sluitwerk: Chrono Plus
- Scharnieren:
  - zichtbare scharnieren
  - Invision Pro scharnieren
  - Invision Go scharnieren

Set nr. 35510-41 en nr. 35530-41

- Set nr. 35510-41 (kadergroef 14/18 mm) en set nr. 35530-41 (kadergroef 10/14 mm).
- Opmerking: de sets zijn niet mogelijk in combinatie met een rozetloze handgreep.

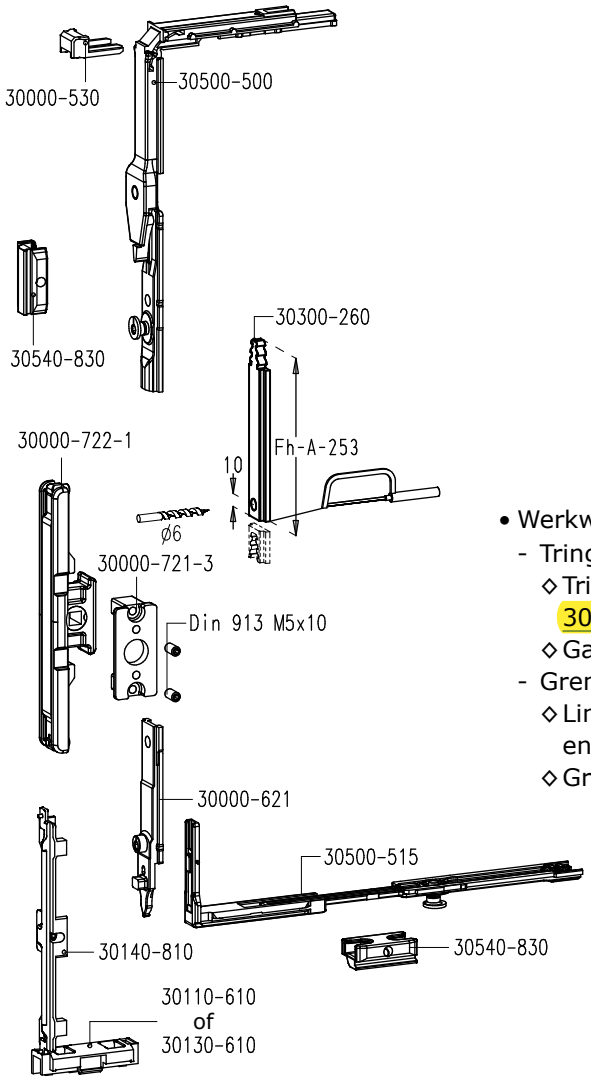

	35510-41	35530-41	
1	30000-530	30000-530	clips
1	30000-621	30000-621	grendel kleine ramen
1	30000-721-3	30000-721-3	aantrekplaat
1	30000-722-1	30000-722-1	inbouwslot
1	30110-610	30130-610	oploopblokje
1	30500-500	30500-500	hoekoverbrenging
1	30500-515	30500-515	hoekoverbrenging
1	30140-810	30140-810	grendelsluitstuk
1	30300-260	30300-260	tringel
2	30540-830	30540-830	sluitstuk
2	Din913 M5x10	Din913 M5x10	schroef

- Werkwijze:
  - Tringel:
    - ◇ Tringellengte bepalen en tringel 30300-260 afzagen.
    - ◇ Gat ø6 mm boren in de tringel.
  - Grendelsluitstuk:
    - ◇ Links of rechts bepalen en afstand opmeten.
    - ◇ Grendelsluitstuk afzagen.

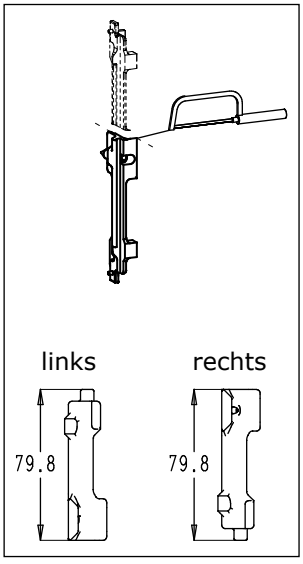

Klik op een artikelnummer om het artikel op kozijnparts.nl te bekijken.