2. Kleine ramen met meenemer

2.1. Fh = 480-600 mm

Toepassingen

- Sluitwerk:
  - Chrono standaard
  - Chrono Plus
- Scharnieren:
  - zichtbare scharnieren
  - Invision Pro scharnieren
  - Invision Go scharnieren
- Wordt ook toegepast voor:
  - kip-draairamen
  - draairamen
  - kipramen

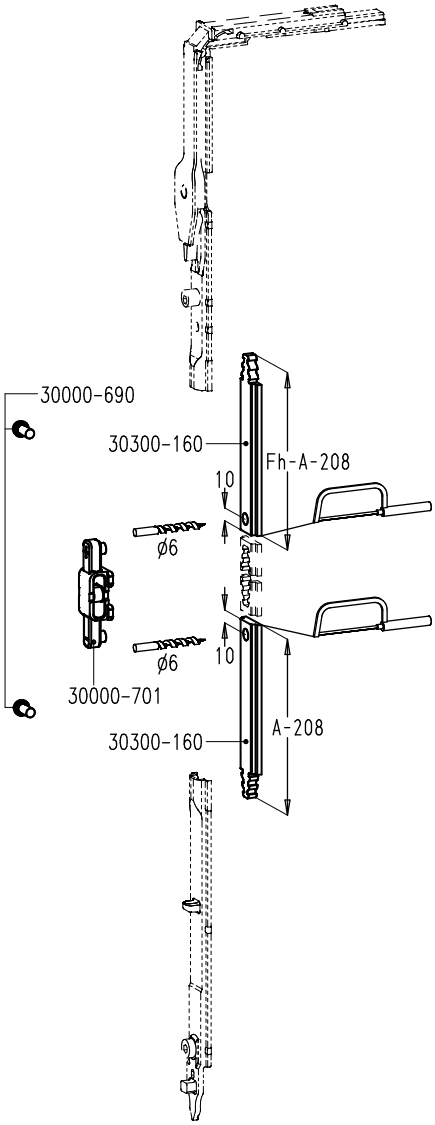

Set nr. 30000-702

- Set nr. 30000-702 bevat meenemer nr. 30000-701 voor een standaard handgreep met vork.

Set nr. 30000-702		
2	30000-690	schroef handgreep
1	30000-701	meenemer
2	30300-160	tringel

- Werkwijze:
  - Tringellengtes bepalen en tringels nr. 30300-160 afzagen.
  - Gat ø6 mm boren in de tringel.

Klik op een artikelnummer om het artikel op kozijnparts.nl te bekijken.

2.2. Chrono Standaard Fh = 380-480 mm

Toepassingen

- Afmetingen:
  - vleugelbreedte:
    - Fb = 400-670 mm
    - Fb = 400-460 mm : bij gebruik van tringel 30001-551
  - handgreep uit het midden: krukhoogte A = 140 mm.
- Sluitwerk: Chrono standaard
- Scharnieren:
  - Invision Pro scharnieren
  - Invision Go scharnieren

Set nr. 35110-40 en nr. 35130-40

- Set nr. 35110-40 (kadergroef 14/18 mm) en set nr. 35130-40 (kadergroef 10/14 mm).
- Werkwijze:
  - Tringel:
    - ◇ Tringellengte bepalen en tringel 30300-160 afzagen.
    - ◇ Gat ø6 mm boren in de tringel.
  - Grendelsluitstuk:
    - ◇ Links of rechts bepalen en afstand opmeten.
    - ◇ Grendelsluitstuk afzagen.

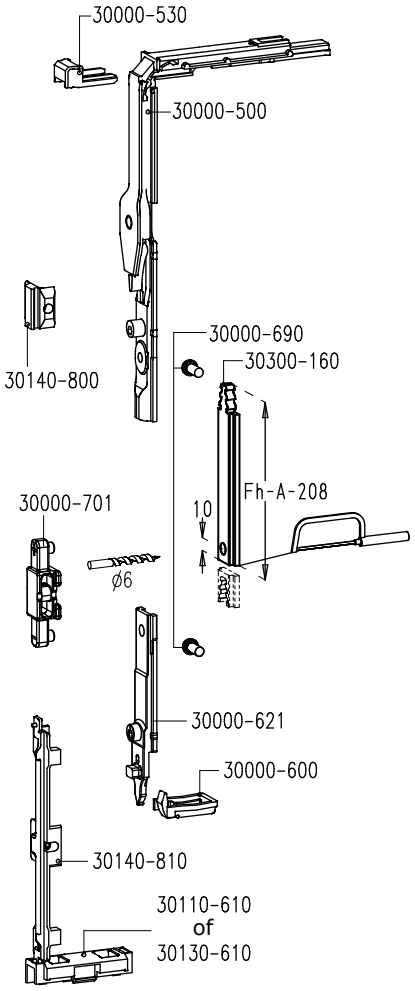

	35110-40	35130-40	
1	30000-500	30000-500	hoekoverbrenging
1	30000-530	30000-530	clips
1	30000-600	30000-600	oploopblokje
1	30000-621	30000-621	grendel kleine ramen
2	30000-690	30000-690	schroef
1	30000-701	30000-701	meeneemstuk
1	30110-610	30130-610	oploopblokje
1	30140-800	30140-800	sluitstuk
1	30140-810	30140-810	grendelsluitstuk
1	30300-160	30300-160	tringel

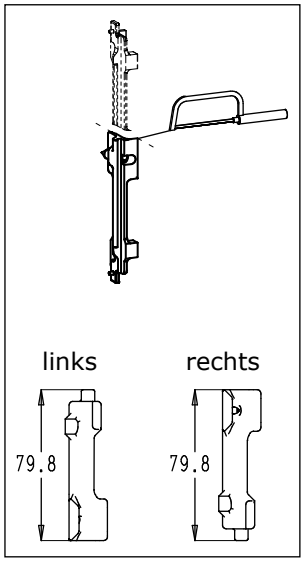

Klik op een artikelnummer om het artikel op kozijnparts.nl te bekijken.