4. Smalle ramen

- Afkortbare zamak tringel nr. 30001-551 die tussen de hoekoverbrenging en de schaar gemonteerd wordt.
- Moet afzonderlijk besteld worden.
- Geschikt voor Chrono Standaard, Plus en Safe.
- Scharnieren:
  - zichtbare scharnieren
  - Invision Pro scharnieren
  - Invision Go scharnieren
- Toepassingsbereik:
  - Chrono Standaard en Plus: vleugelbreedte 390-450 mm.
  - Chrono Safe: vleugelbreedte 410-450 mm.
  - Chrono Invision Pro Standaard en Plus: vleugelbreedte 400-460 mm.
  - Chrono Invision Pro Safe: vleugelbreedte 420-460 mm.
  - Chrono Invision Go Standaard en Plus: vleugelbreedte 400-460 mm.
  - Chrono Invision Go Safe: vleugelbreedte 420-460 mm.

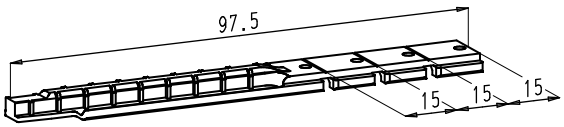

Montagevolgorde

1. Hoekoverbrenging
- Ontkoppel (en breek) de positioneringspen en trek het vertand stuk volledig uit.
- Zaag het vertand stuk af op de indicatiegroef.
- Positioneer dit stuk opnieuw aan de hand van de plaats van de afgebroken positioneringspin.

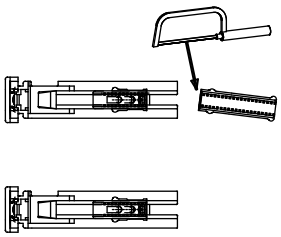

2. Tringel nr. 30001-551
- Zaag, aan de hand van de vleugelbreedte, de tringel af op de corresponderende indicatiegroef.

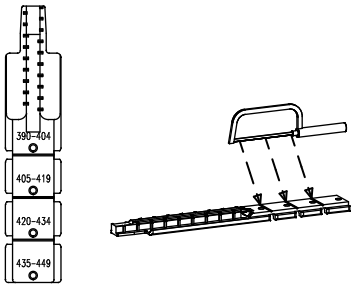

3. Schaar
- Verwijder (met behulp van een werktuig) het koppelstuk van de schaar.
- In het vrijgekomen gat wordt de tringel gekoppeld.

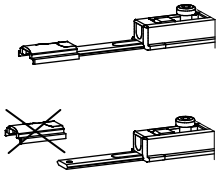

4. Koppelen
- Koppel de 3 stukken aan elkaar.

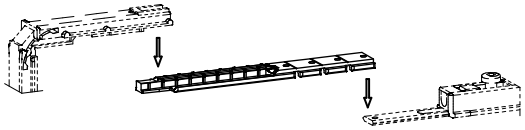

Klik op een artikelnummer om het artikel op kozijnparts.nl te bekijken.

2.2. Chrono Standaard Fh = 380-480 mm

Toepassingen

- Afmetingen:
  - vleugelbreedte:
    - Fb = 400-670 mm
    - Fb = 400-460 mm : bij gebruik van tringel 30001-551
  - handgreep uit het midden: krukhoogte A = 140 mm.
- Sluitwerk: Chrono standaard
- Scharnieren:
  - Invision Pro scharnieren
  - Invision Go scharnieren

Set nr. 35110-40 en nr. 35130-40

- Set nr. 35110-40 (kadergroef 14/18 mm) en set nr. 35130-40 (kadergroef 10/14 mm).
- Werkwijze:
  - Tringel:
    - ◇ Tringellengte bepalen en tringel 30300-160 afzagen.
    - ◇ Gat ø6 mm boren in de tringel.
  - Grendelsluitstuk:
    - ◇ Links of rechts bepalen en afstand opmeten.
    - ◇ Grendelsluitstuk afzagen.

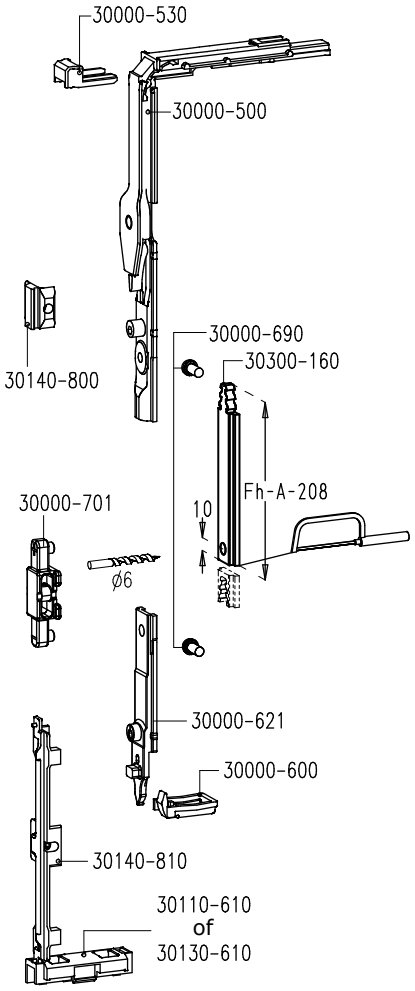

	35110-40	35130-40	
1	30000-500	30000-500	hoekoverbrenging
1	30000-530	30000-530	clips
1	30000-600	30000-600	oploopblokje
1	30000-621	30000-621	grendel kleine ramen
2	30000-690	30000-690	schroef
1	30000-701	30000-701	meeneemstuk
1	30110-610	30130-610	oploopblokje
1	30140-800	30140-800	sluitstuk
1	30140-810	30140-810	grendelsluitstuk
1	30300-160	30300-160	tringel

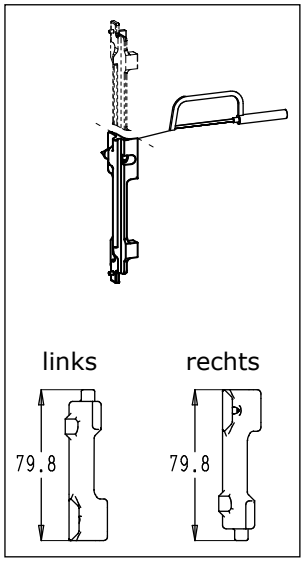

Klik op een artikelnummer om het artikel op kozijnparts.nl te bekijken.