3. Basissets standaard ramen

3.1. Basisset nr. 35810-2 voor kadergroef 14/18 mm

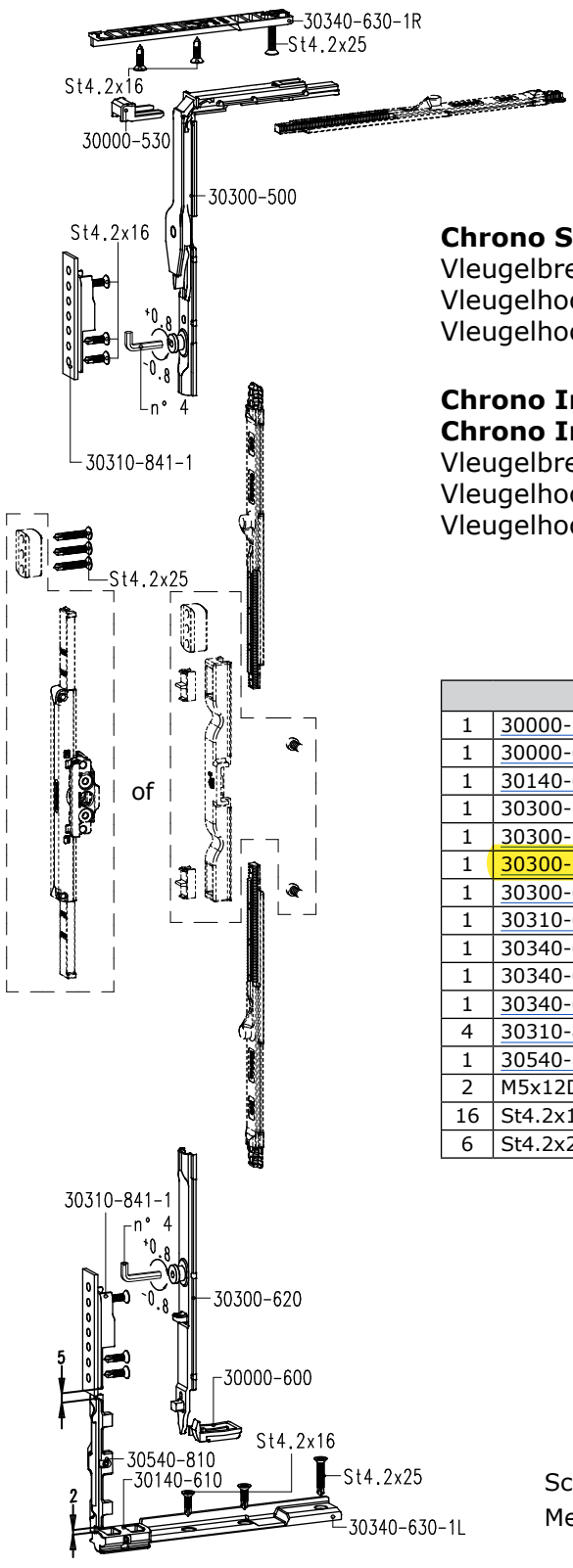

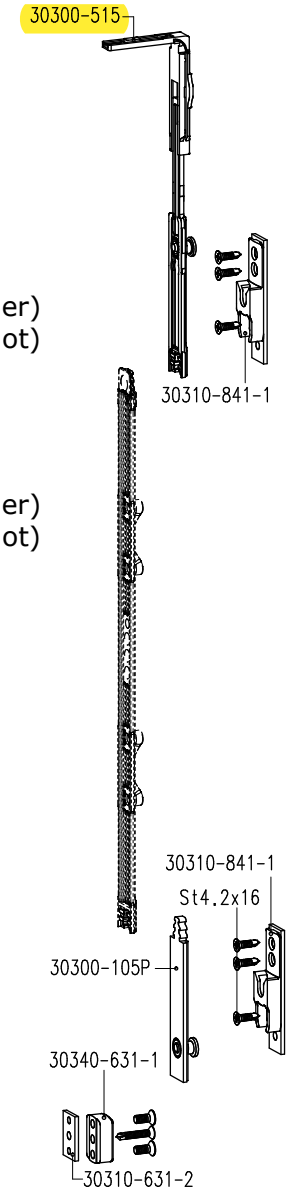

Chrono Safe:
Vleugelbreedte Fb = 450-1200 mm
Vleugelhoogte Fh = 600-1200 mm (meenemer)
Vleugelhoogte Fh = 685-1200 mm (inbouwslot)

Chrono Invision Pro Safe:
Chrono Invision Go Safe:
Vleugelbreedte Fb = 460-1200 mm
Vleugelhoogte Fh = 600-1200 mm (meenemer)
Vleugelhoogte Fh = 685-1200 mm (inbouwslot)

Basisset nr. 35810-2		
1	30000-530	clips
1	30000-600	vleugeloploopblokje
1	30140-610	kaderoploopblokje
1	30300-105P	paddestoelstuk
1	30300-500	hoekoverbrenging
1	30300-515	hoekoverbrenging
1	30300-620	grendel
1	30310-631-2	aantrekstuk uithefzekering
1	30340-630-1L	dikteblokje links
1	30340-630-1R	dikteblokje rechts
1	30340-631-1	uithefzekering
4	30310-841-1	sluitstuk
1	30540-810	grendelsluitstuk
2	M5x12Din965	schroef
16	St4.2x16Din7504P	boorschroef
6	St4.2x25Din7504P	boorschroef

Scharniersets: zie hoofdstuk A11.14.
Meenemerset of inbouwslot: zie hoofdstuk A11.15.

Klik op een artikelnummer om het artikel op kozijnparts.nl te bekijken.

3. Basissets standaard ramen

3.1. Basisset nr. 35810-2 voor kadergroef 14/18 mm

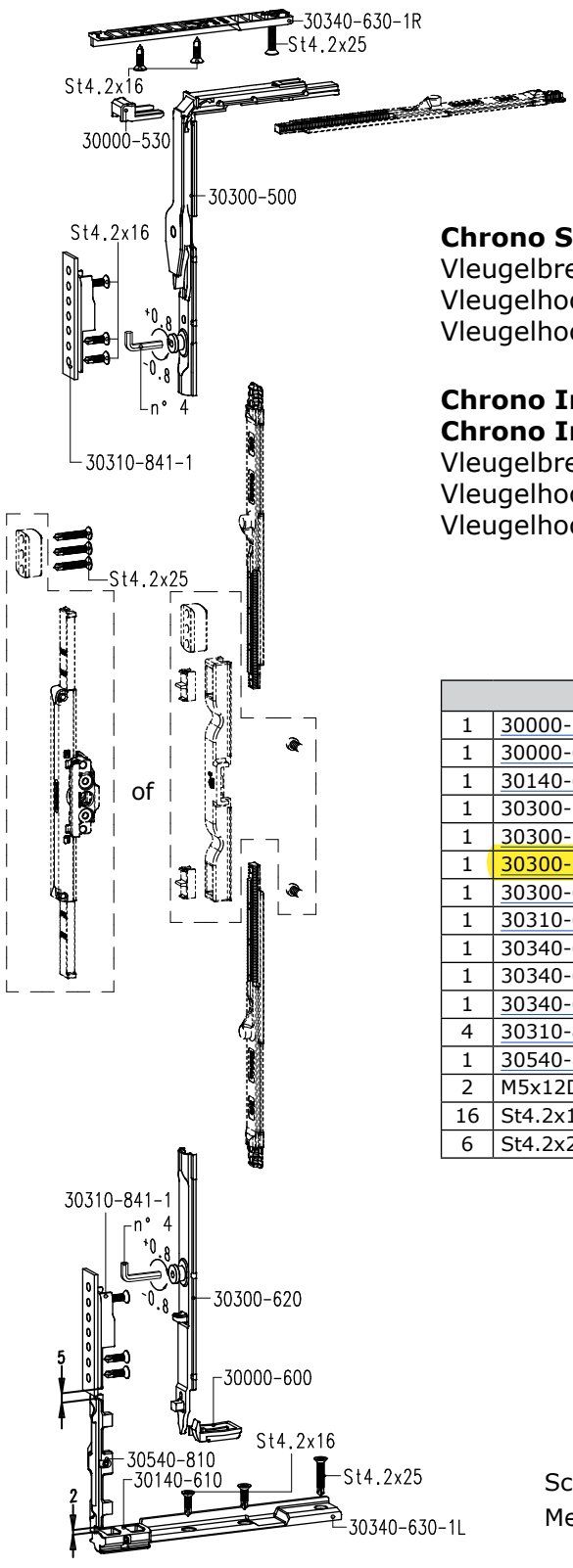

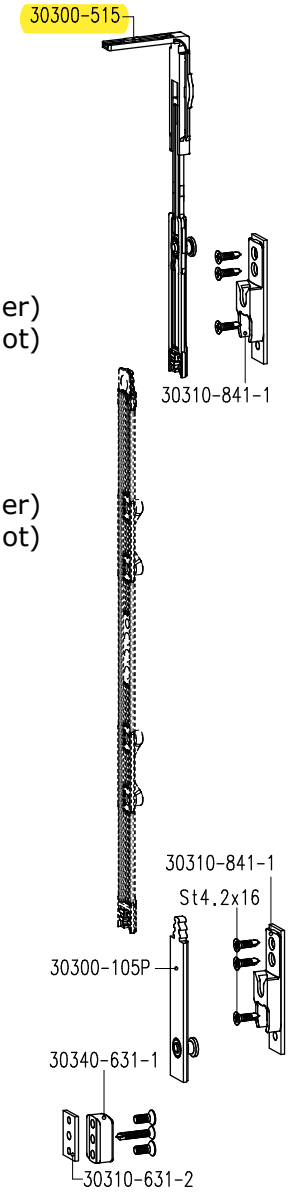

Chrono Safe:
Vleugelbreedte Fb = 450-1200 mm
Vleugelhoogte Fh = 600-1200 mm (meenemer)
Vleugelhoogte Fh = 685-1200 mm (inbouwslot)

Chrono Invision Pro Safe:
Chrono Invision Go Safe:
Vleugelbreedte Fb = 460-1200 mm
Vleugelhoogte Fh = 600-1200 mm (meenemer)
Vleugelhoogte Fh = 685-1200 mm (inbouwslot)

Basisset nr. 35810-2		
1	30000-530	clips
1	30000-600	vleugeloploopblokje
1	30140-610	kaderoploopblokje
1	30300-105P	paddestoelstuk
1	30300-500	hoekoverbrenging
1	30300-515	hoekoverbrenging
1	30300-620	grendel
1	30310-631-2	aantrekstuk uithefzekering
1	30340-630-1L	dikteblokje links
1	30340-630-1R	dikteblokje rechts
1	30340-631-1	uithefzekering
4	30310-841-1	sluitstuk
1	30540-810	grendelsluitstuk
2	M5x12Din965	schroef
16	St4.2x16Din7504P	boorschroef
6	St4.2x25Din7504P	boorschroef

Scharniersets: zie hoofdstuk A11.14.
Meenemerset of inbouwslot: zie hoofdstuk A11.15.

Klik op een artikelnummer om het artikel op kozijnparts.nl te bekijken.

2. Basissets

2.1. Voor kadergroef 14/18 mm

Fb = 630-800 mm
Fh = 616-1200 mm

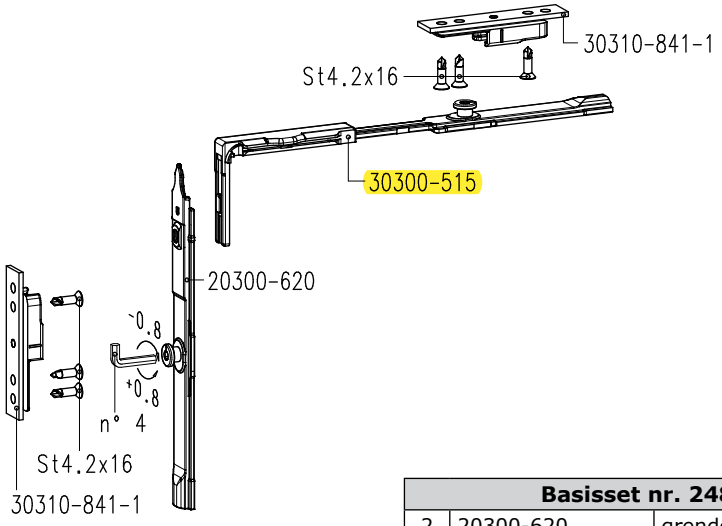

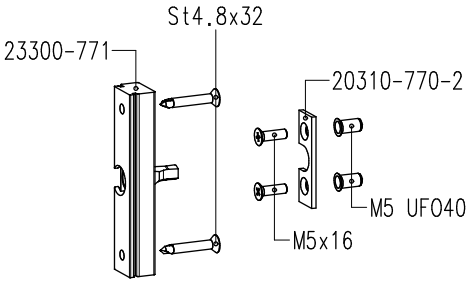

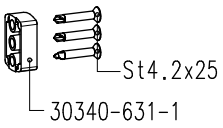

Basisset nr. 24810-2		
2	20300-620	grendel
2	20310-770-2	verstevigingsplaatje
2	23300-771	dievenklauw
1	30140-610	kaderoploopblokje
2	30300-515	hoekoverbrenging
4	30310-841-1	sluitstuk met aantrekstuk
2	30340-631-1	dikteblokje
12	St4.2x16Din7504P	boorschroef
6	St4.2x25Din7504P	boorschroef
4	St4.8x32Din7504P	boorschroef
4	M5x16Din965	schroef
4	M5 UFO40	blindklinkmoer

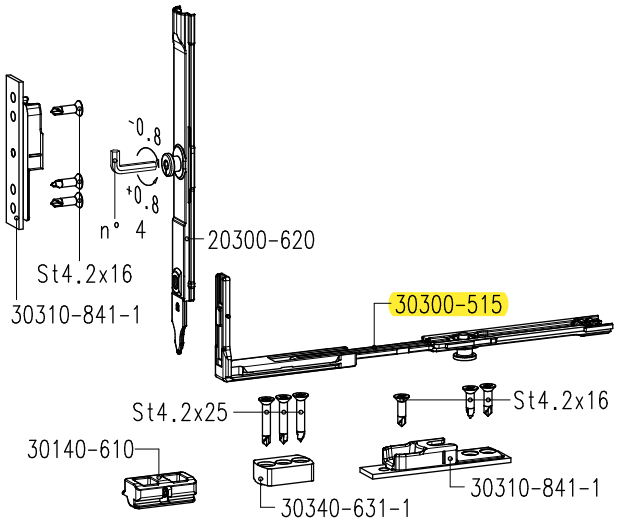

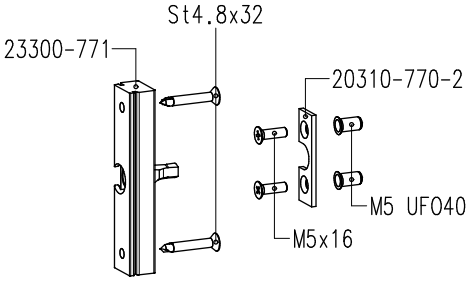

Scharniersets: zie hoofdstuk C13.14.

Klik op een artikelnummer om het artikel op kozijnparts.nl te bekijken.