

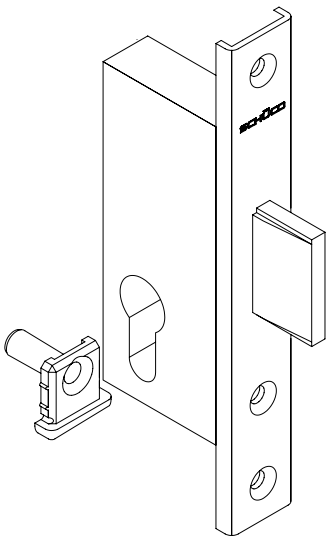

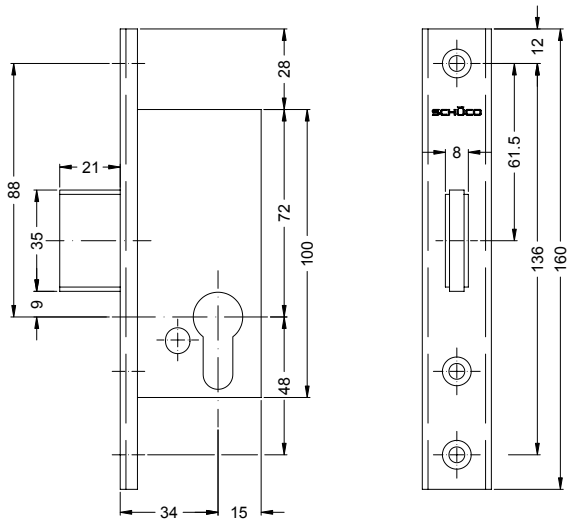

Riegelschloss

Einsetzbar in Schüco ADS HD bei:
1-flg. Anschlagtüren
2-flg. Anschlagtüren (Gangflügel)

Alle Ausführungen mit:

- Eintourig
- U-stulp, INOX
- Riegel glanzvernickelt
- Inklusive Kappendübel und Befestigungsmaterial

Gesondert bestellen:

- Schließplatte
- Profilzylinder und Rosette

Beschlag innen: Türgriff
Beschlag außen: Türgriff

Geprüft nach DIN 18251
Korrosionsbeständigkeit nach DIN EN 1670 Klasse 3

Bolt lock

Can be used in Schüco ADS HD with:
Single-leaf rebated doors
Double-leaf rebated doors (access leaf)

All versions with:

- *Single-turn*
- *U-shaped face plate, INOX*
- *Bolt, polished nickel plate*
- *Includes fixing bush and fixings*

Order separately:

- *Strike plate*
- *Profile cylinder and rosette*

Internal fitting: *Door pull*
External fitting: *Door pull*

Tested in accordance with DIN 18251, corrosion resistance in accordance with DIN EN 1670 class 3

Dornmaß *Backset* mm	Panik-funktion *Panic function*	Nach innen *Inward* LS	Nach innen *Inward* RS	Nach außen *Outward* LS	Nach außen *Outward* RS	Hinweis *Note*	
34,0	-	**241 183**		**241 183**		❶	1
34,0	-	**241 184**		**241 184**		❷	1

❷ Nur für ADS 50.NI in 2-flg. Pendeltüren!

Only for ADS 50.NI in double-leaf swing doors.

Schließplatten ***Strike plates***	Nach innen *Inward* LS	Nach innen *Inward* RS	Nach außen *Outward* LS	Nach außen *Outward* RS	Hinweis *Note*	
Feststehend *Fixed*	209 760		209 760		-	1
Feststehend *Fixed*	239 526		239 526		❷	1

❷ Nur für ADS 50.NI in 2-flg. Pendeltüren!

Only for ADS 50.NI in double-leaf swing doors.

Klik op een artikelnummer om het artikel op kozijnparts.nl te bekijken. Blauw onderstreept = klikbaar. Artikelen die wij niet standaard hebben, kun je aanvragen via onze productaanvraag.

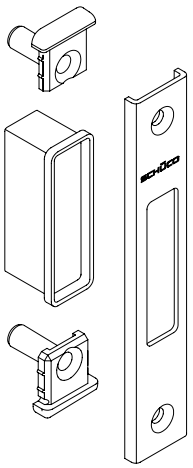

Schließplatten für Riegel- und Rollenschlösser
Strike plates for bolt and roller locks

Ausführung mit:

- U-Stulp 24 mm x 5 mm, Edelstahl
- Schließplatte, Riegeltasche
- Kappendübel und Befestigungsmaterial

Version with:

- *U-shaped face plate 24 mm x 5 mm, stainless steel*
- *Strike plate, bolt case*
- *Fixing bush and fixings*

Gesondert bestellen:

- Falleneinlaufteil, nur bei Rollen-Schlössern

Order separately:

- *Latch striker, only with roller locks*

Schließplatten *Strike plates*	Nach innen *Inward*		Nach außen *Outward*		Hinweis *Note*	
	LS	RS	LS	RS		
Feststehend *Fixed*	**209 760**		**209 760**		-	1

Für Schüco ADS 50.NI in 2-flg. Pendeltüren
For Schüco ADS 50.NI in double-leaf doors with swing door

Schließplatten *Strike plates*	Nach innen *Inward*		Nach außen *Outward*		Hinweis *Note*	
	DIN LS	DIN RS	DIN LS	DIN RS		
Feststehend *Fixed*	**239 526**		**239 526**		-	1

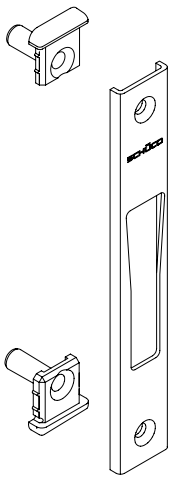

Schließplatten für Schwenkhaken-Schlösser
Strike plates for claw bolt locks

Ausführung mit:

- U-Stulp 24 mm x 5 mm, Edelstahl
- Schließplatte
- Kappendübel und Befestigungsmaterial

Version with:

- *U-shaped face plate 24 mm x 5 mm, stainless steel*
- *Strike plate*
- *Fixing bush and fixings*

Schließplatten *Strike plates*	Nach innen *Inward*		Nach außen *Outward*		Hinweis *Note*	
	LS	RS	LS	RS		
Feststehend *Fixed*	**209 761**		**209 761**		-	1

Zusätzliche Informationen
Additional information

Schließplatten passend für Schlösser:

Strike plates to match the locks:

Riegel-Schloss *Bolt lock*	**241 183**
Rollen-Schloss *Roller lock*	**241 186**

Schließplatten passend für Schlösser:

Strike plates to match the locks:

Riegel-Schloss *Bolt lock*	**241 184**

Schließplatten passend für Schlösser:

Strike plates to match the locks:

Schwenkhaken-Schloss *Claw bolt lock*	**211 371**
Schwenkhaken-Schloss *Claw bolt lock*	**211 576**

Klik op een artikelnummer om het artikel op kozijnparts.nl te bekijken. Blauw onderstreept = klikbaar. Artikelen die wij niet standaard hebben, kun je aanvragen via onze productaanvraag.

Nederlandse vertaling – Schüco ADS HD nachtslot (enkelvoudige vergrendeling)

Bron: Schüco bestel- en fabricagecatalogus BK 1-4 Deurbeslag (04.2026, 99539), blz. Db1-10 en Db5-4.
Dit artikel is: Schüco nachtslot ADS HD, links en rechts (Schüco 241 183, geel gemarkeerd).

Nachtslot (Riegelschloss) – blz. Db1-10

Te gebruiken in Schüco ADS HD bij 1-vleugelige aanslagdeuren en 2-vleugelige aanslagdeuren (loopvleugel).

Alle uitvoeringen met: 1-toerig · U-voorplaat, RVS · nachtschoot (Riegel) glansvernikkeld · inclusief kapdeuvels (Kappendübel) en bevestigingsmateriaal.

Apart bestellen: sluitplaat · profielcilinder en rozet.

Beslag binnen: deurgreep. **Beslag buiten:** deurgreep. Getest volgens DIN 18251; corrosiebestendigheid volgens DIN EN 1670 klasse 3.

Doornmaat mm	Paniek-functie	Naar binnen LS	Naar binnen RS	Naar buiten LS	Naar buiten RS	Opmerking	VE
34,0	-	241 183	241 183	241 183	241 183	(1)	1
34,0	-	241 184	241 184	241 184	241 184	(2)	1

Dit slot heeft voor links en rechts, naar binnen en naar buiten, hetzelfde nummer. Opmerking (1) staat in de Schüco-tabel zonder toelichting.

(2) Alleen voor ADS 50.NI in 2-vleugelige pendeldeuren!

Sluitplaten	Naar binnen LS	Naar binnen RS	Naar buiten LS	Naar buiten RS	Opmerking	VE
Vast	209 760	209 760	209 760	209 760	-	1
Vast	239 526	239 526	239 526	239 526	(2)	1

Tekening: maten in mm. Doornmaat 34; voorplaat 160 lang, gaten 136 uit elkaar; slotkast 100 hoog.

Sluitplaten voor nachtsloten en rolschootsloten – blz. Db5-4

Uitvoering met: U-voorplaat 24 mm x 5 mm, RVS · sluitplaat met schootkast (Riegeltasche) · kapdeuvels en bevestigingsmateriaal. **Apart bestellen:** dagschootvanger, alleen bij rolschootsloten.

Vast 209 760: naar binnen en naar buiten, LS en RS; opmerking -; VE 1. Past bij de sloten: nachtslot (Riegel-Schloss) 241 183 · rolschootslot (Rollen-Schloss) 241 186.

Voor Schüco ADS 50.NI in 2-vleugelige pendeldeuren: vast 239 526 (DIN LS en RS, naar binnen en naar buiten); opmerking -; VE 1. Past bij nachtslot 241 184.

Sluitplaten voor zwenkhaaksloten: U-voorplaat 24 mm x 5 mm, RVS · sluitplaat · kapdeuvels en bevestigingsmateriaal. Vast 209 761; opmerking -; VE 1. Past bij de zwenkhaaksloten 211 371 en 211 576.

Vertaling door Kozijn Parts van de originele fabrikantpagina's hiervoor. Bij verschil geldt de originele tekst van de fabrikant.
Klik op een artikelnummer om het artikel op kozijnparts.nl te bekijken. Blauw onderstreept = klikbaar. Artikelen die wij niet standaard hebben, kun je aanvragen via onze productaanvraag.