

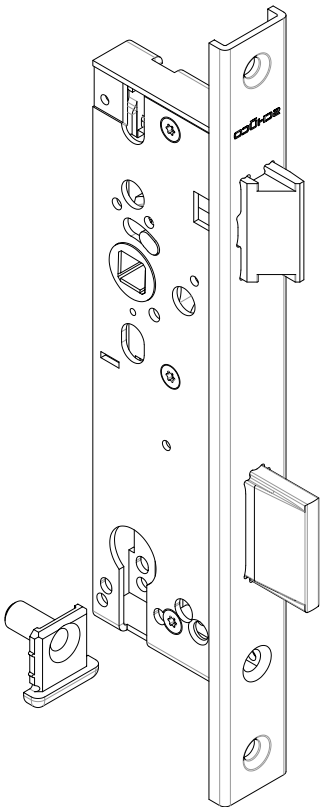

Riegel-Fallenschloss

Einsetzbar in Schüco ADS HD bei:
1-flg. Anschlagtüren
2-flg. Anschlagtüren (Gangflügel)

Alle Ausführungen mit:

- Wechsel, 1-tourig
- 10 mm Drückernuss
- U-Stulp, INOX
- Falle und Riegel glanzvernickelt
- Inklusive Kappendübel und Befestigungsmaterial

Gesondert bestellen:

- Schließplatte oder E-Öffner
- Falleneinlaufteil für außen öffnende Türen
- Profilzylinder und Rosette

Beschlag innen: Türdrücker
Beschlag außen: Türdrücker oder Türgriff

Geprüft nach DIN 18251
Korrosionsbeständigkeit nach DIN EN 1670 Klasse 3

Latch-and-bolt lock

Can be used in Schüco ADS HD with:
Single-leaf rebated doors
Double-leaf rebated doors (access leaf)

All versions with:

- *Latch retention, single-turn*
- *10 mm spindle*
- *U-shaped face plate, INOX*
- *Latch and bolt, polished nickel plate*
- *Includes fixing bush and fixings*

Order separately:

- *Strike plate or electric strike*
- *Latch striker for outward-opening doors*
- *Profile cylinder and rosette*

Internal fitting: *Door handle*
External fitting: *Door handle or door pull*

Tested in accordance with DIN 18251, corrosion resistance in accordance with DIN EN 1670 class 3

Dornmaß *Backset* mm	Panik-funktion *Panic function*	Nach innen *Inward* LS	Nach innen *Inward* RS	Nach außen *Outward* LS	Nach außen *Outward* RS	Hinweis *Note*	
34,0	-	**279 496**		**279 496**			1
39,0	-	**279 499**		**279 499**			1
54,0	-	**279 503**		**279 503**		❸	1

❸ Nur einsetzbar in:
Türflügel 100/100 nach innen öffnend
Türflügel 75/125 nach außen öffnend
Türflügel 110/100 nach innen öffnend, aufschlagend

Can only be used in:
Door leaf 100/100, inward-opening
Door leaf 75/125, outward-opening
Door leaf 110/100, inward-opening, face-fitted

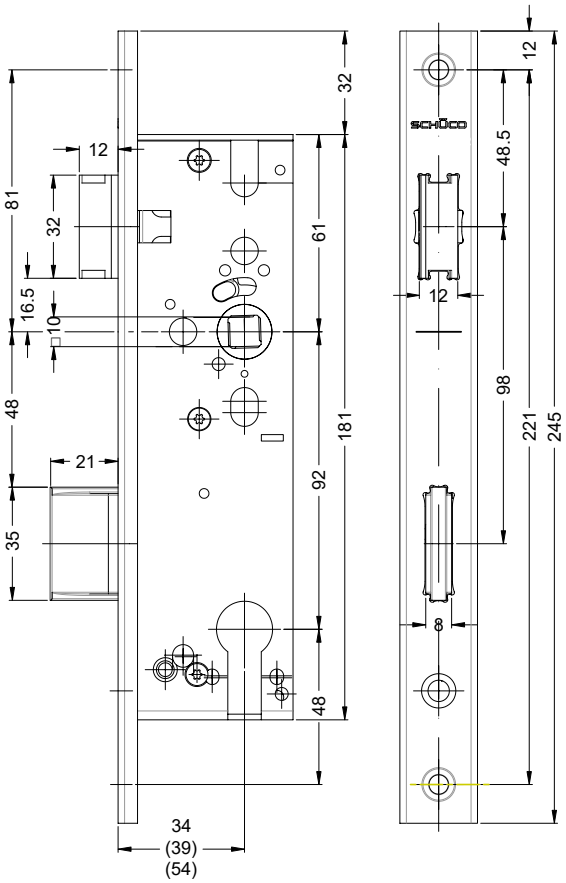

Schließplatten ***Strike plates***	Nach innen *Inward* LS	Nach innen *Inward* RS	Nach außen *Outward* LS	Nach außen *Outward* RS	Hinweis *Note*	
Feststehend *Fixed*	279 505		279 505		-	1
	279 506		279 506		-	10
Einstellbar *Adjustable*	209 763	209 762	209 763	209 762	❹	10

❹ Passende Fallenanlage oder E-Öffner gesondert bestellen.

Order matching latch keep or electric strike separately.

Radientüröffner ***Radius strike***	Nach innen *Inward* LS	Nach innen *Inward* RS	Nach außen *Outward* LS	Nach außen *Outward* RS	Hinweis *Note*	
Für Schüco ADS HD *For Schüco ADS HD*	240 679	240 680	240 679	240 680	❺	1
	240 681		240 681		❺ ❻	1
E-Öffner (Standard) ***Electric strike (standard)***						
Für Schüco ADS HD *For Schüco ADS HD*	209 771	209 770	209 771	209 770	❺	1
Für einstellbare Schließplatte *For adjustable strike plate*	229 340		229 340		❺ ❻	1

❺ Technische Daten siehe „E-Öffner, Schließplatten und Treibriegelschlösser"!

For technical data, see "Electric strikes, strike plates and shoot bolt locks".

❻ Nachrüstartikel – Ohne Schließplatte

Retrofit article – without strike plate

Klik op een artikelnummer om het artikel op kozijnparts.nl te bekijken. Blauw onderstreept = klikbaar. Artikelen die wij niet standaard hebben, kun je aanvragen via onze productaanvraag.

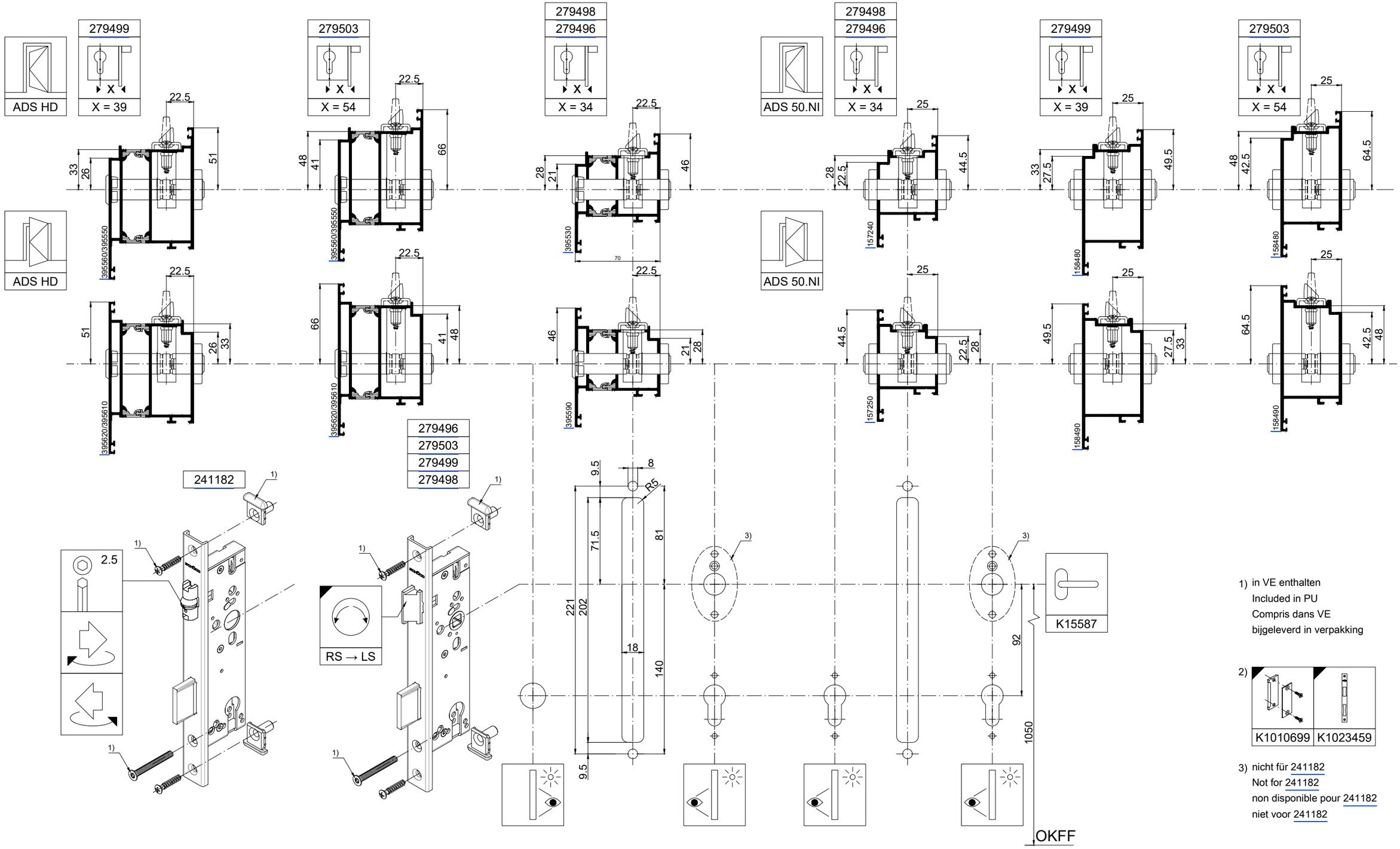

1) in VE enthalten
Included in PU
Compris dans VE
bijgeleverd in verpakking

2)

3) nicht für 241182
Not for 241182
non disponible pour 241182
niet voor 241182

Riegelfallenschloss - Rollenfallenschloss - Einbau Latch-and-bolt lock - Roller latch lock - Installation Serrure avec pêne dormant - Serrure à loquet à cylindre - Montage Rolschootslot - Rolschootslot - Montage	K1023458 0201 Schüco ADS HD

Technische Änderungen vorbehalten. Alle Rechte vorbehalten. • Subject to change without notice. All rights reserved.
Sous réserve de modifications techniques. Tous droits réservés. • Technische wijzigingen voorbehouden. Alle rechten voorbehouden.
©Schüco International KG, Bielefeld, Germany.

Klik op een artikelnummer om het artikel op kozijnparts.nl te bekijken. Blauw onderstreept = klikbaar. Artikelen die wij niet standaard hebben, kun je aanvragen via onze productaanvraag.

Nederlandse vertaling – Schüco ADS HD dag- en nachtslot (enkelvoudige vergrendeling)

Bron: Schüco bestel- en fabricagecatalogus BK 1-4 Deurbeslag (04.2026, 99539), blz. Db1-5 en L-28.
Dit artikel is: Schüco dag- en nachtslot ADS HD (Schüco 279 496, geel gemarkeerd).

Dag- en nachtslot (Riegel-Fallenschloss) – blz. Db1-5

Te gebruiken in Schüco ADS HD bij 1-vleugelige aanslagdeuren en 2-vleugelige aanslagdeuren (loopvleugel).

Alle uitvoeringen met: wissel, 1-toerig · krukgat 10 mm · U-voorplaat, RVS · dagschoot en nachtschoot (Falle und Riegel) glansvernikkeld · inclusief kapdeuvels (Kappendübel) en bevestigingsmateriaal.

Apart bestellen: sluitplaat of elektrische deuropener · dagschootvanger voor naar buiten draaiende deuren · profielcilinder en rozet.

Beslag binnen: deurkruk. **Beslag buiten:** deurkruk of deurgreep. Getest volgens DIN 18251; corrosiebestendigheid volgens DIN EN 1670 klasse 3.

Doornmaat mm	Paniek-functie	Naar binnen (LS en RS)	Naar buiten (LS en RS)	Opmerking	VE
34,0	-	279 496	279 496		1
39,0	-	279 499	279 499		1
54,0	-	279 503	279 503	(3)	1

Dit slot heeft voor links en rechts hetzelfde nummer.

(3) Alleen te gebruiken in: deurvleugel 100/100 naar binnen draaiend · deurvleugel 75/125 naar buiten draaiend · deurvleugel 110/100 naar binnen draaiend, opliggend.

Sluitplaten	Naar binnen LS (DIN L)	Naar binnen RS (DIN R)	Naar buiten LS (DIN R)	Naar buiten RS (DIN L)	Opmerking	VE
Vast	279 505	279 505	279 505	279 505	-	1
Vast	279 506	279 506	279 506	279 506	-	10
Verstelbaar	209 763	209 762	209 763	209 762	(4)	10

Schüco kijkt in de tabel bij naar buiten draaiende deuren van binnenuit. Wij noemen de draairichting altijd vanaf de scharnierzijde: daardoor is "naar buiten LS" bij ons DIN R en "naar buiten RS" DIN L.

(4) Passend dagschootdeel (Fallenanlage) of elektrische deuropener apart bestellen.

	Naar binnen LS (DIN L)	Naar binnen RS (DIN R)	Naar buiten LS (DIN R)	Naar buiten RS (DIN L)	Opmerking	VE
Radius-deuropener voor ADS HD	240 679	240 680	240 679	240 680	(5)	1
Radius-deuropener voor ADS HD	240 681	240 681	240 681	240 681	(5) (6)	1
E-opener (standaard) voor ADS HD	209 771	209 770	209 771	209 770	(5)	1
E-opener voor verstelbare sluitplaat	229 340	229 340	229 340	229 340	(5) (6)	1

(5) Technische gegevens: zie "E-Öffner, Schließplatten und Treibriegelschlösser"! (6) Nabouwartikel – zonder sluitplaat.

Tekening: maten in mm. Doornmaat 34 (39) (54); PC-maat 92; krukgat 10; voorplaat 245 lang, gaten 221 uit elkaar; dagschoot 12 en nachtschoot 21 uitslag.

Montagetekening dag- en nachtslot / rolschootslot – blz. L-28 (K1023458, Schüco ADS HD)

Boven: inbouw in Schüco ADS HD en ADS 50.NI, naar binnen en naar buiten draaiend; X = doornmaat 34 (279 496, 279 498), 39 (279 499) of 54 (279 503). De getallen bij de profieldoorsneden zijn Schüco-profielnummers.

Symbool "RS → LS" met draaipijl bij 279 496, 279 503, 279 499 en 279 498: dagschoot omdraaien voor de andere draairichting. Bij 241 182: inbussleutel 2,5.

1) bijgeleverd in de verpakking · 2) twee pictogrammen met de tekeningnummers K1010699 en K1023459 · 3) niet voor 241 182. Maten in mm; krukhoogte 1050 boven de afgewerkte vloer (OKFF).

Vertaling door Kozijn Parts van de originele fabrikantpagina's hiervoor. Bij verschil geldt de originele tekst van de fabrikant.
Klik op een artikelnummer om het artikel op kozijnparts.nl te bekijken. Blauw onderstreept = klikbaar. Artikelen die wij niet standaard hebben, kun je aanvragen via onze productaanvraag.