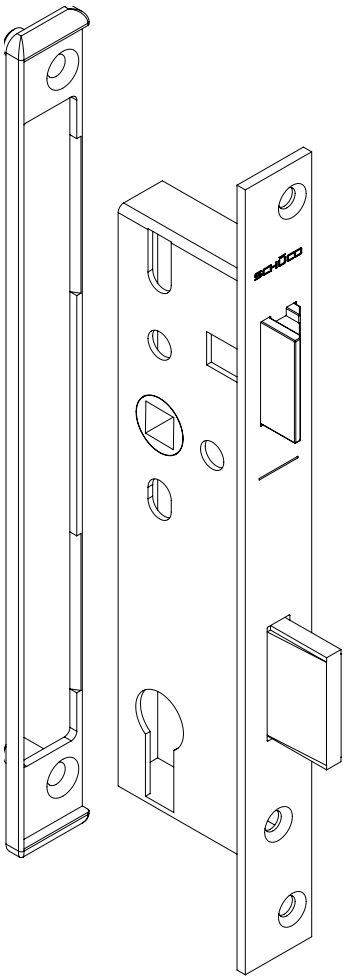

Antipanik Riegel-Fallenschloss

Einsetzbar in Schüco ADS bei:
1-flg. Anschlagtüren
2-flg. Anschlagtüren (Gangflügel)

Alle Ausführungen mit:

- 1-tourig
- 9 mm Drückernuss
- Flachstulp, INOX
- Falle und Riegel vernickelt
- Inklusive Dübelplatte und Befestigungsmaterial

Ausführung:

- Panikfunktion „E“

Zulassung / Hinweise:

EN 179
EN 1125

Bei 2-flg. Türen ist nur eine Teilpanikfunktion am Gangflügel möglich! Beschreibung der Panikfunktionen – siehe „Planungsgrundlagen“. Wartungsempfehlung Antipanik-Schlösser siehe Planungsgrundlagen-Hinweise zu Antipanik-Türen

Gesondert bestellen:

- Schließplatte oder E-Öffner
- Falleneinlaufteil für außen öffnende Türen
- Profilzylinder und Rosette

Beschlag innen:
Türdrücker oder Drückergriff (EN 179)
Stangengriff oder Druckstange (EN 1125)

Beschlag außen:
Türgriff (Panikfunktion „E“)

Geprüft nach DIN 18251
Korrosionsbeständigkeit nach DIN EN 1670 Klasse 3

Panic latch and bolt lock

Can be used in Schüco ADS with:
Single-leaf rebated doors
Double-leaf rebated doors (access leaf)

All versions with:

- *Single-throw*
- *9 mm spindle*
- *Flat face plate, INOX*
- *Latch and bolt, nickel-plated*
- *Includes anchor plate and fixings*

Version:

- *Panic function “E”*

Approval / notes:

EN 179
EN 1125

For double-leaf doors, only a partial panic function is possible on the access leaf. For a description of the panic functions, see “Design guidelines”. For maintenance recommendation for panic locks, see planning guidelines for panic doors

Order separately:

- *Strike plate or electric strike*
- *Latch striker for outward-opening doors*
- *Profile cylinder and rosette*

Internal fittings:
Door handle or push handle (EN 179)
Push bar or touch bar (EN 1125)

External fittings:
Door pull (Panic function “E”)

Tested in accordance with DIN 18251, corrosion resistance in accordance with DIN EN 1670 class 3

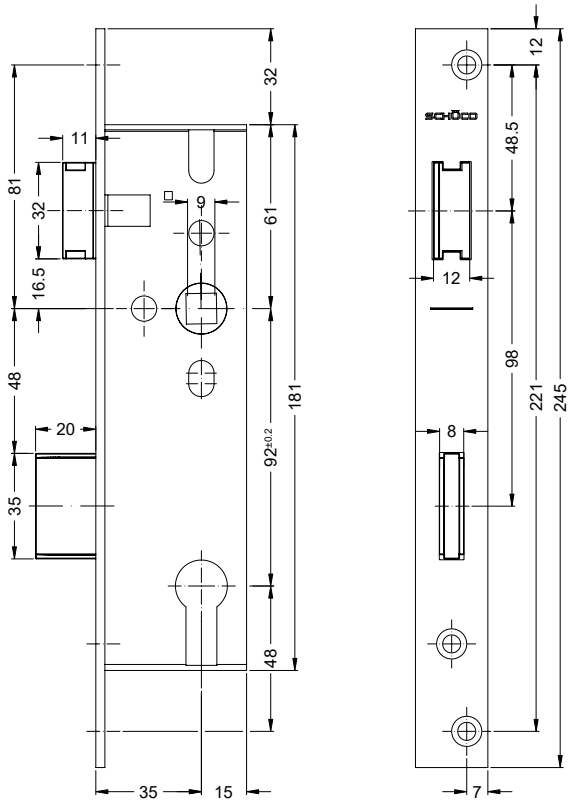

Mit Panikfunktion „E“
With panic function “E”

Dornmaß *Backset* mm	Panik-funktion *Panic function*	Nach innen *Inward* LS	Nach innen *Inward* RS	Nach außen *Outward* LS	Nach außen *Outward* RS	Hinweis *Note*	
35,0	E	241 258	241 257	241 257	241 258	-	1

Schließplatten ***Strike plates***	Nach innen *Inward* LS	Nach innen *Inward* RS	Nach außen *Outward* LS	Nach außen *Outward* RS	Hinweis *Note*	
Feststehend *Fixed*	239 355		239 355		❶	1
Einstellbar *Adjustable*	239 519	239 520	239 521	239 522	❶ ❷	10

❶ Für Riegelabfrage, Riegelschaltkontakt Art.-Nr. 262 626 bestellen

For bolt monitoring, order lock contact switch Art. No. 262 626

❷ Passende Fallenanlage 240 721 gesondert bestellen.

Order matching latch keep 240 721 separately.

Radientüröffner ***Radius strike***	Nach innen *Inward* LS	Nach innen *Inward* RS	Nach außen *Outward* LS	Nach außen *Outward* RS	Hinweis *Note*	
Für Schüco ADS *For Schüco ADS*	239 545	239 546	239 547	239 548		1
	239 544		239 544			1
Für Drehtürantriebe *For side-hung door drives*	239 779		239 780			1
	239 781		239 781		❸	1
Für einstellbare Schließplatte *For adjustable strike plate*	239 544		239 544			1

❸ Technische Daten siehe „E-Öffner, Schließplatten und Treibriegelschlösser“!

For technical data, see “Electric strikes, strike plates and shoot bolt locks”.

Klik op een artikelnummer om het artikel op kozijnparts.nl te bekijken. Blauw onderstreept = klikbaar. Artikelen die wij niet standaard hebben, kun je aanvragen via onze productaanvraag.

Nederlandse vertaling – Schüco ADS anti-paniekslot (enkelvoudige vergrendeling)

Bron: Schüco bestel- en fabricagecatalogus BK 1-4 Deurbeslag (04.2026, 99539), blz. Ea1-8.
Dit artikel is: Schüco anti-paniekslot ADS, DIN links (Schüco 241 258, geel gemarkeerd).

Anti-paniek dag- en nachtslot (Riegel-Fallenschloss) – blz. Ea1-8

Te gebruiken in Schüco ADS bij 1-vleugelige aanslagdeuren en 2-vleugelige aanslagdeuren (loopvleugel).

Alle uitvoeringen met: 1-toerig · krukgat 9 mm · vlakke voorplaat, RVS · dagschoot en nachtschoot (Falle und Riegel) vernikkeld · inclusief ankerplaat en bevestigingsmateriaal.

Uitvoering: paniekfunctie "E".

Toelating / opmerkingen: EN 179 en EN 1125. Bij 2-vleugelige deuren is op de loopvleugel alleen gedeeltelijke paniek (Teilpanik) mogelijk! Beschrijving van de paniekfuncties: zie "Planungsgrundlagen". Onderhoudsadvies voor anti-paniekslоten: zie de aanwijzingen voor anti-paniekdeuren in de "Planungsgrundlagen".

Apart bestellen: sluitplaat of elektrische deuropener · dagschootvanger voor naar buiten draaiende deuren · profielcilinder en rozet.

Beslag binnen: deurkruk of drukgreep (EN 179), stanggreep of drukstang (EN 1125). **Beslag buiten:** deurgreep (paniekfunctie "E"). Getest volgens DIN 18251; corrosiebestendigheid volgens DIN EN 1670 klasse 3.

Met paniekfunctie "E"

Doornmaat mm	Paniek-functie	Naar binnen LS (DIN L)	Naar binnen RS (DIN R)	Naar buiten LS (DIN R)	Naar buiten RS (DIN L)	Opmerking	VE
35,0	E	241 258	241 257	241 257	241 258	-	1

Schüco kijkt in de tabel van binnenuit. Wij noemen de draairichting altijd vanaf de scharnierzijde: daardoor is "naar buiten LS" bij ons DIN R.

Sluitplaten	Naar binnen LS (DIN L)	Naar binnen RS (DIN R)	Naar buiten LS (DIN R)	Naar buiten RS (DIN L)	Opmerking	VE
Vast	239 355	239 355	239 355	239 355	(1)	1
Verstelbaar	239 519	239 520	239 521	239 522	(1) (2)	10

(1) Voor bewaking van de nachtschoot (Riegelabfrage) schakelcontact (Riegelschaltkontakt) art.-nr. 262 626 bestellen. (2) Passend dagschootdeel (Fallenanlage) 240 721 apart bestellen.

Radius-deuropener	Naar binnen LS	Naar binnen RS	Naar buiten LS	Naar buiten RS	Opmerking	VE
Voor Schüco ADS	239 545	239 546	239 547	239 548	(3)	1
Voor Schüco ADS	239 544	239 544	239 544	239 544	(3)	1
Voor draaideuraandrijvingen	239 779	239 779	239 780	239 780	(3)	1
Voor draaideuraandrijvingen	239 781	239 781	239 781	239 781	(3)	1
Voor verstelbare sluitplaat	239 544	239 544	239 544	239 544	(3)	1

(3) Technische gegevens: zie "E-Öffner, Schließplatten und Treibriegelschlösser"!

Tekening: maten in mm. Doornmaat 35; PC-maat 92; krukgat 9; voorplaat 245 lang.

Vertaling door Kozijn Parts van de originele fabrikantpagina's hiervoor. Bij verschil geldt de originele tekst van de fabrikant.
Klik op een artikelnummer om het artikel op kozijnparts.nl te bekijken. Blauw onderstreept = klikbaar. Artikelen die wij niet standaard hebben, kun je aanvragen via onze productaanvraag.

Ausführungen von Antipanik-Türen

Teilpanik:

Diese Funktion wird häufig eingesetzt, wenn man den Gangflügel mit Panikfunktion und den Standflügel nur im Bedarfsfall öffnen möchte.
Die Antipanik-Funktion kann nur vom Gangflügel her ausgelöst werden – daher die Bezeichnung Teilpanik.

Vollpanik:

Die verriegelte Tür kann durch Betätigung des Beschlages an der Innenseite von Gang- oder Standflügel jederzeit ohne Schlüssel geöffnet werden.
Dies ist auch bei „Gemischte Vollpanik“ möglich.
Vollpanik − einfach wirkend
Bei Betätigung der Standflügelbedienung (Türdrücker oder Stangengriff) werden beide Flügel gleichzeitig entriegelt.
Vollpanik − zweifach wirkend:
Bei Betätigung der Gangflügelbedienung (Türdrücker oder Stangengriff) wird nur der Gangflügel entriegelt.
Der Standflügel wird separat entriegelt.

Gemischte Vollpanikfunktion:

Diese Funktion wird häufig eingesetzt, wenn man den Gangflügel zum Tagesbetrieb mittels Türdrücker und den Standflügel mit Stangengriff für die einfach wirkende Vollpanik-Funktion nutzen möchte.
Durch Betätigung des Antipanik-Beschlages an der Innenseite des Standflügels werden die Treibriegelstangen in den Türflügel gezogen und Falle und Riegel des Gangflügelschlosses zurückgeschoben, dadurch sind beide Türflügel entriegelt und können gleichzeitig geöffnet werden.
Dies gilt nur für Antipanik-Schlösser die eine Zulassung nach DIN EN 179 und DIN EN 1125 besitzen.

Panic door designs

Partial panic function:

This function is often used if the access leaf with panic function and the secondary leaf only need to be opened when necessary.
The panic function can only be triggered by the access leaf – hence the description as partial panic function.

Full panic function:

The locked door can be opened at any time without a key by operating the fitting on the inside of the access or secondary leaf. This is also possible for the “mixed full panic” function.
Full panic function − single action:
When the secondary leaf is operated (door handle or push bar), both leaves are unlocked at the same time.
Full panic function − double action:
When the access leaf is operated (door handle or push bar), only the access leaf is unlocked. The secondary leaf is unlocked separately.

Mixed full panic function:

This function is frequently used when the access leaf needs to be operated by a door handle for daily use and the secondary leaf by a push bar for easy operation of the full panic function. By operating the panic fitting on the inside of the secondary leaf, the shoot bolts in the door leaf are drawn in and the latch and bolt on the access leaf lock are withdrawn, so that both door leaves are unlocked and can be opened simultaneously.
This applies to panic locks which are approved in accordance with DIN EN 179 and DIN EN 1125.

Es wird empfohlen die Flügelbreite generell ins Minus zu schneiden (max. 1 mm)!

In general, it is recommended to cut the leaf width into the minus (max. 1 mm).

Klik op een artikelnummer om het artikel op kozijnparts.nl te bekijken. Blauw onderstreept = klikbaar. Artikelen die wij niet standaard hebben, kun je aanvragen via onze productaanvraag.

Schließfunktion E
Mit Antipanikfunktion, mit Wechsel

Locking function E
With panic function, with latch retention

Anwendungsmöglichkeiten:

Possible applications:

Durch den feststehenden Knauf / Stoßgriff ist das Begehen von der Außenseite nur in Verbindung mit Schlüsselbetätigung möglich.

The fixed door knob / push bar handle means that access from outside is only possible with the use of a key.

- Türen an Trafostationen und Heizungsräumen
- Aufzugsanlagen
- Tiefgaragen
- Eingangstüren für Lager- und Geschäftshäuser
- Hauseingangstüren in Miets- und Mehrfamilienhäuser

- *Doors to transformer stations and boiler rooms*
- *Lift mechanisms*
- *Underground garages*
- *Entrances to warehouses and retail premises*
- *Main entrances to blocks of flats / apartments*

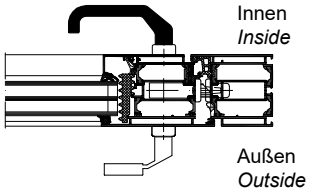

Tür entriegelt
Funktion von innen

Door unlocked
Operation from inside

Die Öffnung der Tür ist grundsätzlich jederzeit in Fluchtrichtung möglich.

It is always possible to open the door in the direction of escape.

Funktion von außen

Operation from outside

Als Beschlag darf nur ein feststehender Knauf oder Türgriff verwendet werden (durchgehende Nuss). Durchgang nur über den Schlüssel, dabei wird die Falle zurückgezogen (Wechselfunktion).

Only a fixed door knob or door pull may be used as a fitting (continuous spindle). Access only possible with a key, whereby the latch is pulled back (latch retention function).

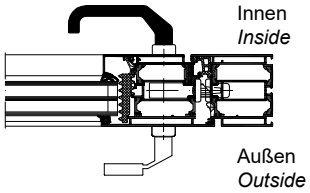

Tür verriegelt
Funktion von innen

Door locked
Operation from inside

Die Öffnung der Tür ist grundsätzlich jederzeit in Fluchtrichtung möglich.

It is always possible to open the door in the direction of escape.

Funktion von außen

Operation from outside

Durchgang nur über den Schlüssel, dabei wird der Riegel zurück geschlossen und die Falle zurückgezogen.

Access is only possible with a key, whereby the bolt is locked back and the latch is pulled back.

Hinweis
Note

Bei selbstverriegelnden Schlössern findet die Verriegelung des Fallenriegels automatisch statt, d.h. dass der Fallenriegel beim Zuziehen der Tür auf 20 mm vorschließt. Die Entriegelung der Tür erfolgt von innen jederzeit über das Bedienelement und von außen über den Schlüssel.

On self-locking locks, the latch bolt is locked automatically, i.e. the latch bolt engage by 20 mm when the door is pulled shut. The door can be unlocked at any time from inside using the handle and from outside using the key.


Türdrücker eingekuppelt, Tür begehbar — *Lever handle activated, door can be opened*


Türknauf, kein Durchgang — *Door knob, no access*

Klik op een artikelnummer om het artikel op kozijnparts.nl te bekijken. Blauw onderstreept = klikbaar. Artikelen die wij niet standaard hebben, kun je aanvragen via onze productaanvraag.

Nederlandse vertaling – Schüco aanwijzingen voor anti-paniekdeuren

Bron: Schüco bestel- en fabricagecatalogus BK 1-4 Deurbeslag (04.2026, 99539), Planungsgrundlagen blz. B2-3, B2-12.

Uitvoeringen van anti-paniekdeuren – blz. B2-3

Gedeeltelijke paniek (Teilpanik): deze functie wordt vaak gebruikt als men de loopvleugel met paniekfunctie en de standvleugel alleen indien nodig wil openen. De anti-paniekfunctie kan alleen vanaf de loopvleugel worden geactiveerd – vandaar de naam gedeeltelijke paniek.

Volledige paniek (Vollpanik): de vergrendelde deur kan op elk moment zonder sleutel worden geopend door het beslag aan de binnenkant van de loop- of standvleugel te bedienen. Dit kan ook bij "gemengde volledige paniek".

Volledige paniek – enkelwerkend: bij bediening van de standvleugel (deurkruk of stanggreep) worden beide vleugels tegelijk ontgrendeld.
Volledige paniek – dubbelwerkend: bij bediening van de loopvleugel (deurkruk of stanggreep) wordt alleen de loopvleugel ontgrendeld. De standvleugel wordt apart ontgrendeld.

Gemengde volledige paniek: deze functie wordt vaak gebruikt als men de loopvleugel voor dagelijks gebruik met een deurkruk wil bedienen en de standvleugel met een stanggreep voor de enkelwerkende volledige paniek. Door het anti-paniekbeslag aan de binnenkant van de standvleugel te bedienen, worden de kantschuifstangen in de deurvleugel getrokken en worden dagschoot en nachtschoot van het slot in de loopvleugel teruggeschoven. Daardoor zijn beide vleugels ontgrendeld en kunnen ze tegelijk worden geopend. Dit geldt alleen voor anti-panieksloten met een toelating volgens DIN EN 179 en DIN EN 1125.

Het advies is de vleugelbreedte in het algemeen in de min te zagen (max. 1 mm)!

Sluitfunctie E – met anti-paniekfunctie, met wissel – blz. B2-12

Toepassingen: door de vaste knop of stootgreep is binnenkomen van buitenaf alleen met de sleutel mogelijk. Bijvoorbeeld: deuren van trafostations en stookruimtes · liftinstallaties · ondergrondse parkeergarages · ingangsdeuren van opslag- en bedrijfspanden · voordeuren van huurwoningen en appartementengebouwen.

Deur ontgrendeld – binnen: openen in de vluchtrichting is altijd mogelijk. Buiten: als beslag mag alleen een vaste knop of deurgreep worden gebruikt (doorlopende krukvolger). Doorgang alleen met de sleutel; daarbij wordt de dagschoot teruggetrokken (wisselfunctie).

Deur vergrendeld – binnen: openen in de vluchtrichting is altijd mogelijk. Buiten: doorgang alleen met de sleutel; daarbij wordt de nachtschoot teruggedraaid en de dagschoot teruggetrokken.

Opmerking: bij zelfvergrendelende sloten gebeurt de vergrendeling van de schoot automatisch, dat wil zeggen dat de schoot bij het dichttrekken van de deur 20 mm uitschiet. De deur wordt van binnen altijd ontgrendeld met het bedieningselement en van buiten met de sleutel.

Symbolen in de tekening: deurkruk gekoppeld, deur begaanbaar · deurknop, geen doorgang.

Vertaling door Kozijn Parts van de originele fabrikantpagina's hiervoor. Bij verschil geldt de originele tekst van de fabrikant.
Klik op een artikelnummer om het artikel op kozijnparts.nl te bekijken. Blauw onderstreept = klikbaar. Artikelen die wij niet standaard hebben, kun je aanvragen via onze productaanvraag.