

5 Riegel-Fallenschloss „SafeMatic“

Einsetzbar in Schüco ADS HD bei:
1-flg. Anschlagtüren
2-flg. Anschlagtüren (Gangflügel)

Alle Ausführungen mit:

- Wechsel, 1-tourig
- Drückerhöhe 1050 mm über OKFF
- 10 mm Drückernuss
- U-Stulp, INOX
- 4 Stück selbstverriegelnde Fallenriegel und Riegel (Hauptschloss)
- Falle, Riegel und Fallenriegel glanzvernickelt

Funktionsbeschreibung:

Durch die selbstverriegelnden Fallenriegel wird bereits bei nicht verriegelter Tür die Widerstandsklasse WK2 erreicht, da die 4 Fallenriegel beim Zuziehen der Tür automatisch 20 mm vorschließen und gegen ein Zurückdrücken gesichert sind.
Durch zusätzliches manuelles Verriegeln wird der Riegel des Hauptschlosses vorgeschlossen und der Türdrücker blockiert!

Optionale Ausführungen:

- Mit zusätzlichem Sicherungsbügel
- Mit motorischer Funktion

Gesondert bestellen:

- Schließplatten oder Schließleiste
- Befestigungsmaterial Art.-Nr. 205 080
- Falleneinlaufteil für außen öffnende Türen
- Profilzylinder und Rosette
- A-Öffner (optional)

Beschlag innen: Türdrücker
Beschlag außen: Türgriff

Geprüft nach DIN 18251
Korrosionsbeständigkeit nach DIN EN 1670 Klasse 3

5-point “SafeMatic” latch-and-bolt lock

Can be used in Schüco ADS HD with:
Single-leaf rebated doors
Double-leaf rebated doors (access leaf)

All versions with:

- *Latch retention, single-turn*
- *Handle height 1050 mm above OKFF*
- *10 mm spindle*
- *U-shaped face plate, INOX*
- *4 x self-locking latch bolts and bolt (main lock)*
- *Latch, bolt and latch bolt, polished nickel plate*

Description of operation:

Due to the self-locking latch bolts, even an unlocked door fulfils resistance class WK2, as the 4 latch bolts automatically engage by 20 mm when the door is closed and cannot be pushed back.
When it is manually locked, the bolt of the main lock is engaged and the door handle is blocked.

Versions available:

- *With additional security catch*
- *With electric operation*

Order separately:

- *Strike plates or lock strip*
- *Fixings, Art. No. 205 080*
- *Latch striker for outward-opening doors*
- *Profile cylinder and rosette*
- *A-opener (optional)*

Internal fitting: Door handle
External fitting: Door pull

Tested in accordance with DIN 18251, corrosion resistance in accordance with DIN EN 1670 class 3

Standard
Standard

Dornmaß *Backset* mm	Widerstands-klasse *Resistance class*	Panik-funktion *Panic function*	Nach innen *Inward* LS	Nach innen *Inward* RS	Nach außen *Outward* LS	Nach außen *Outward* RS	Hinweis *Note*	
34.5	RC 2	-	**211 849**		**211 849**			1
34.5	RC 2	-	**241 003**		**241 003**		❷	1
39.5	RC 2	-	**241 498**		**241 498**		❸	1
39.5	RC 2	-	**279 101**		**279 101**		❷ ❸	1
54.5	RC 2	-	**241 511**		**241 511**		❸	1

❷ Einsatz bei Türflügelhöhe über 2500 mm!
For use with door leaf heights of over 2500 mm.

❸ Bei ADS HD nur einsetzbar in:
Türflügel 100/100 nach innen öffnend
Türflügel 75/125 nach außen öffnend
With ADS HD, can only be used in:
Door leaf 100/100, inward-opening
Door leaf 75/125, outward-opening

Bei ADS 50.NI nur einsetzbar in:
Türflügel 98/98 nach innen öffnend
Türflügel 76/120 nach außen öffnend
With ADS 50.NI, can only be used in:
Door leaf 98/98, inward-opening
Door leaf 76/120, outward-opening

Fallenriegelüberwachung ***Latch bolt monitoring***	Nach innen *Inward* LS	Nach innen *Inward* RS	Nach außen *Outward* LS	Nach außen *Outward* RS	Hinweis *Note*	
Fallenriegelüberwachung *Latch bolt monitoring*	241 463		241 463		❹ ❺	1

❹ Nachrüstartikel, ersetzt den oberen Schlosskasten durch einen Schlosskasten mit elektrischer Überwachung der Fallenriegel – inklusive 6 m Anschlussleitung.
Retrofit article, replaces the top lock case with a lock case which electrically monitors the latch bolt – includes 6 m connecting cable.

Nennspannung: 120 V AC/DC
Nennstrom: 0,5 A AC/DC
Leistung: 10 V A

Rated voltage: 120 V AC/DC
Rated current: 0.5 A AC/DC
Output: 10 V A

❺ Nicht für Alarmanlagen geeignet
Not suitable for alarm systems

Klik op een artikelnummer om het artikel op kozijnparts.nl te bekijken. Blauw onderstreept = klikbaar. Artikelen die wij niet standaard hebben, kun je aanvragen via onze productaanvraag.

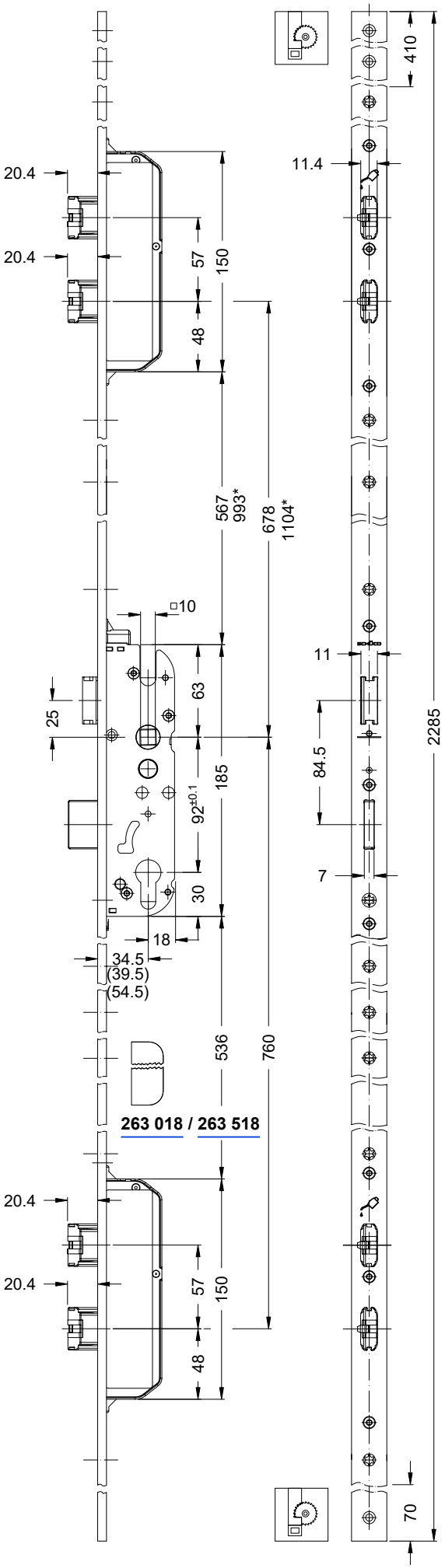

Mit Sicherungsbügel (Siehe Planungsgrundlagen, Seite B 4-5)
With security catch (see planning guidelines, page B 4-5)

Dornmaß *Backset* mm	Widerstandsklasse *Resistance class*	Panikfunktion *Panic function*	Nach innen *Inward* LS	Nach innen *Inward* RS	Nach außen *Outward* LS	Nach außen *Outward* RS	Hinweis *Note*	
34,5	RC 2	-	**279 009**	**279 010**	-	-	6 7	1
39,5	RC 2	-	**279 011**	**279 012**	-	-	3 7	1

6 Für Schüco ADS 90 PL.SI und ADS 90.SI nach innen öffnend, Artikel mit 39 mm Dornmaß auswählen!

For inward-opening Schüco ADS 90 PL.SI and ADS 90.SI, select article with 39 mm backset.

7 Schließleiste in VE enthalten! Für die Ver- bzw. Entriegelung des Sicherungsbügels (Spaltöffnung des Türflügels) muss zusätzlich ein Drehknauf Art.-Nr. 210 859 oder 210 893 bestellt werden.

Lock strip included in packing unit. To lock and release the security catch (restricts the door leaf opening to a small gap), a turn knob Art. No. 210 859 or 210 893 must also be ordered.

Mit motorischer Funktion
With electric operation

A-Öffner ***A-opener***	Nach innen *Inward* LS	Nach innen *Inward* RS	Nach außen *Outward* LS	Nach außen *Outward* RS	Hinweis *Note*	
A-Öffner *A-opener*	263 018		263 018		8	1
A-Öffner servo *A-opener servo*	263 518		263 518		8 9 10	1

8 Nachrüstartikel - Bei motorischer Funktion zieht ein Elektromotor alle Fallenriegel zurück, bei vorgeschlossenem Hauptriegel ist ein elektrisches Öffnen nicht möglich.

Retrofit article - for electric operation, an electric motor retracts all latch bolts. If the main bolt is engaged, the door cannot be opened electrically.

Nennspannung:
12 V AC (50 - 60 Hz) oder 12 - 24 V DC
100 % Einschaltdauer möglich
Nennstrom: 1A

Rated voltage:
12 V AC (50 - 60 Hz) or 12 - 24 V DC
100 % duty cycle possible
Rated current: 1A

Gesondert bestellen:
Kabelübergang 263 306 / 263 369
Anschlussleitung 262 619
Netzteil (24 V DC, 2 A) 263 099
Hutschienenmontage oder
Netzteil (24 V DC, 2.5 A) 263 296
Aufputzmontage

Order separately:
Cable link connector, 263 306 / 263 369
Connecting cable, 262 619
Power pack (24 V DC, 2 A), 263 099, top hat rail installation or
Power pack (24 V DC, 2.5 A), 263 296, surface-mounted installation

9 Reduzierung der Bedienkräfte - Beim Einleiten einer Schlüssel- oder Drückerbewegung werden die Automatic-Fallenriegel automatisch zurückgezogen.

Reduction of operating forces - When beginning to turn a key or handle, the automatic latch bolts are automatically retracted.

10 Nicht für Antipanikschlösser geeignet!

Not suitable for panic locks.

Schließplatten und Schließleisten ***Strike plates***	Nach innen *Inward* LS	Nach innen *Inward* RS	Nach außen *Outward* LS	Nach außen *Outward* RS	Hinweis *Note*	
Schließplatten 3-tlg. *3-part strike plates*	240 866		240 866		11 12	1
Schließleisten 1-tlg. *1-part strike plates*	240 865		240 865		11	1

11 U-Stulp, 24 mm x 5 mm, INOX

U-shaped face plate, 24 mm x 5 mm, INOX

12 Für Fallenriegelabfrage, Riegelschaltkontakt Art.-Nr. 262 626 bestellen.

For latch bolt monitoring, order lock contact switch Art. No. 262 626

* Diese Maße beziehen sich auf die Art.-Nr. 241 003!

** These dimensions are based on Art. No. 241 003*

Klik op een artikelnummer om het artikel op kozijnparts.nl te bekijken. Blauw onderstreept = klikbaar. Artikelen die wij niet standaard hebben, kun je aanvragen via onze productaanvraag.

5-Riegel-Fallenschloß mit automatischer Verriegelung

Abbildung

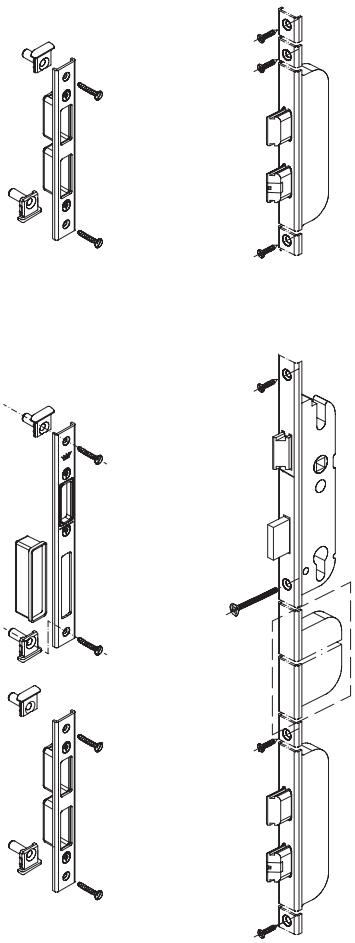

Einsatzbereich

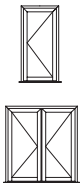

S40	☐	WK 1	■
S50	☐	WK 2	■
S50N	☐	WK 3	☐
S50N RS	☐	ET 3	☐
S50N F	☐		
C / S65	☐		
S65	■		
S65N	■		
S65N RS	☐		
S65AK	■		
S70	■		
S70AK	■		
S75.HI	■		
S75AK.HI	■		
S75SL.HI	■		

Funktionsbeschreibung

5-Riegel- Fallenschloß,
mit automatischer Verriegelung

Anwendung: 1 flg. und 2 flg. (3m) Türen

Beschlag: innen – Drücker
außen – Türgriff

Verriegelung:
Hauptschloß plus: 4 Fallenriegel
(Gegendruckgesichert)

Funktion:
Beim Schließen (zuziehen) der Tür wird die automatische Verriegelung ausgelöst. Die zusätzlichen Fallen übernehmen durch Ihre Gegendrucksicherung die Funktion von vorgeschlossenen Riegeln und werden so zu einem weiteren Sicherheitselement.

Die “verriegelte” Tür kann von innen über den Türdrücker und von außen mit dem Schlüssel wieder geöffnet werden.

Der Riegel des Hauptschloßes wird durch den PZ vorgeschlossen, die abgeschlossene Tür wird von innen und außen mit dem Schlüssel geöffnet

Ausführung: **Normalfunktion**
eintourig, mit Wechsel,
Edelstahl-Stulp
Riegel und Fallen vernickelt,
ohne Bef.-Material.

Technische Daten (alle Angaben in mm)

Hauptschloß (B x H x T)	15 x 185 x 46,5	Dornmaß		34,5
		Drückernuß		□ 10
Ganze Tiefe	52,5	Vorstand von:	Riegel	0
Ausschluß	20		Falle	
Stulplänge	2285	Stulp kürzbar	oben	180
Stulpmaße (B x T)	24 x 6		unten	90

Maßzeichnung

Der Gangflügel bestimmt die DIN Richtung.

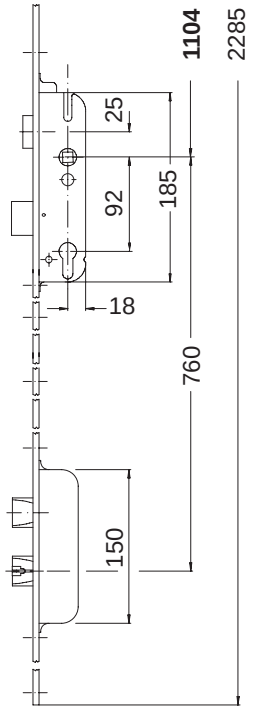

Bestellangaben

Standard Schloß		DIN links	DIN rechts
Art.-Nr.	nach innen öffnend	* 241 003	
	nach außen öffnend		
wie Standard Schloß jedoch [1] **mit E-Öffner Funktion (12 V ≃)**		DIN links	DIN rechts
Art.-Nr.	nach innen oder außen öffnend	* 241 004	
Zubehör (bitte gesondert bestellen)		DIN links	DIN rechts
Schließleiste		—	
Einzelschließbleche 3 Stk.		229 968	
Kabelübergang für E-Öffner Ausführung		262 048 VE = 10 Stück	
ISR-Schraube 4,2 x 16 mm		225 010	
Falleneinlaufteile für nach außen öff. Türen		siehe Stanzstufe “E-Öffner”	

***** über Sonderbestellung lieferbar

[1] E-Öffner Funktion
Bei der E-Öffner Funktion handelt es sich um einen Elektromotor der in das Schloß integriert ist. Bei der Auslösung der E-Öffner Funktion zieht dieser Motor alle Fallenriegel gleichzeitig zurück. Für diese Funktion darf der Riegel des Hauptschlosses **nicht** vorgeschlossen sein!

Klik op een artikelnummer om het artikel op kozijnparts.nl te bekijken. Blauw onderstreept = klikbaar. Artikelen die wij niet standaard hebben, kun je aanvragen via onze productaanvraag.

Nederlandse vertaling – Schüco SafeMatic voor ADS HD

Bron: Schüco bestel- en fabricagecatalogus BK 1-4 Deurbeslag (04.2026, 99539), blz. Db3-16 en Db3-17.
Dit artikel is: Schüco SafeMatic ADS HD voor deuren hoger dan 2500 mm (Schüco 241 003, geel gemarkeerd).

5-punts dag-/nachtslot "SafeMatic"

Te gebruiken in Schüco ADS HD bij 1-vleugelige aanslagdeuren en 2-vleugelige aanslagdeuren (loopvleugel).

Alle uitvoeringen met: wissel, 1-toerig · krukhoogte 1050 mm boven de afgewerkte vloer · krukgat 10 mm · U-voorplaat RVS · 4 zelfvergrendelende schoten en nachtschoot (hoofdslot) · schoten glansvernikkeld.

Werking: door de zelfvergrendelende schoten haalt de deur al weerstandsklasse WK2 (RC 2) als hij niet op slot is: bij het dichttrekken schieten de 4 schoten automatisch 20 mm uit en ze zijn niet terug te drukken. Draai je de deur ook met de sleutel op slot, dan gaat de nachtschoot van het hoofdslot uit en zit de deurkruk vast.

Ook leverbaar: met extra kierstandhouder · met motor.

Apart bestellen: sluitplaten of sluitlijst · bevestigingsmateriaal 205 080 · dagschootvanger voor naar buiten draaiende deuren · profielcilinder en rozet · A-opener (motor, optie).

Beslag binnen: deurkruk. Beslag buiten: deurgreep. Getest volgens DIN 18251; corrosiebestendigheid DIN EN 1670 klasse 3.

Doornmaat mm	Weerstands-klasse	Paniek-functie	Naar binnen LS (DIN L)	Naar binnen RS (DIN R)	Naar buiten LS (DIN R)	Naar buiten RS (DIN L)	Opmerking
34,5	RC 2	-	211 849	211 849	211 849	211 849	
34,5	RC 2	-	241 003	241 003	241 003	241 003	(2)
39,5	RC 2	-	241 498	241 498	241 498	241 498	(3)
39,5	RC 2	-	279 101	279 101	279 101	279 101	(2) (3)
54,5	RC 2	-	241 511	241 511	241 511	241 511	(3)

(2) Voor deurvleugels hoger dan 2500 mm. (3) In Schüco ADS HD alleen te gebruiken in deurvleugel 100/100 naar binnen draaiend en 75/125 naar buiten draaiend; in ADS 50.NI alleen in 98/98 naar binnen en 76/120 naar buiten.

Bewaking schoten: 241 463 – nabouwartikel; vervangt de bovenste slotkast door een kast met elektrische bewaking van de schoten, inclusief 6 m kabel (120 V AC/DC, 0,5 A, 10 VA; niet geschikt voor alarmsystemen).

Blz. Db3-17 – met kierstandhouder (veiligheidsbeugel)

Doornmaat	Klasse	Naar binnen LS (DIN L)	Naar binnen RS (DIN R)	Naar buiten	Opmerking
34,5	RC 2	279 009	279 010	-	(6) (7)
39,5	RC 2	279 011	279 012	-	(3) (7)

(6) Voor Schüco ADS 90 PL.SI en ADS 90.SI naar binnen draaiend: artikel met 39 mm doornmaat kiezen. (7) Sluitlijst in de verpakking; om de beugel te vergrendelen en te ontgrendelen (kier van de deur) ook draaiknop 210 859 of 210 893 bestellen.

Met motor	Naar binnen en buiten	Opmerking
A-opener	263 018	(8)
A-opener servo	263 518	(8) (9) (10)

(8) Nabouwartikel: bij de motorische functie trekt een motor alle schoten in; staat de nachtschoot op slot, dan kan de deur niet elektrisch open. Spanning 12 V AC (50–60 Hz) of 12–24 V DC, 100 % inschakelduur, 1 A. Apart bestellen: kabelovergang 263 306 / 263 369, aansluitkabel 262 619, voeding 24 V DC 2 A 263 099 (DIN-rail) of 24 V DC 2,5 A 263 296 (opbouw). (9) Lichtere bediening: zodra je de sleutel of kruk draait, trekt de motor de schoten in. (10) Niet geschikt voor anti-panieksloten.

Sluitplaten (U 24 x 5 mm, RVS)	Naar binnen	Naar buiten	Opmerking
3-delige sluitplaten	240 866	240 866	(11) (12)
1-delige sluitlijst	240 865	240 865	(11)

(11) U-voorplaat 24 x 5 mm, RVS. (12) Voor bewaking van de schoten schakelcontact (Riegelschaltkontakt) 262 626 bestellen.

Tekening: voorplaat 2285 lang; inkortzone boven 410, onder 70. Hoofdslotkast 185 hoog, doornmaat 34,5 (39,5 / 54,5). Schootkasten boven en onder 150 hoog met 2 schoten. Maten met * gelden voor 241 003.

Vertaling door Kozijn Parts van de originele fabrikantpagina's hiervoor. Bij verschil geldt de originele tekst van de fabrikant.
Klik op een artikelnummer om het artikel op kozijnparts.nl te bekijken. Blauw onderstreept = klikbaar. Artikelen die wij niet standaard hebben, kun je aanvragen via onze productaanvraag.

Nederlandse vertaling – Schüco 5-punts dag-/nachtslot voor deuren tot 3 m (2006)

Bron: Schüco bestel- en fabricagecatalogus 4/2 Deurbeslag (12.2005, versie 07.2006), blz. 5-2 (Planungsgrundlagen für 3m Türen). Oudere catalogus; de maten hieronder staan niet meer in de catalogus van 2026, maar worden daar ook niet tegengesproken.
Dit artikel is: Schüco SafeMatic ADS HD voor deuren hoger dan 2500 mm (Schüco 241 003, geel gemarkeerd).

5-punts dag-/nachtslot met automatische vergrendeling

Toepassing: 1- en 2-vleugelige deuren tot 3 m hoog. **Beslag:** binnen deurkruk, buiten deurgreep. **Vergrendeling:** hoofdslot plus 4 schoten (beveiligd tegen terugdrukken).

Werking: bij het dichttrekken van de deur gaat de automatische vergrendeling uit. De extra schoten werken door hun drukbeveiliging als vooruitgeschoten grendels. De vergrendelde deur gaat binnen open met de kruk en buiten met de sleutel. De nachtschoot van het hoofdslot schiet je met de cilinder uit; de afgesloten deur open je binnen en buiten met de sleutel.

Uitvoering: normale functie, 1-toerig, met wissel, RVS-voorplaat, schoten vernikkeld, zonder bevestigingsmateriaal. De loopvleugel bepaalt de DIN-richting.

Technische gegevens (mm)	Waarde
Doornmaat	34,5
Krukgat	10
Hoofdslot (B x H x D)	15 x 185 x 46,5
Totale diepte	52,5
Uitslag nachtschoot	20
Voorplaatlengte	2285
Voorplaat (B x D)	24 x 6
Voorplaat inkorten boven / onder	180 / 90

Bestelgegevens	DIN links	DIN rechts
Standaard slot, naar binnen of buiten draaiend	241 003	241 003
Zelfde slot met E-opener-functie (12 V)	241 004	241 004

* Alleen op speciale bestelling leverbaar (geldt voor 241 003 en 241 004). **Toepassing (Einsatzbereich):** S65, S65N, S65AK, S70, S70AK, S75.HI, S75AK.HI, S75SL.HI; weerstandsklassen WK1 en WK2 aangevinkt.

Toebehoren (apart bestellen): losse sluitplaten (3 stuks) 229 968 · kabelovergang voor de E-opener-uitvoering 262 048 (verpakking 10 stuks) · ISR-schroef 4,2 x 16 mm 225 010 · dagschootvangers voor naar buiten draaiende deuren. Bij de E-opener-functie trekt een motor in het slot alle schoten tegelijk in; de nachtschoot mag dan niet op slot zijn.

Tekening: voorplaat 2285; bovenste schootkast 1104 boven het hart van de kruk, onderste 760 eronder; kasten 150 hoog.

Vertaling door Kozijn Parts van de originele fabrikantpagina hiervoor. Bij verschil geldt de originele tekst van de fabrikant.
Klik op een artikelnummer om het artikel op kozijnparts.nl te bekijken. Blauw onderstreept = klikbaar. Artikelen die wij niet standaard hebben, kun je aanvragen via onze productaanvraag.