Einzelbeschlagteile • *Individual fittings components*

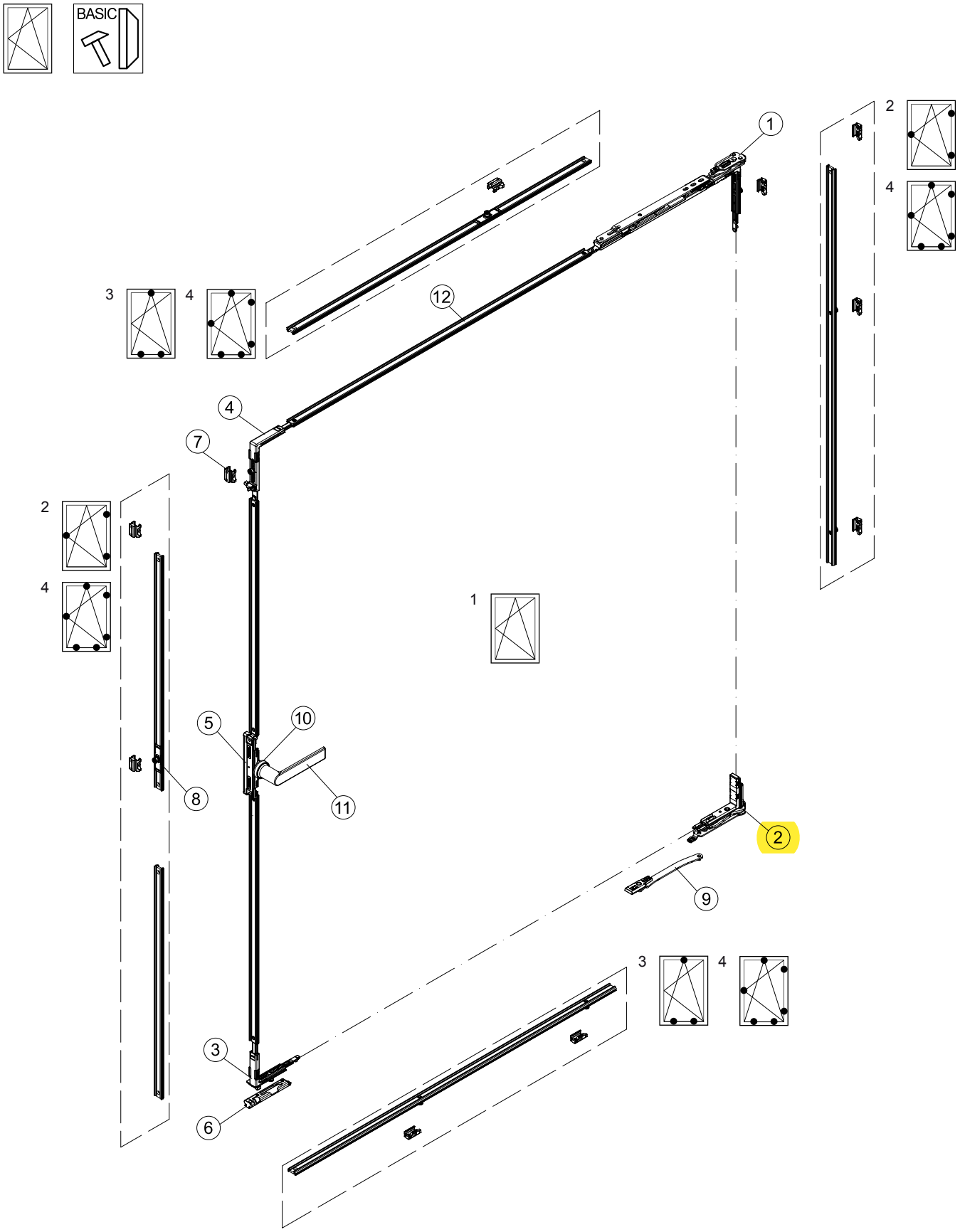

Einzelbeschlagteile • *Individual fittings components*

BASIC 180°		Pos. *Item*	Bezeichnung *Description*	LS	RS	VE	1	2	3	4
130 kg	300	①	DK-Schere V130 *Turn/tilt (DK) stay V130*	277 011	277 012	1	1	1	–	–
				277 017	277 018	10				
130 kg	400	①	DK-Schere V130 *Turn/tilt (DK) stay V130*	277 013	277 014	1			1	1
				277 019	277 020	10				
160 kg			DK-Schere V160 *Turn/tilt (DK) stay V160*	277 313	277 314	1				
				277 319	277 320	10				
130 kg		②	Ecklager V130 *Corner pivot V130*	277 007	277 008	1	1	1	1	1
				277 009	277 010	10				
160 kg		②	Ecklager V160 *Corner pivot V160*	277 173	277 174	1				
				277 175	277 176	10				
		③	Eckumlenkung mit Rolle *Corner drive with roller*	277 705	277 706	1	1	1	1	1
				277 707	277 708	10				
		④	Eckumlenkung mit Sperre *Corner drive with stop*	277 701	277 702	1	1	1	1	1
				277 703	277 704	10				
	23	⑤*	Symmetrisches Kammergetriebe *Symmetrical cavity-fitted gearbox*	277 180		1	1	1	1	1
				277 181		10				
		⑥	Auflaufbock DK, D, Stulp *Engagement block for turn/tilt (DK), side-hung (D), double vent*	277 409	277 408	1	1	1	1	1
				277 419	277 418	10				
		⑦	Riegelstück Basic *Basic keep*	277 099		–	2	5	5	8
				277 098		50				
		⑦	Riegelstück Comfort *Comfort keep*	277 917		10				
				277 918		50				
		⑧	Schließrolle verstellbar *Adjustable locking roller*	277 048		10	–	3	3	6
				277 049		50				
130 kg		⑨()*	Eigenanschlag 90° *90° rebate*	277 255	277 256	1	(1)	(1)	(1)	(1)
				277 257	277 258	10				
		⑩*	Grundrosette C0 *Basic rosette C0*	247 083		1	1	1	1	1
				247 091		20				
		⑪*	Fenstergriff Standard C0 *Standard window handle C0*	247 001		1	1	1	1	1
				247 009		20				
		⑫*	Riegelstange KS *Plastic locking bar (KS)*	277 870		6 m	Längenermittlung siehe Fertigungsunterlagen *For length calculation, see fabrication documentation*			
				277 871		4 x 60 m				

* Varianten und Alternativartikel siehe Kompendium „Zubehör“
* *See the “Accessories” chapter for options and alternative articles*
( ) Artikel optional
Optional article

Klik op een artikelnummer om het artikel op kozijnparts.nl te bekijken. Blauw onderstreept = klikbaar.

60 kg

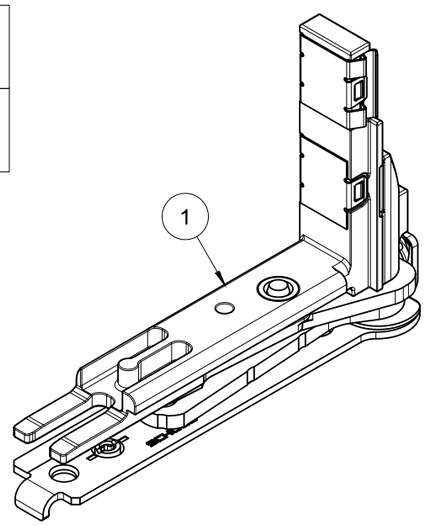

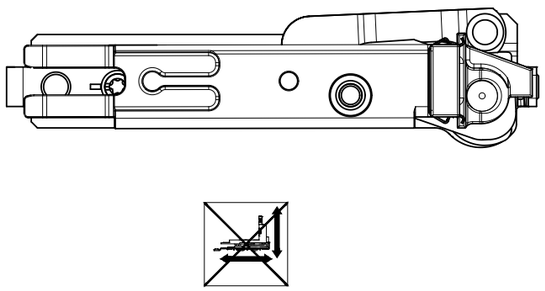

130 kg

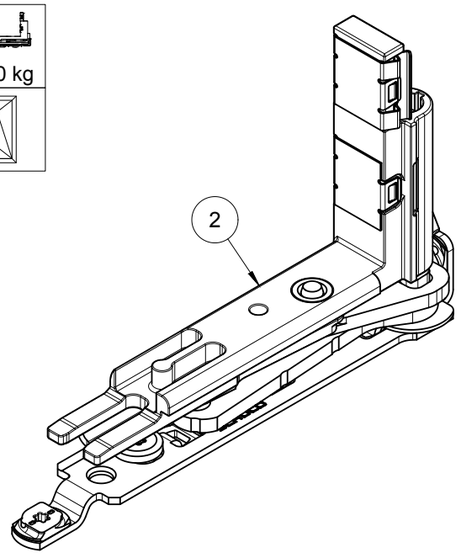

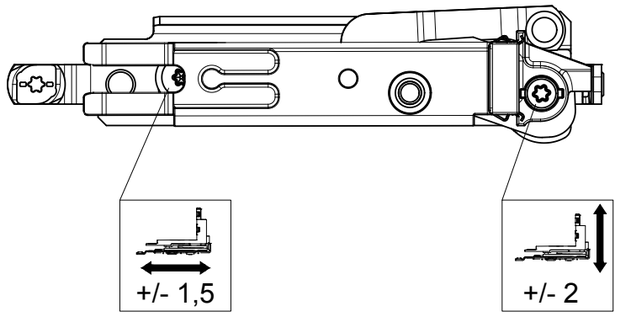

160 kg

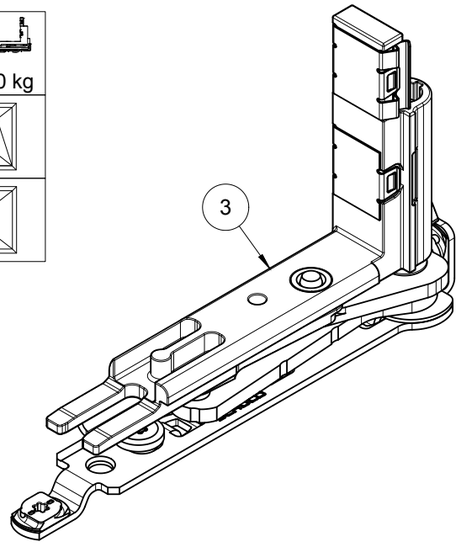

1.

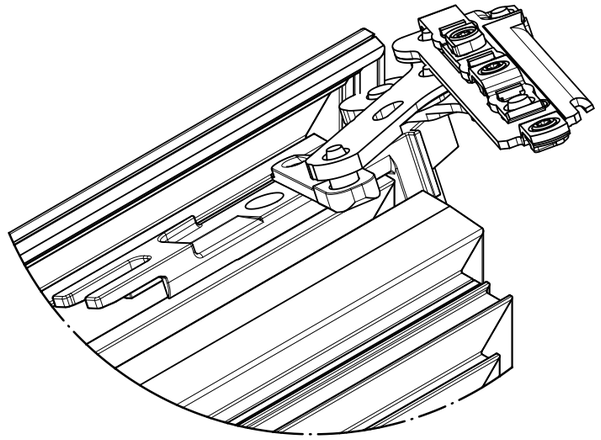

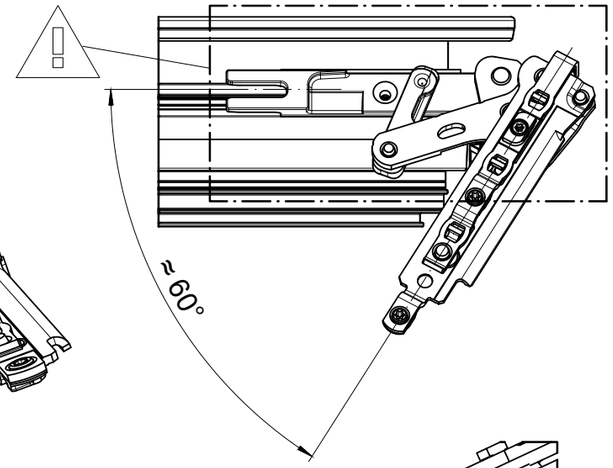

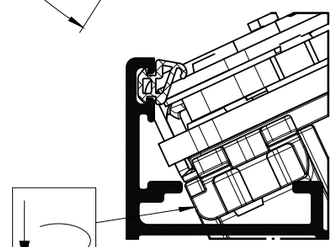

2.

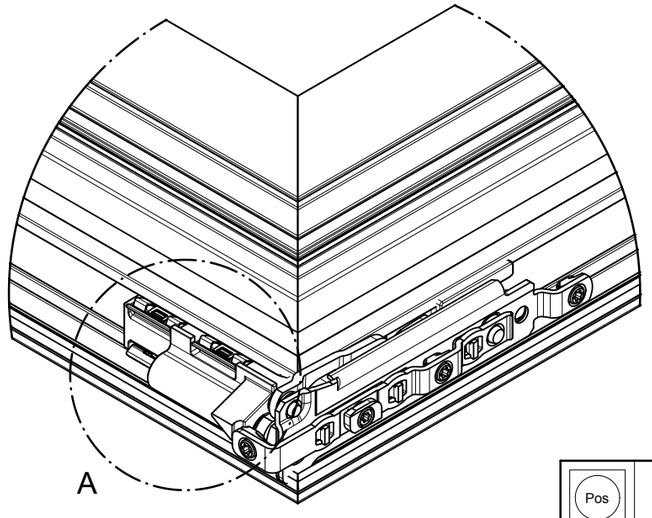

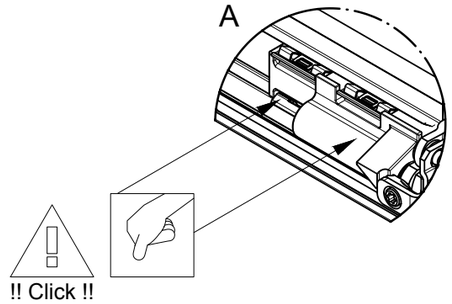

Pos		LS	RS	
1	60 kg	277239	277240	1
		277241	277242	10
2	130 kg	277007	277008	1
		277009	277010	10
3	160 kg	277173	277174	1
		277175	277176	10

Schüco AvanTec SimplySmart - Beschlagmontage - Bandseite unten - Ecklager	K1011806
Schüco AvanTec SimplySmart - Fittings installation - Hinge side at bottom - corner pivots	0302
Schüco AvanTec SimplySmart - Montage des ferrures - Côté bas paumelles - Pièce d'appui	
Schüco AvanTec SimplySmart - Beslagmontage - Scharnierzijde onder - hoeksteun	Schüco AvanTec SimplySmart

Technische Änderungen vorbehalten. Alle Rechte vorbehalten. • Subject to change without notice. All rights reserved.
Sous réserve de modifications techniques. Tous droits réservés. • Technische wijzigingen voorbehouden. Alle rechten voorbehouden.
©Schüco International KG, Bielefeld, Germany.

Klik op een artikelnummer om het artikel op kozijnparts.nl te bekijken. Blauw onderstreept = klikbaar.

Nederlandse vertaling

Schüco AvanTec SimplySmart - Nederlandse vertaling

Bron: Schüco Beschlagkatalog AvanTec SimplySmart BK 1-3.1 (09.2025), blz. B2-6/B2-7 en B3-22/B3-23, Duits/Engels. Vertaling Kozijn Parts. Het blad B-195 uit de fabricagecatalogus FK 1-3.1 heeft al Nederlandse tekst.

Dit artikel: 277 174 (in de bladen hiervoor geel gemarkeerd)

Kopteksten

Drehkipp-Fenster (DK) / Dreh-Fenster (D)	draai-kiepramen / draairamen
Einzelbeschlagteile	losse beslagonderdelen (tekening: positienummers; tabel: Schüco-nummers)
Maximales Flügelgewicht 60 kg / 130 kg	maximaal vleugelgewicht 60 kg / 130 kg
Drehkipp, KvD / Dreh, Kipp / Stulp / Gegenläufig	draai-kiep, kiep-voor-draai / draai, kiep / stolp / tegenlopend
Schrägfenster / Schwerlastbeschlag / Komfort Beschlag / Funktionsflügel	schuine ramen / zwaarlastbeslag / comfortbeslag / functievleugels

Tabelkop

Pos. / Bezeichnung / LS / RS / VE	positie op de tekening / omschrijving / DIN links / DIN rechts / aantal per verpakking (1 of 10)
1 / 2 / 3 / 4 (raamtekeningen)	aantal per raamuitvoering

Onderdelen

Ecklager V60 / V130 / V160 (Pos. 2)	hoeklager = onderscharnier, tot 60 / 130 / 160 kg (positie 2)
DK-Schere / Drehschere	draai-kiepschaar / draaischaar
Eckumlenkung mit Rolle / mit Sperre	hoekoverbrenger met rol / met blokkering
Symmetrisches Kammergetriebe	symmetrische aandrijving (één uitvoering voor links en rechts)
Auflaufbock DK, D, Stulp	oploopblok voor draai-kiep, draai en stolp
Entlastungslager D	ontlastingsblok voor draairamen
Riegelstück Basic / Comfort	sluitstuk basic / comfort
Schließrolle verstellbar	verstelbare sluitrol
Drehanschlag	draaiaanslag
Eigenanschlag 90°	eigen aanslag 90°
Grundrosette C0 / Fenstergriff Standard C0	basisrozet C0 / raamkruk standaard C0
Riegelstange KS	kunststof verbindingsstang
Längenermittlung siehe Fertigungsunterlagen	lengte bepalen: zie de fabricagedocumentatie
Varianten und Alternativartikel siehe Kompendium "Zubehör"	varianten en alternatieven: zie het hoofdstuk "Toebehoren"
( ) Artikel optional	artikel tussen haakjes is optioneel

Vertaling door Kozijn Parts van de originele fabrikantpagina's hiervoor. Bij verschil geldt de originele tekst van de fabrikant.

Klik op een artikelnummer om het artikel op kozijnparts.nl te bekijken. Blauw onderstreept = klikbaar.