Einzelbeschlagteile • *Individual fittings components*

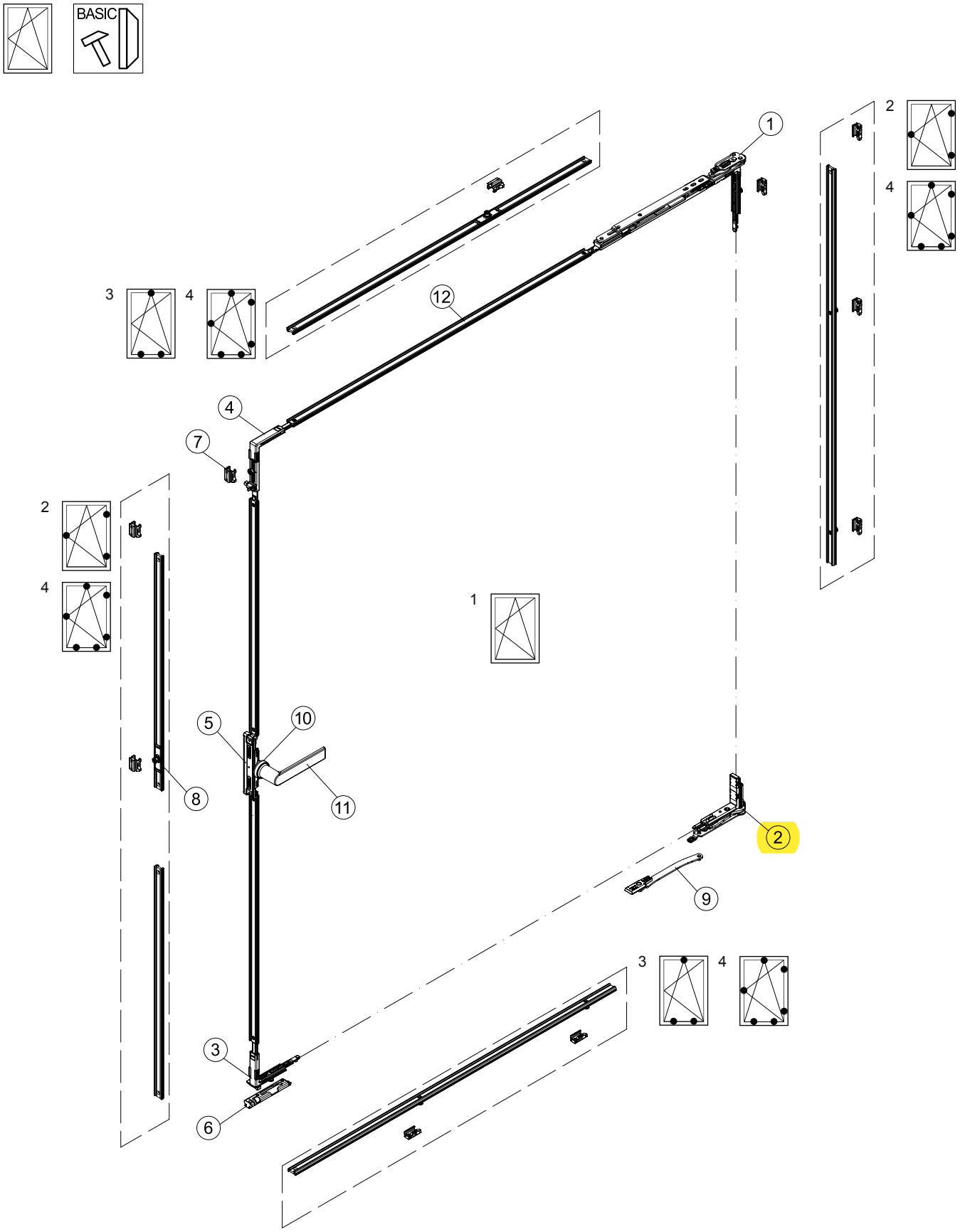

Einzelbeschlagteile • *Individual fittings components*

BASIC 180°		Pos. *Item*	Bezeichnung *Description*	LS	RS	VE	1	2	3	4
130 kg	300	①	DK-Schere V130 *Turn/tilt (DK) stay V130*	277 011	277 012	1	1	1	–	–
				277 017	277 018	10				
130 kg	400	①	DK-Schere V130 *Turn/tilt (DK) stay V130*	277 013	277 014	1			1	1
				277 019	277 020	10				
160 kg	400	①	DK-Schere V160 *Turn/tilt (DK) stay V160*	277 313	277 314	1				
				277 319	277 320	10				
130 kg		②	Ecklager V130 *Corner pivot V130*	277 007	277 008	1	1	1	1	1
				277 009	277 010	10				
160 kg		②	Ecklager V160 *Corner pivot V160*	277 173	277 174	1				
				277 175	277 176	10				
		③	Eckumlenkung mit Rolle *Corner drive with roller*	277 705	277 706	1	1	1	1	1
				277 707	277 708	10				
		④	Eckumlenkung mit Sperre *Corner drive with stop*	277 701	277 702	1	1	1	1	1
				277 703	277 704	10				
	23	⑤*	Symmetrisches Kammergetriebe *Symmetrical cavity-fitted gearbox*	277 180		1	1	1	1	1
				277 181		10				
		⑥	Auflaufbock DK, D, Stulp *Engagement block for turn/tilt (DK), side-hung (D), double vent*	277 409	277 408	1	1	1	1	1
				277 419	277 418	10				
		⑦	Riegelstück Basic *Basic keep*	277 099		–	2	5	5	8
				277 098		50				
		⑦	Riegelstück Comfort *Comfort keep*	277 917		10				
				277 918		50				
		⑧	Schließrolle verstellbar *Adjustable locking roller*	277 048		10	–	3	3	6
				277 049		50				
130 kg		⑨()*	Eigenanschlag 90° *90° rebate*	277 255	277 256	1	(1)	(1)	(1)	(1)
				277 257	277 258	10				
		⑩*	Grundrosette C0 *Basic rosette C0*	247 083		1	1	1	1	1
				247 091		20				
		⑪*	Fenstergriff Standard C0 *Standard window handle C0*	247 001		1	1	1	1	1
				247 009		20				
		⑫*	Riegelstange KS *Plastic locking bar (KS)*	277 870		6 m	Längenermittlung siehe Fertigungsunterlagen *For length calculation, see fabrication documentation*			
				277 871		4 x 60 m				

* Varianten und Alternativartikel siehe Kompendium „Zubehör“
* *See the “Accessories” chapter for options and alternative articles*
( ) Artikel optional
Optional article

Klik op een artikelnummer om het artikel op kozijnparts.nl te bekijken. Blauw onderstreept = klikbaar.

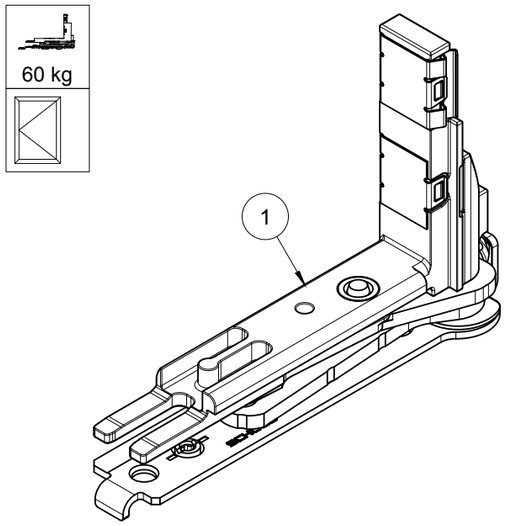

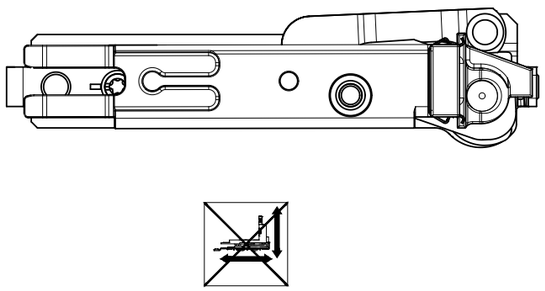

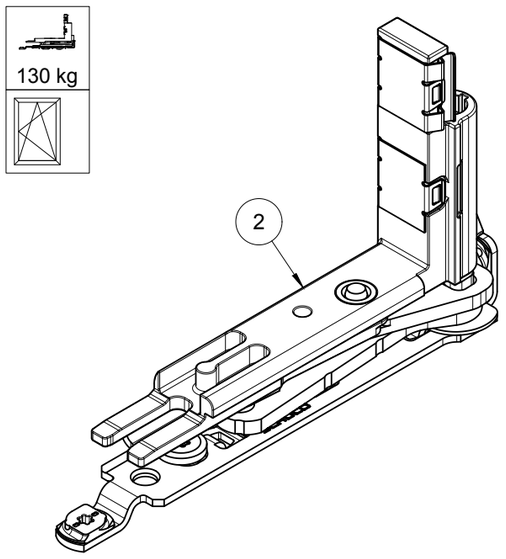

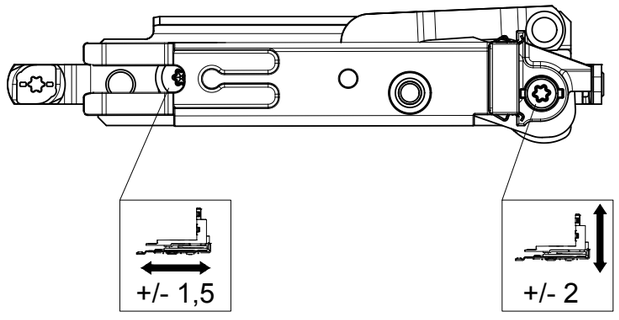

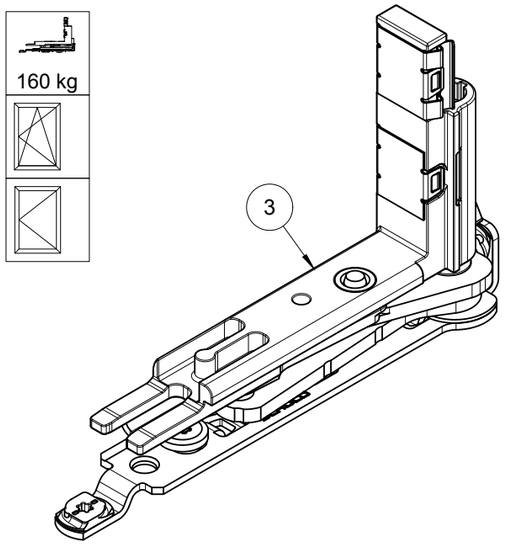

1.

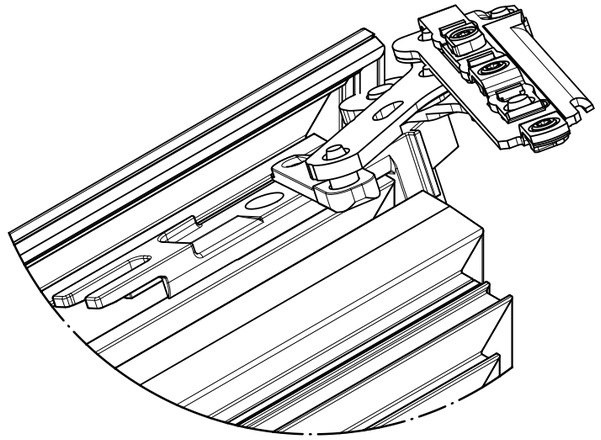

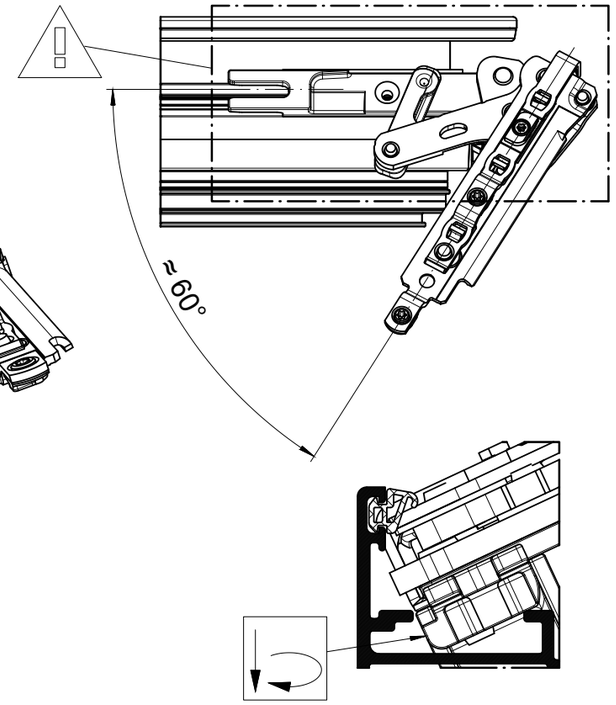

2.

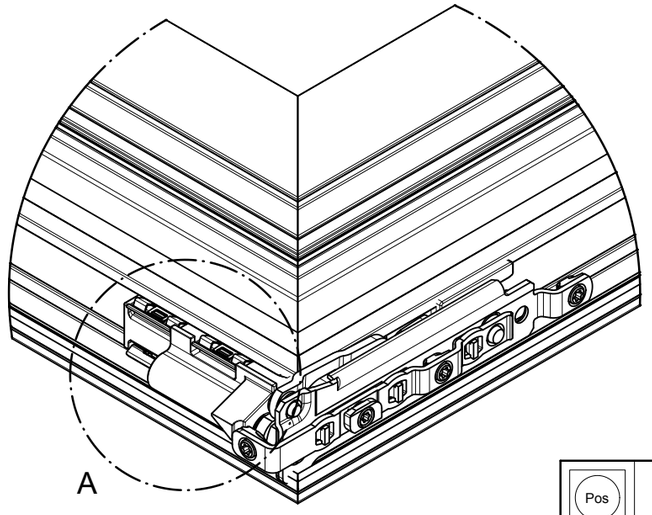

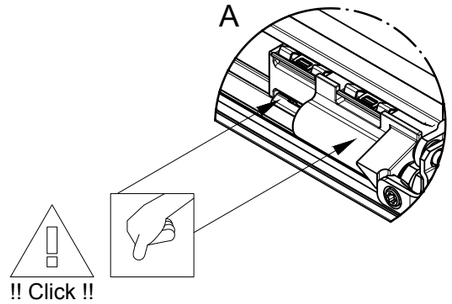

Pos		LS	RS	
1	60 kg	277239	277240	1
		277241	277242	10
2	130 kg	277007	277008	1
		277009	277010	10
3	160 kg	277173	277174	1
		277175	277176	10

Schüco AvanTec SimplySmart - Beschlagmontage - Bandseite unten - Ecklager	K1011806
Schüco AvanTec SimplySmart - Fittings installation - Hinge side at bottom - corner pivots	0302
Schüco AvanTec SimplySmart - Montage des ferrures - Côté bas paumelles - Pièce d'appui	
Schüco AvanTec SimplySmart - Beslagmontage - Scharnierzijde onder - hoeksteun	Schüco AvanTec SimplySmart

Technische Änderungen vorbehalten. Alle Rechte vorbehalten. • Subject to change without notice. All rights reserved.
Sous réserve de modifications techniques. Tous droits réservés. • Technische wijzigingen voorbehouden. Alle rechten voorbehouden.
©Schüco International KG, Bielefeld, Germany.

Klik op een artikelnummer om het artikel op kozijnparts.nl te bekijken. Blauw onderstreept = klikbaar.

Nederlandse vertaling

Schüco AvanTec SimplySmart - Nederlandse vertaling

Bron: Schüco Beschlagkatalog AvanTec SimplySmart BK 1-3.1 (09.2025), blz. B2-6/B2-7 en B3-22/B3-23, Duits/Engels. Vertaling Kozijn Parts. Het blad B-195 uit de fabricagecatalogus FK 1-3.1 heeft al Nederlandse tekst.

Dit artikel: 277 007 (in de bladen hiervoor geel gemarkeerd)

Kopteksten

Drehkipp-Fenster (DK) / Dreh-Fenster (D)	draai-kiepramen / draairamen
Einzelbeschlagteile	losse beslagonderdelen (tekening: positienummers; tabel: Schüco-nummers)
Maximales Flügelgewicht 60 kg / 130 kg	maximaal vleugelgewicht 60 kg / 130 kg
Drehkipp, KvD / Dreh, Kipp / Stulp / Gegenläufig	draai-kiep, kiep-voor-draai / draai, kiep / stolp / tegenlopend
Schrägfenster / Schwerlastbeschlag / Komfort Beschlag / Funktionsflügel	schuine ramen / zwaarlastbeslag / comfortbeslag / functievleugels

Tabelkop

Pos. / Bezeichnung / LS / RS / VE	positie op de tekening / omschrijving / DIN links / DIN rechts / aantal per verpakking (1 of 10)
1 / 2 / 3 / 4 (raamtekeningen)	aantal per raamuitvoering

Onderdelen

Ecklager V60 / V130 / V160 (Pos. 2)	hoeklager = onderscharnier, tot 60 / 130 / 160 kg (positie 2)
DK-Schere / Drehschere	draai-kiepschaar / draaischaar
Eckumlenkung mit Rolle / mit Sperre	hoekoverbrenger met rol / met blokkering
Symmetrisches Kammergetriebe	symmetrische aandrijving (één uitvoering voor links en rechts)
Auflaufbock DK, D, Stulp	oploopblok voor draai-kiep, draai en stolp
Entlastungslager D	ontlastingsblok voor draairamen
Riegelstück Basic / Comfort	sluitstuk basic / comfort
Schließrolle verstellbar	verstelbare sluitrol
Drehanschlag	draaiaanslag
Eigenanschlag 90°	eigen aanslag 90°
Grundrosette C0 / Fenstergriff Standard C0	basisrozet C0 / raamkruk standaard C0
Riegelstange KS	kunststof verbindingsstang
Längenermittlung siehe Fertigungsunterlagen	lengte bepalen: zie de fabricagedocumentatie
Varianten und Alternativartikel siehe Kompendium "Zubehör"	varianten en alternatieven: zie het hoofdstuk "Toebehoren"
( ) Artikel optional	artikel tussen haakjes is optioneel