COMFORTE®

4915, 4917 and 4918

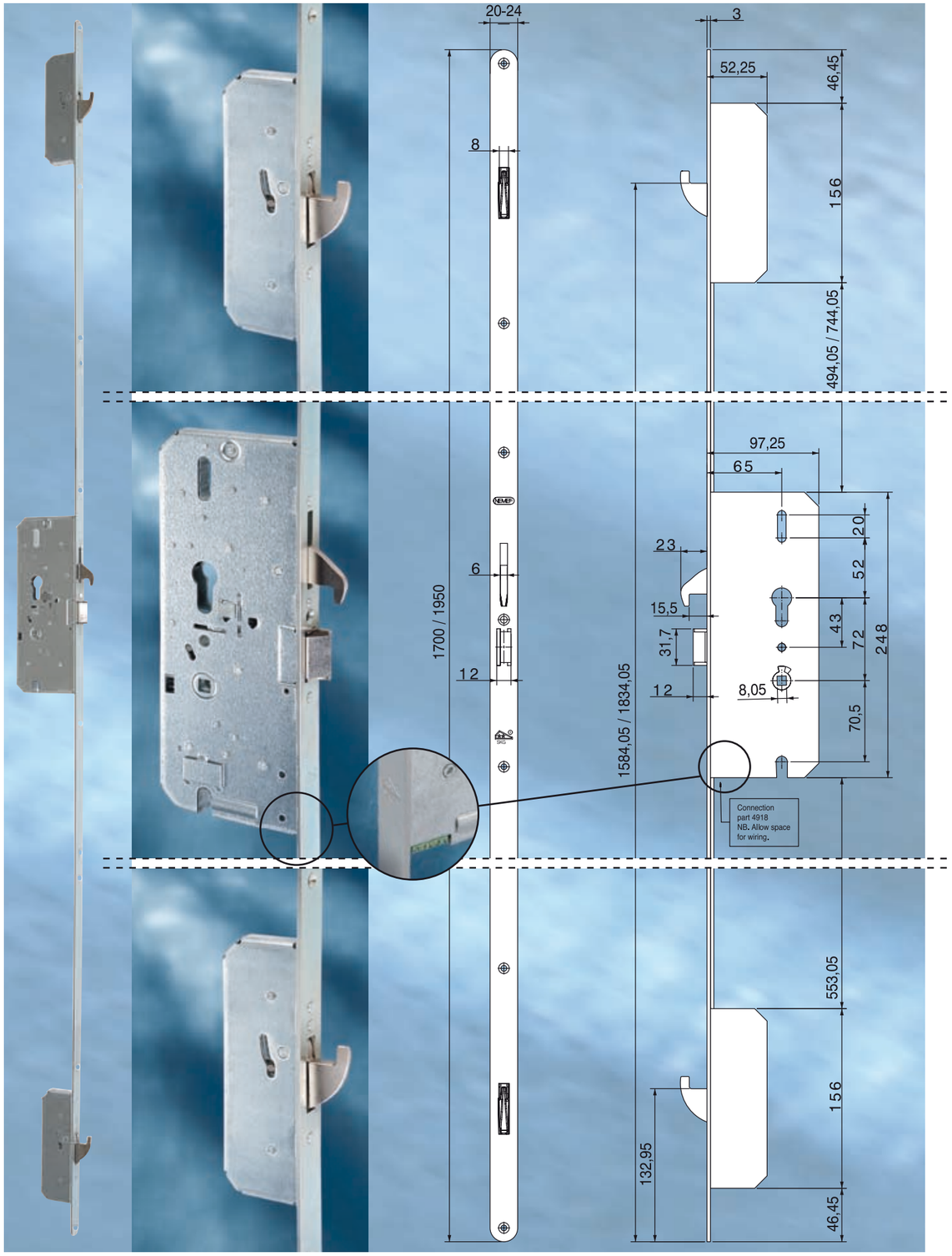

BOX STRIKES

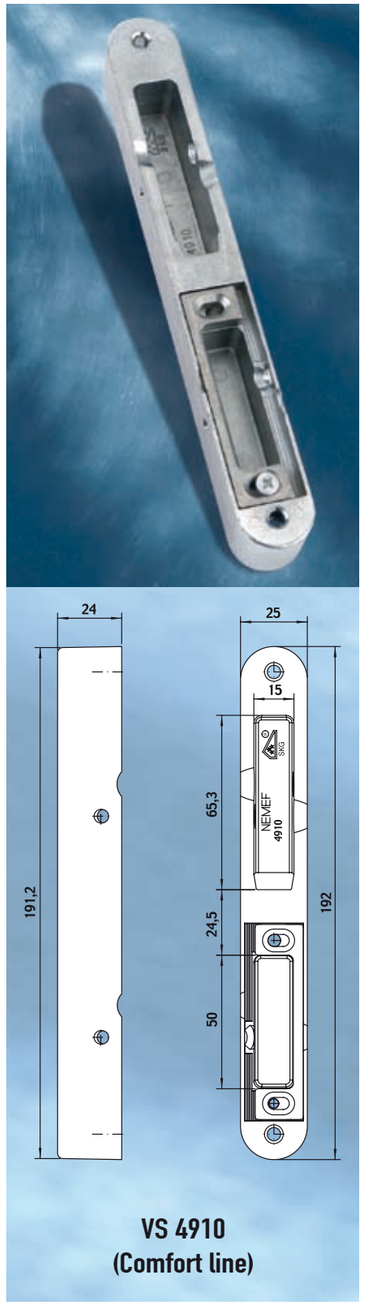

VS 4910
(Comfort line)

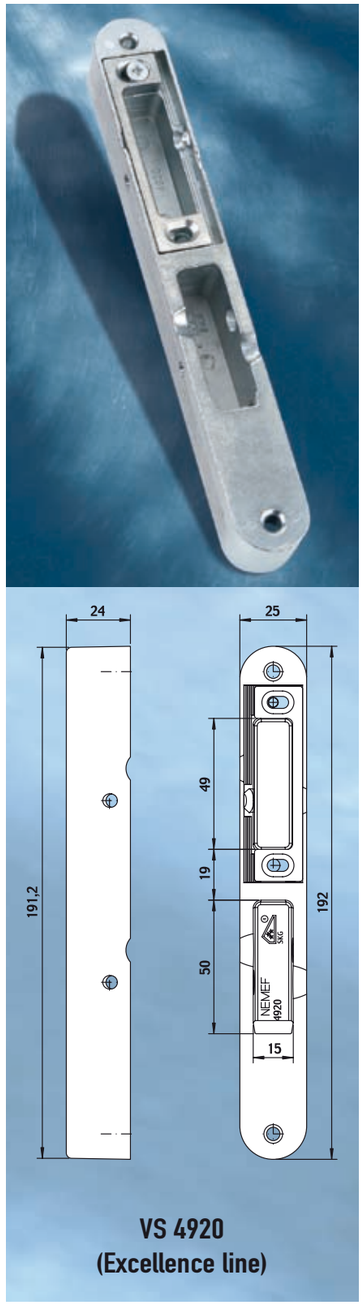

VS 4920
(Excellence line)

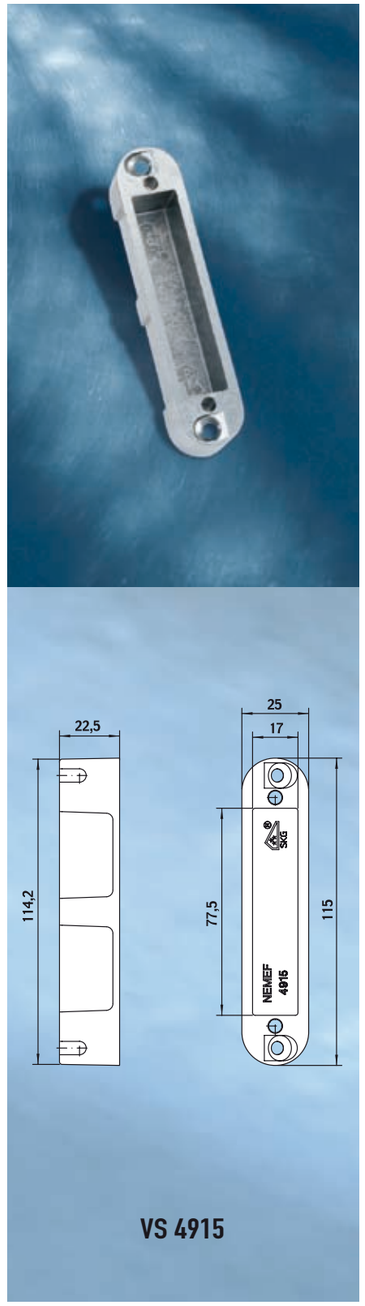

VS 4915

Especially for the Comfort and Excellence line, adjustable box strikes are available for main and additional locks, where a minimum adjustability of 4 mm is possible. The box strikes are according to SKG***

- Box strikes for the main locks are VS4910 (Comfort line) and VS4920 (Excellence line) (see SKG report 427.613.05)
- Box strike for the additional locks is VS4915 (SKG report 427.613.07)

STRIKE PLATES

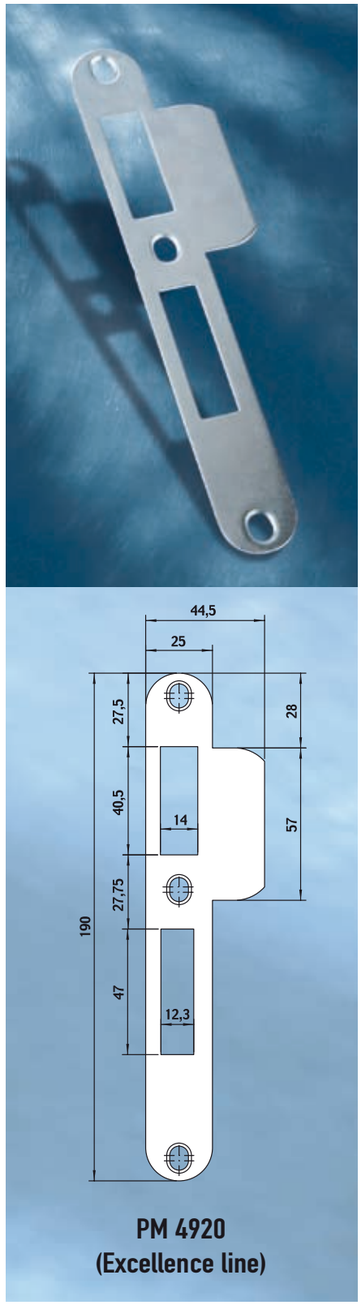

PM 4920
(Excellence line)

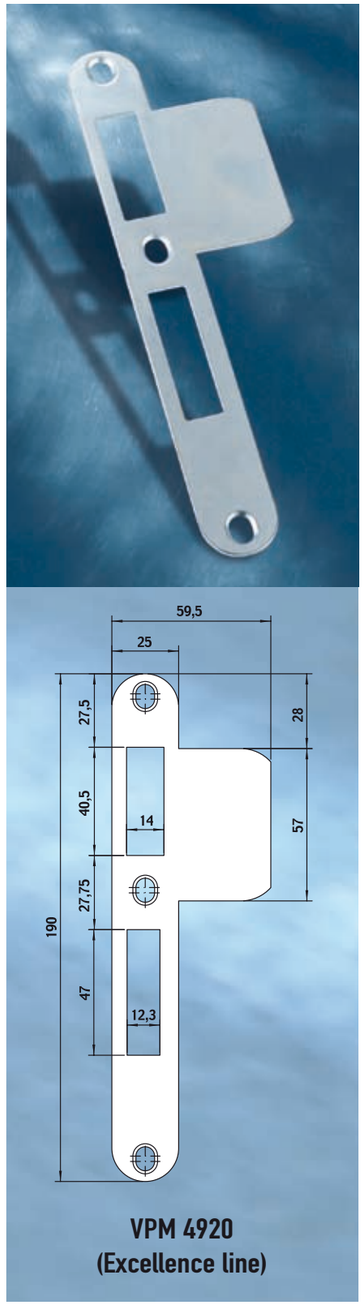

VPM 4920
(Excellence line)

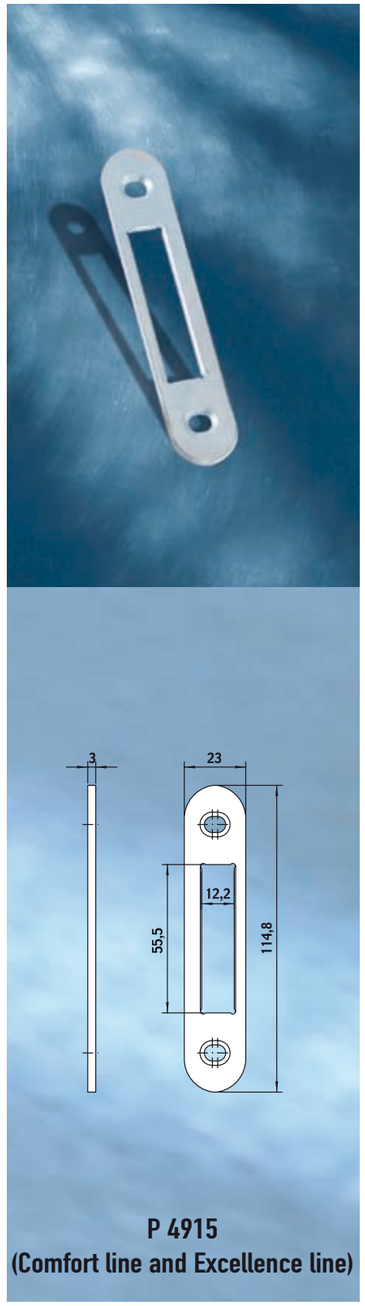

P 4915
(Comfort line and Excellence line)

When multi-point locks are packed per one piece, necessary box strikes and strikes plates are included (except for article 4917 and 4918). This set consists of strike plates and box strikes belonging to the type of locksets. When packaging per five pieces is chosen, these sets should be ordered separately.

STRIKE PLATES

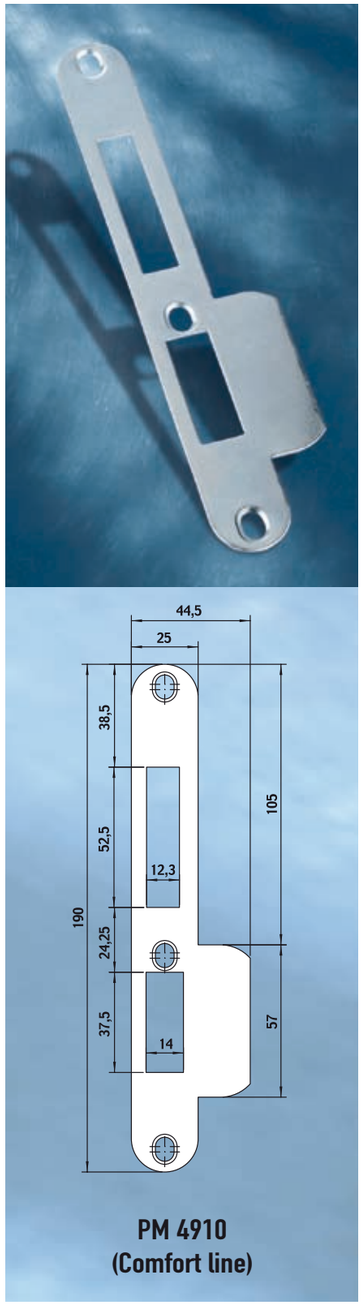

PM 4910
(Comfort line)

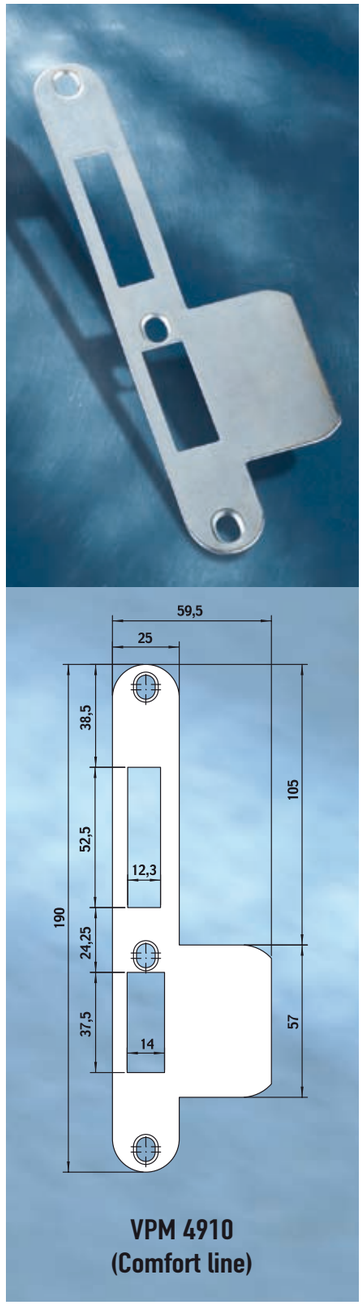

VPM 4910
(Comfort line)

- Set of strike plates and box strikes PM4911/12 on behalf of 4913 and 4916
- Set of strike plates and box strikes VPM 4911/12 extended lip on behalf of 4913 and 4916
- Set of strike plates and box strikes PM 4921/12 on behalf of 4923 and 4926
- Set of strike plates and box strikes VPM 4921/12 extended lip on behalf of 4923 and 4926

The strike plates for the multi-point locks are blue passivated steel and the strike plate for the main lock is easy to bend. The strike plate for the additional lock is reversible and therefore creates an adjustability of 4 mm.

Nemef sluitplaten en sluitkommen – Nederlandse vertaling

Vertaling van de brochurebladen hiervoor (blz. 14–17). Bron: Nemef-brochure "Multi-point locks" 4900-serie (Engels, nemef.nl)

Sluitkommen (blz. 14–15)

Voor de Comfort en Excellence line zijn verstelbare sluitkommen voor het hoofdslot en de bijzetkasten leverbaar, minimaal 4 mm verstelbaar. De sluitkommen voldoen aan SKG***.

- Sluitkom hoofdslot: VS 4910 (Comfort line) en VS 4920 (Excellence line) – SKG-rapport 427.613.05.
- Sluitkom bijzetkasten: VS 4915 – SKG-rapport 427.613.07.

Sluitplaten (blz. 16–17)

- Set sluitplaten en sluitkommen PM 4911/12 voor 4913 en 4916; VPM 4911/12 met verlengde lip.
- Set sluitplaten en sluitkommen PM 4921/12 voor 4923 en 4926; VPM 4921/12 met verlengde lip.
- Afgebeeld: PM 4920 en VPM 4920 (Excellence line), P 4915 (Comfort en Excellence line), PM 4910 en VPM 4910 (Comfort line).

Bij meerpuntssluitingen die per stuk verpakt zijn, zitten de benodigde sluitplaten en sluitkommen erbij (behalve bij 4917 en 4918). Bij verpakking per vijf stuks bestel je deze sets apart.

De sluitplaten zijn van blauw gepassiveerd staal. De sluitplaat van het hoofdslot is makkelijk te buigen. De sluitplaat van de bijzetkasten is omkeerbaar, wat 4 mm verstelruimte geeft.

Vertaling door Kozijn Parts van de originele fabrikantpagina’s hiervoor. Bij verschil geldt de originele tekst van de fabrikant.