**Mehrfachverriegelungs-Schloss**

**Drücker- und Zylinderausnehmung Normal- und Panikfunktion**

**Profilzylinder ø 17 mm**
**Cylindre profilé ø 17 mm**
**Profile cylinder ø17 mm**

**Serrure à verrouillage multiple**

**Entaille pour poignée et cylindre Fonction standard et panique**

**Multipoint lock**

**Cut out for handle and cylinder Standard and emergency function**

**Rundzylinder ø 22 mm**
**Cylindre rond ø 22 mm**
**Round cylinder ø 22 mm**

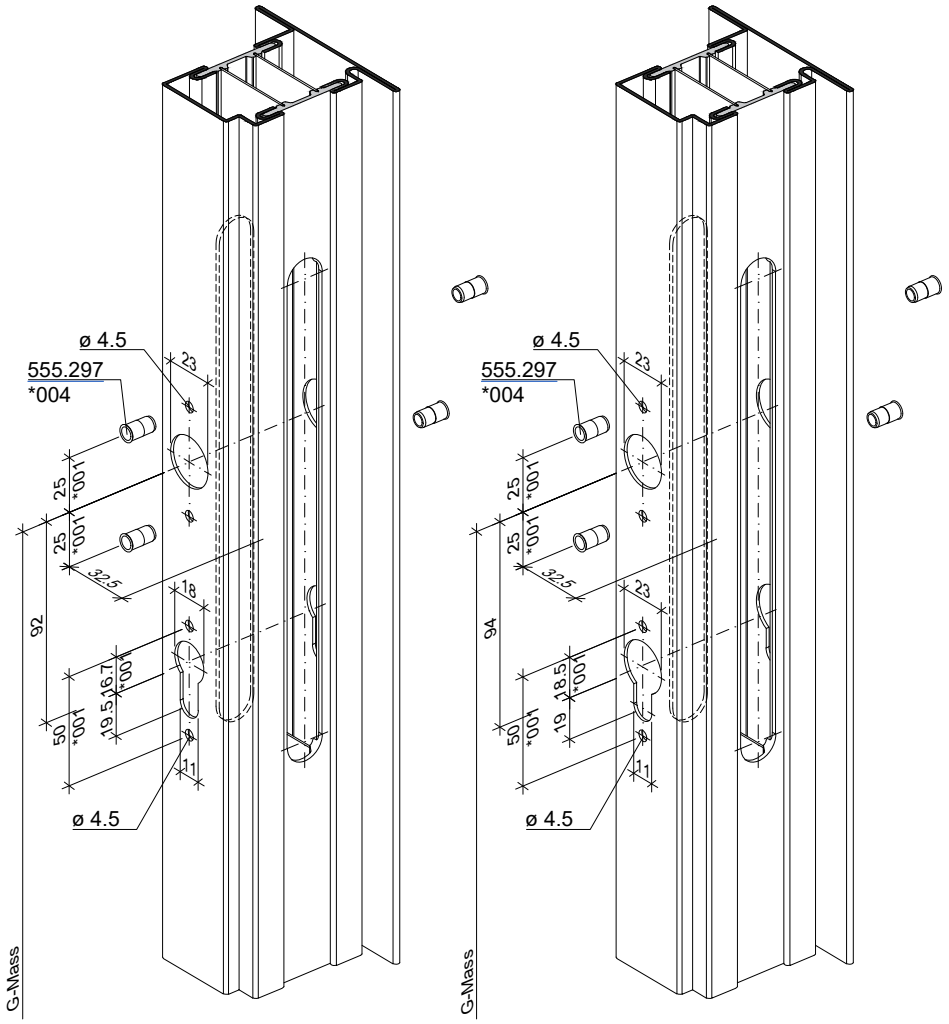


*001 **Achtung:** Bohrabstände überprüfen! Je nach Rosetten-Fabrikat unterschiedliche Masse.

*004 Bei hochfrequentierten Türen empfehlen wir den Einsatz von Blindnietmuttern oder Flowdrill.

*001 **Attention :** Vérifier les écarts de perçage ! Dimensions différentes enfonction du type de rosace.

*004 Nous recommandons l'utilisation d'écrous aveugles pour les portes à passages fréquents ou Flowdrill.

*001 **Important:** Check spacing of drilling holes! Different dimensions, depending on the rosette manufacturer.

*004 We recommend the use of blind rivet nuts for doors subject to heavy use or Flowdrill.



Klik op een artikelnummer om het artikel op kozijnparts.nl te bekijken.

## Mehrfachverriegelungs-Schloss

## Serrure à verrouillage multiple

## Multipoint lock

### Hauptschloss
### Normalfunktion

### Serrure principale
### Fonction standard

### Main lock
### Standard function

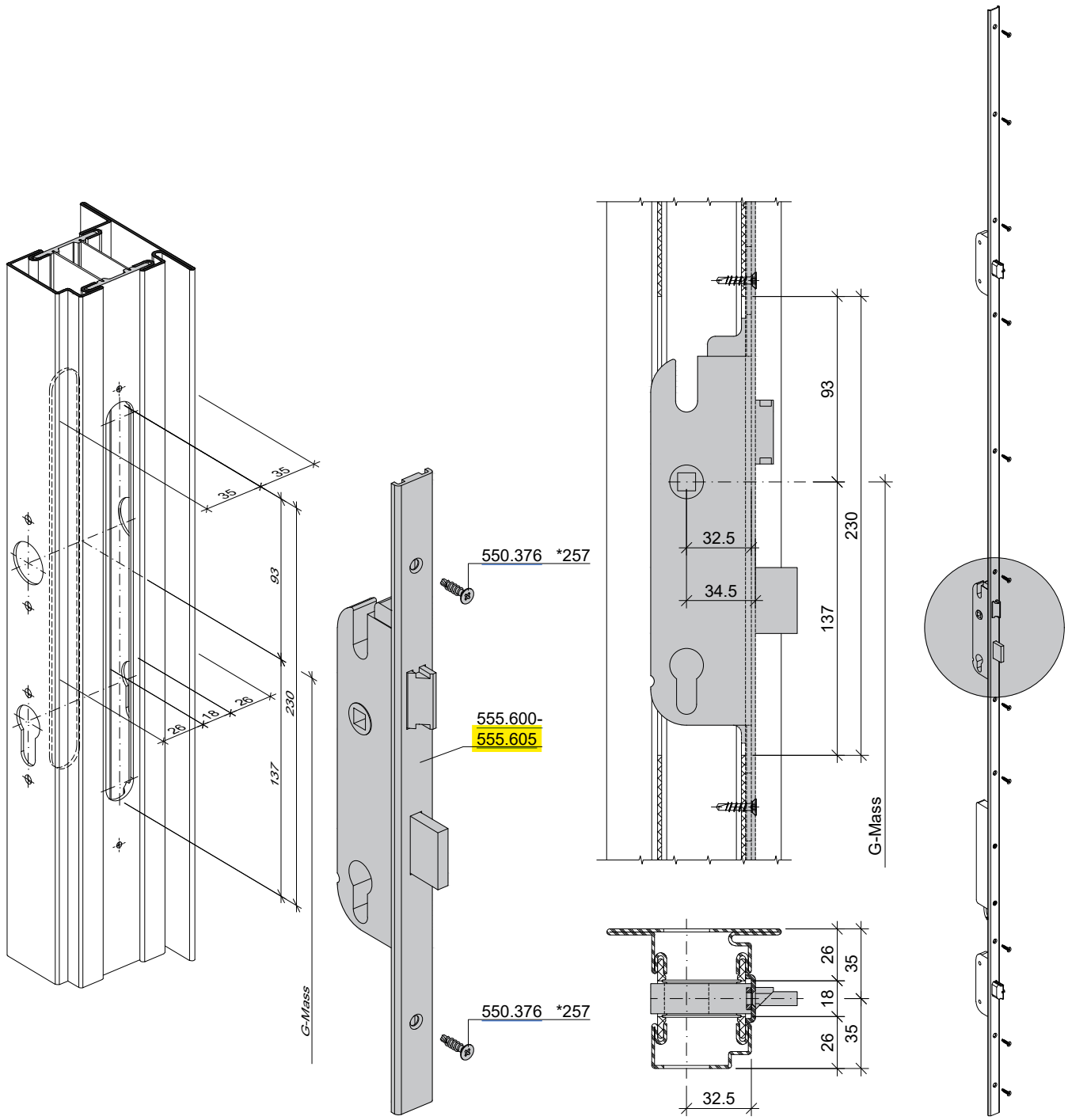


*257 Bei hochfrequentierten Türen oder beim Einsatz eines A-Öffners mit USV empfehlen wir den Einsatz von Blindnietmuttern 557.333 und Senkkopfschrauben 557.248.

*257 Pour les portes à passages fréquents ou en cas d'utilisation d'une ouverture automatique avec ASS, nous recommandons l'utilisation d'écrous aveugles 557.333 et de vis noyées 557.248.

*257 For frequently used doors or when using an automatic opener with UPS, we recommend using blind rivet nuts 557.333 and countersunk head screws 557.248.



Klik op een artikelnummer om het artikel op kozijnparts.nl te bekijken.

## Mehrfachverriegelungs-Schloss
## Serrure à verrouillage multiple
## Multipoint lock

### Nebenschloss oben
### Normal- und Panikfunktion
### Serrure secondaire en haut
### Fonction standard et panique
### Secondary lock top
### Standard and emergency function

| Mehrfachverriegelungs-Schloss<br>Serrure à verrouillage multiple<br>Multipoint lock<br>(G-Mass + 730) | Mehrfachverriegelungs-Schloss<br>Serrure à verrouillage multiple<br>Multipoint lock<br>(G-Mass + 1120) | Mehrfachverriegelungs-Schloss<br>Serrure à verrouillage multiple<br>Multipoint lock<br>(G-Mass + 1520) |
|---|---|---|
| 555.600 / 555.602 / 555.606 / 555.610<br>555.614 / 555.618 / 555.622 / 555.626<br>555.630 / 555.634 | 555.601 / 555.603 / 555.608 / 555.612<br>555.616 / 555.620 / 555.624 / 555.628<br>555.632 / 555.636 | 555.604 / 555.605 |

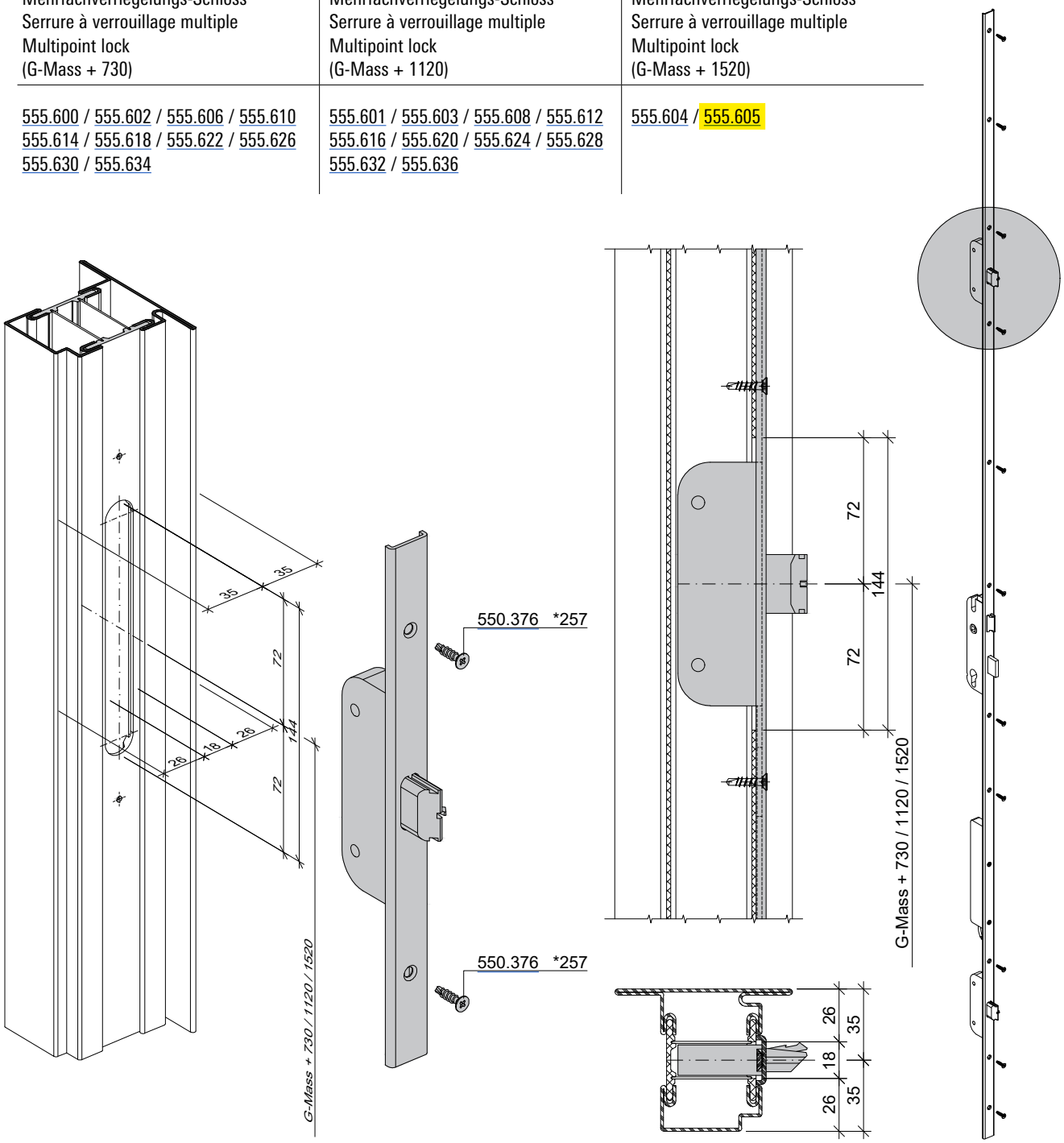


*257 Bei hochfrequentierten Türen oder beim Einsatz eines A-Öffners mit USV empfehlen wir den Einsatz von Blindnietmuttern 557.333 und Senkkopfschrauben 557.248.

*257 Pour les portes à passages fréquents ou en cas d'utilisation d'une ouverture automatique avec ASS, nous recommandons l'utilisation d'écrous aveugles 557.333 et de vis noyées 557.248.

*257 For frequently used doors or when using an automatic opener with UPS, we recommend using blind rivet nuts 557.333 and countersunk head screws 557.248.



Klik op een artikelnummer om het artikel op kozijnparts.nl te bekijken.

## Mehrfachverriegelungs-Schloss
## Serrure à verrouillage multiple
## Multipoint lock

**Nebenschloss unten**
**Normal- und Panikfunktion**

**Serrure secondaire en bas**
**Fonction standard et panique**

**Secondary lock bottom**
**Standard and emergency function**

| Mehrfachverriegelungs-Schloss<br>Serrure à verrouillage multiple<br>Multipoint lock<br>(G-Mass + 730) | Mehrfachverriegelungs-Schloss<br>Serrure à verrouillage multiple<br>Multipoint lock<br>(G-Mass + 1120) | Mehrfachverriegelungs-Schloss<br>Serrure à verrouillage multiple<br>Multipoint lock<br>(G-Mass + 1520) |
|---|---|---|
| 555.600 / 555.602 / 555.606 / 555.610<br>555.614 / 555.618 / 555.622 / 555.626<br>555.630 / 555.634 | 555.601 / 555.603 / 555.608 / 555.612<br>555.616 / 555.620 / 555.624 / 555.628<br>555.632 / 555.636 | 555.604 / 555.605 |

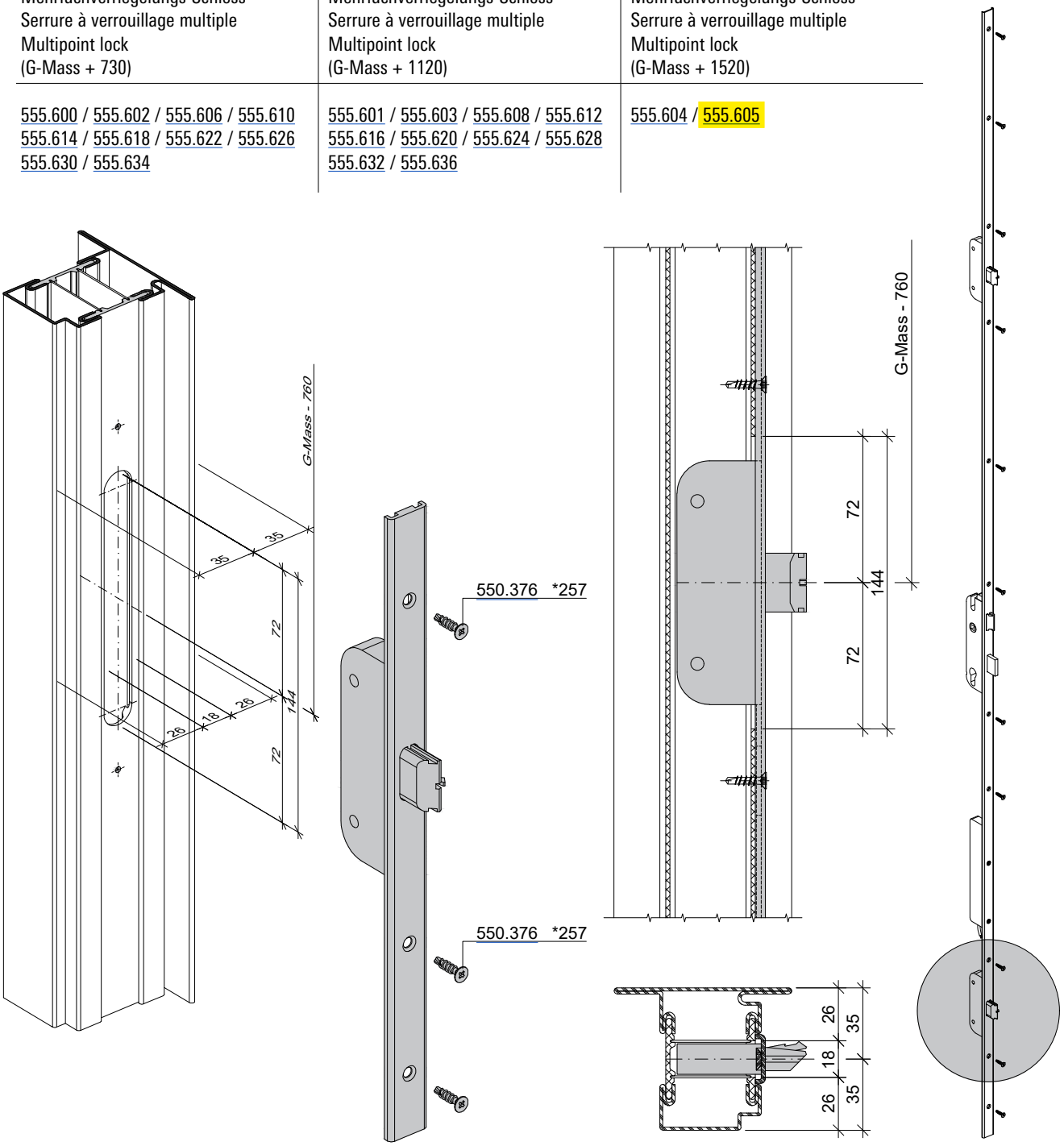


*257 Bei hochfrequentierten Türen oder beim Einsatz eines A-Öffners mit USV empfehlen wir den Einsatz von Blindnietmuttern 557.333 und Senkkopfschrauben 557.248.

*257 Pour les portes à passages fréquents ou en cas d'utilisation d'une ouverture automatique avec ASS, nous recommandons l'utilisation d'écrous aveugles 557.333 et de vis noyées 557.248.

*257 For frequently used doors or when using an automatic opener with UPS, we recommend using blind rivet nuts 557.333 and countersunk head screws 557.248.



Klik op een artikelnummer om het artikel op kozijnparts.nl te bekijken.

## Mehrfachverriegelungs-Schloss

### Bohrungen für U-Stulp
### Normalfunktion

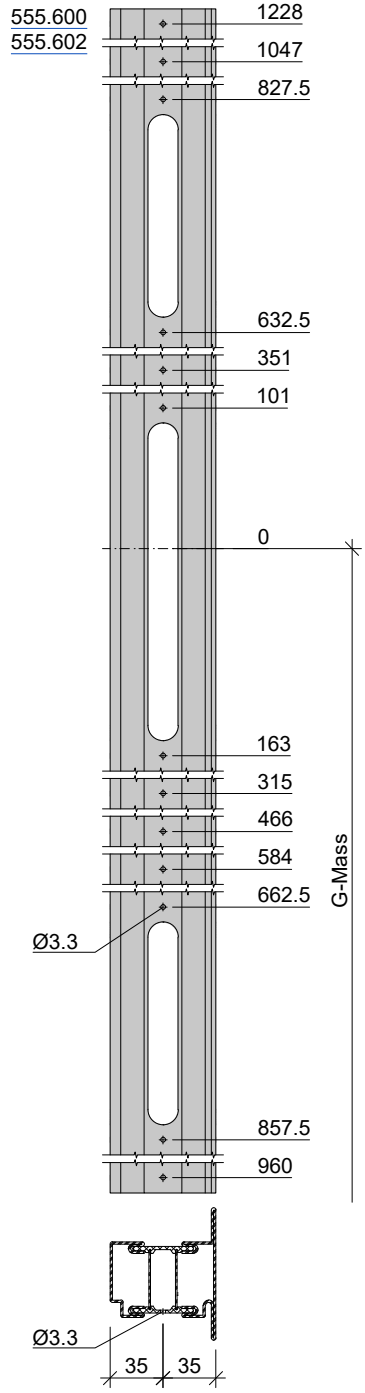


## Serrure à verrouillage multiple

### Perçages pour têtière en U
### Fonction standard

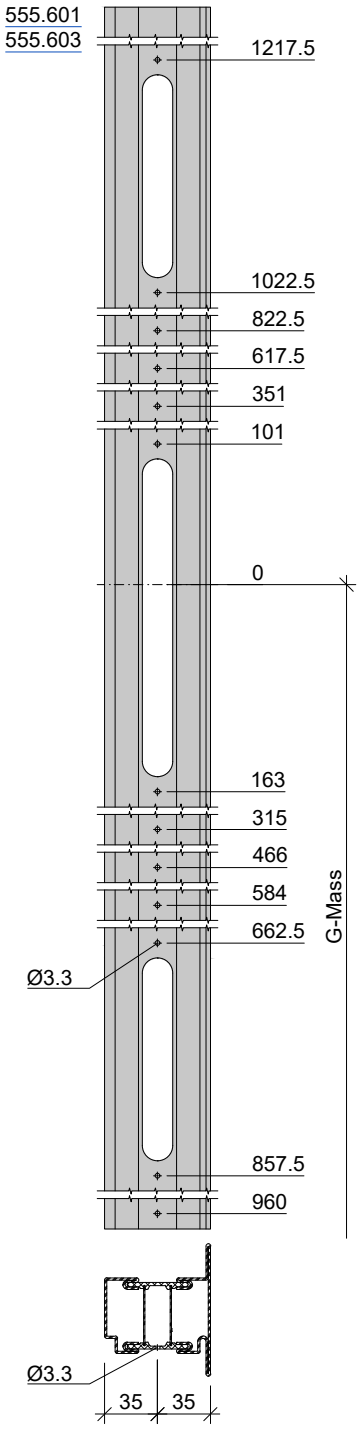


## Multipoint lock

### Drill holes for U-shaped face plate
### Standard function

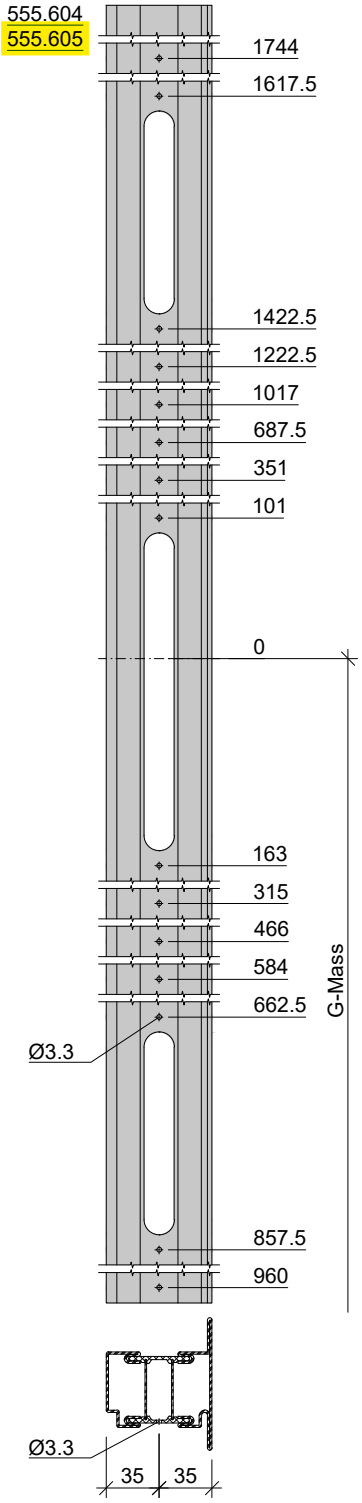




Klik op een artikelnummer om het artikel op kozijnparts.nl te bekijken.

# Nederlandse vertaling – Montage en freesmaten

102730 · Jansen 555.605 zelfvergrendelend FFH 2686-3000

## Op de originele bladen

Vijf Jansen-bladen "Beschlageinbau" (montage van het beslag) voor de zelfvergrendelende meerpuntssluitingen van Janisol 70. **Dit artikel is 555.605** (geel gemarkeerd waar het nummer voorkomt).

G-maat (G-Mass) = de hoogte van de kruk. Jansen gaat in de tekeningen meestal uit van 1050 mm.

| Blad | Inhoud |
|---|---|
| 1B 2-85 | Uitsparing voor kruk en cilinder, normale functie en paniekfunctie. Links profielcilinder ø 17 mm, rechts rondcilinder ø 22 mm. |
| 1B 2-86 | Hoofdslot, normale functie |
| 1B 2-88 | Nevenslot boven. De hoogte is G-maat + 730 / 1120 / 1520, afhankelijk van het slot. |
| 1B 2-89 | Nevenslot onder, op G-maat – 760 |
| 1B 2-91 | Boorgaten voor de U-voorplaat, normale functie |

## Welke hoogte voor het nevenslot boven?

Voor 555.605 geldt **G-maat + 1520 mm**.

## Opmerkingen

- *001: Controleer de boorafstanden! Die verschillen per merk rozet.
- *004: Bij deuren die veel gebruikt worden raadt Jansen blindklinkmoeren of Flowdrill aan.
- *257: Bij deuren die veel gebruikt worden, of bij gebruik van de motor (A-Öffner) met noodstroomvoorziening (USV), raadt Jansen blindklinkmoeren 557.333 en verzonken schroeven 557.248 aan.

Vertaling door Kozijn Parts van de originele fabrikantpagina’s hiervoor. Bij verschil geldt de originele tekst van de fabrikant.