Einflügeltür
Mehrfachverriegelungs-Schloss
selbstverriegelnd

Porte à un vantail
Serrure à verrouillage multiple
auto-verrouillables

Single leaf door
Multipoint lock
self-closing

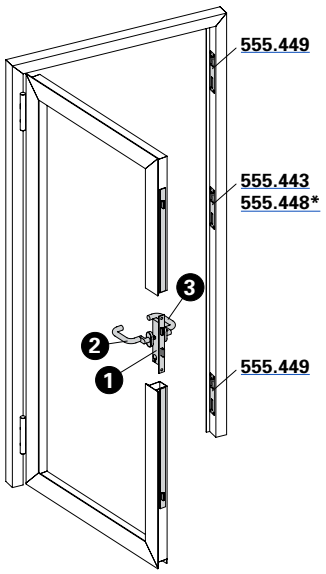

Flügelhöhe ≤ 3000 mm
Hauteur du vantail ≤ 3000 mm
Leaf height ≤ 3000 mm

Variante motorisiert mit 555.641
Variante motorisé avec 555.641
Version motorized with 555.641

Pos.	①		②		③	
Norm	Schloss Serrure Lock	Funktion Fonction Function	Beschlag Bandseite Ferrure côté paumelle Fitting hinge side		Beschlag Bandgegenseite Ferrure côté opposé au paumelle Fitting side opposite hinge	
	555.600 ø 22 555.601 ø 22 555.604 ø 22 555.602 ø 17 555.603 ø 17 555.605 ø 17	Normalfunktion Fonction standard Standard function		Drücker oder Stossgriff Poignée ou poignée de poussée Handle or push handle		Drücker oder Stossgriff Poignée ou poignée de poussée Handle or push handle
EN 179 EN 1125	555.606 ø 22 555.608 ø 22 555.610 ø 17 555.612 ø 17	*Panikfunktion B *Fonction B panique *Emergency function B		Drücker Poignée Handle		Drücker Poignée Handle (EN 179)
						Stangengriff / Druckstange Barre panique / Barre à pousser Push-bar / Touch-bar (EN 1125)
EN 179 EN 1125	555.614 ø 22 555.616 ø 22 555.618 ø 17 555.620 ø 17	*Panikfunktion E *Fonction E panique *Emergency function E		Stossgriff Poignée de poussée Push handle		Drücker Poignée Handle (EN 179)
						Stangengriff / Druckstange Barre panique / Barre à pousser Push-bar / Touch-bar (EN 1125)

Schlösser mit Sonderfunktionen auf Anfrage

ø 22 = Rundzylinder
ø 17 = Profilzylinder

Serrure avec fonctions spéciales sur demande

ø 22 = cylindre rond
ø 17 = cylindre profilé

Locks with special functions on demand

ø 22 = round cylinder
ø 17 = profile cylinder

Klik op een artikelnummer om het artikel op kozijnparts.nl te bekijken.

Nederlandse vertaling – Beslagoverzicht

102730 · Jansen 555.605 zelfvergrendelend FFH 2686-3000

Op het originele blad (1B 1-62)

Overzicht van Jansen voor een 1-vleugelige deur met zelfvergrendelende meerpuntssluiting (vleugelhoogte tot 3000 mm). **Dit artikel (555.605) staat in de rij normale functie** (geel gemarkeerd op het originele blad). Rechtsboven staat "Variante motorisiert mit 555.641": uitvoering met motor 555.641.

Op de tekening: positie 1 = slot, 2 = beslag aan de scharnierzijde, 3 = beslag aan de andere zijde. In het kozijn staan de sluitplaten 555.443 / 555.448 en 555.449.

Slot	Functie	Beslag scharnierzijde	Beslag andere zijde
555.600 / 601 / 604 (ø 22) 555.602 / 603 / 605 (ø 17)	Normale functie	Kruk of duwgreep	Kruk of duwgreep
555.606 / 608 (ø 22) 555.610 / 612 (ø 17)	Paniekfunctie B	Kruk	Kruk (EN 179) of paniekstang / duwbalk (EN 1125)
555.614 / 616 (ø 22) 555.618 / 620 (ø 17)	Paniekfunctie E	Duwgreep	Kruk (EN 179) of paniekstang / duwbalk (EN 1125)

ø 22 = rondcilinder, ø 17 = profielcilinder. Sloten met speciale functies levert Jansen op aanvraag.

Vertaling door Kozijn Parts van de originele fabrikantpagina's hiervoor. Bij verschil geldt de originele tekst van de fabrikant.