Mehrfachverriegelungs-Schloss

Drücker- und Zylinderausnehmung Normal- und Panikfunktion

Profilzylinder ø 17 mm
Cylindre profilé ø 17 mm
Profile cylinder ø17 mm

Serrure à verrouillage multiple

Entaille pour poignée et cylindre Fonction standard et panique

Multipoint lock

Cut out for handle and cylinder Standard and emergency function

Rundzylinder ø 22 mm
Cylindre rond ø 22 mm
Round cylinder ø 22 mm

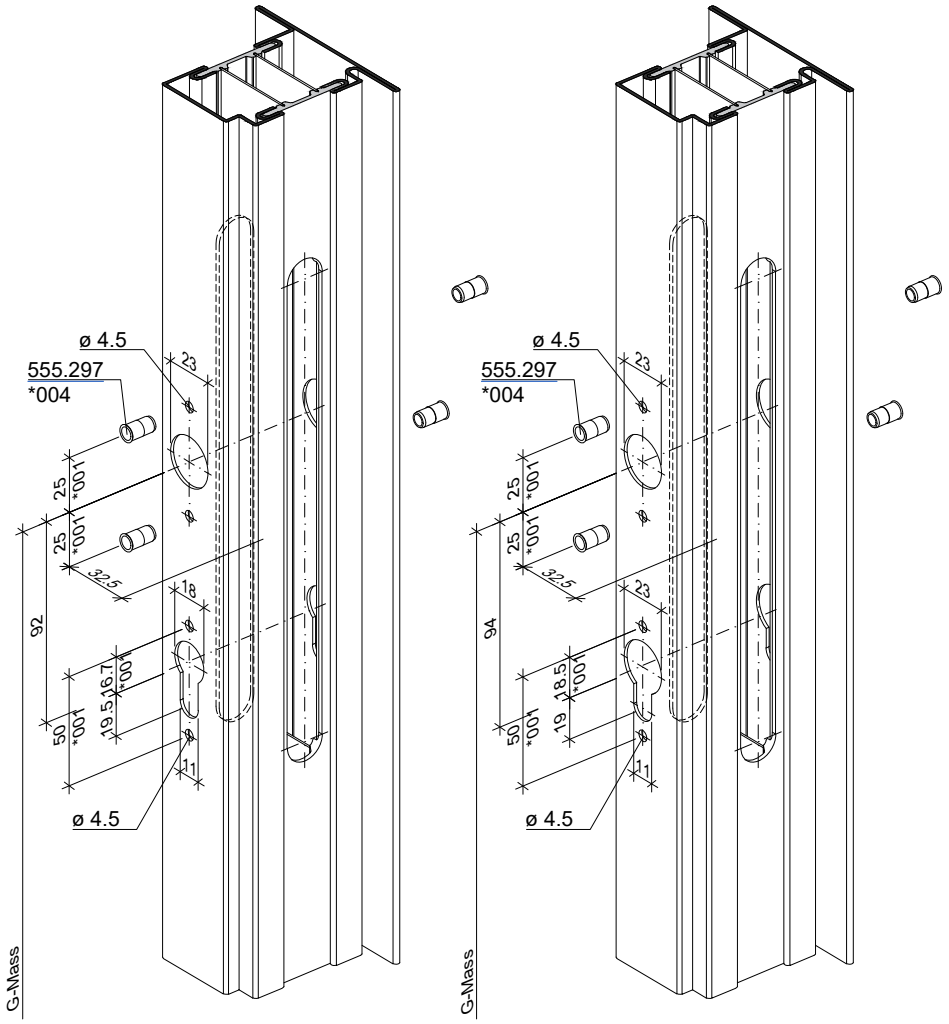

*001 **Achtung:** Bohrabstände überprüfen! Je nach Rosetten-Fabrikat unterschiedliche Masse.

*004 Bei hochfrequentierten Türen empfehlen wir den Einsatz von Blindnietmuttern oder Flowdrill.

*001 **Attention :** Vérifier les écarts de perçage ! Dimensions différentes enfonction du type de rosace.

*004 Nous recommandons l'utilisation d'écrous aveugles pour les portes à passages fréquents ou Flowdrill.

*001 **Important:** Check spacing of drilling holes! Different dimensions, depending on the rosette manufacturer.

*004 We recommend the use of blind rivet nuts for doors subject to heavy use or Flowdrill.

Klik op een artikelnummer om het artikel op kozijnparts.nl te bekijken.

Mehrfachverriegelungs-Schloss | **Serrure à verrouillage multiple** | **Multipoint lock**

Hauptschloss
Normalfunktion

Serrure principale
Fonction standard

Main lock
Standard function

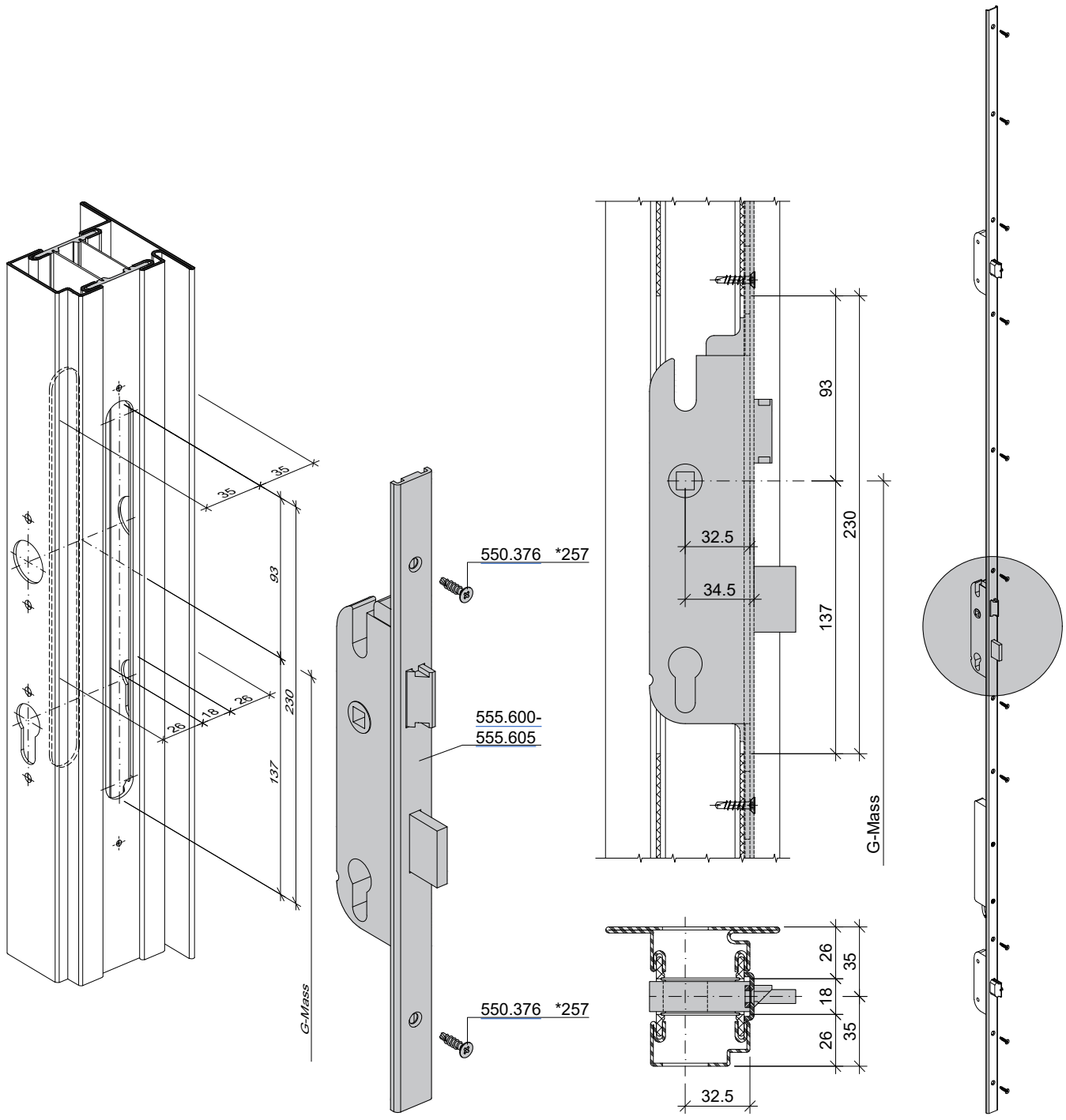

*257 Bei hochfrequentierten Türen oder beim Einsatz eines A-Öffners mit USV empfehlen wir den Einsatz von Blindnietmuttern 557.333 und Senkkopfschrauben 557.248.

*257 Pour les portes à passages fréquents ou en cas d'utilisation d'une ouverture automatique avec ASS, nous recommandons l'utilisation d'écrous aveugles 557.333 et de vis noyées 557.248.

*257 For frequently used doors or when using an automatic opener with UPS, we recommend using blind rivet nuts 557.333 and countersunk head screws 557.248.

Klik op een artikelnummer om het artikel op kozijnparts.nl te bekijken.

Mehrfachverriegelungs-Schloss
Serrure à verrouillage multiple
Multipoint lock

Nebenschloss oben
Normal- und Panikfunktion
Serrure secondaire en haut
Fonction standard et panique
Secondary lock top
Standard and emergency function

Mehrfachverriegelungs-Schloss Serrure à verrouillage multiple Multipoint lock (G-Mass + 730)	Mehrfachverriegelungs-Schloss Serrure à verrouillage multiple Multipoint lock (G-Mass + 1120)	Mehrfachverriegelungs-Schloss Serrure à verrouillage multiple Multipoint lock (G-Mass + 1520)
555.600 / 555.602 / 555.606 / 555.610 555.614 / 555.618 / 555.622 / 555.626 555.630 / 555.634	555.601 / 555.603 / 555.608 / 555.612 555.616 / 555.620 / 555.624 / 555.628 555.632 / 555.636	555.604 / 555.605

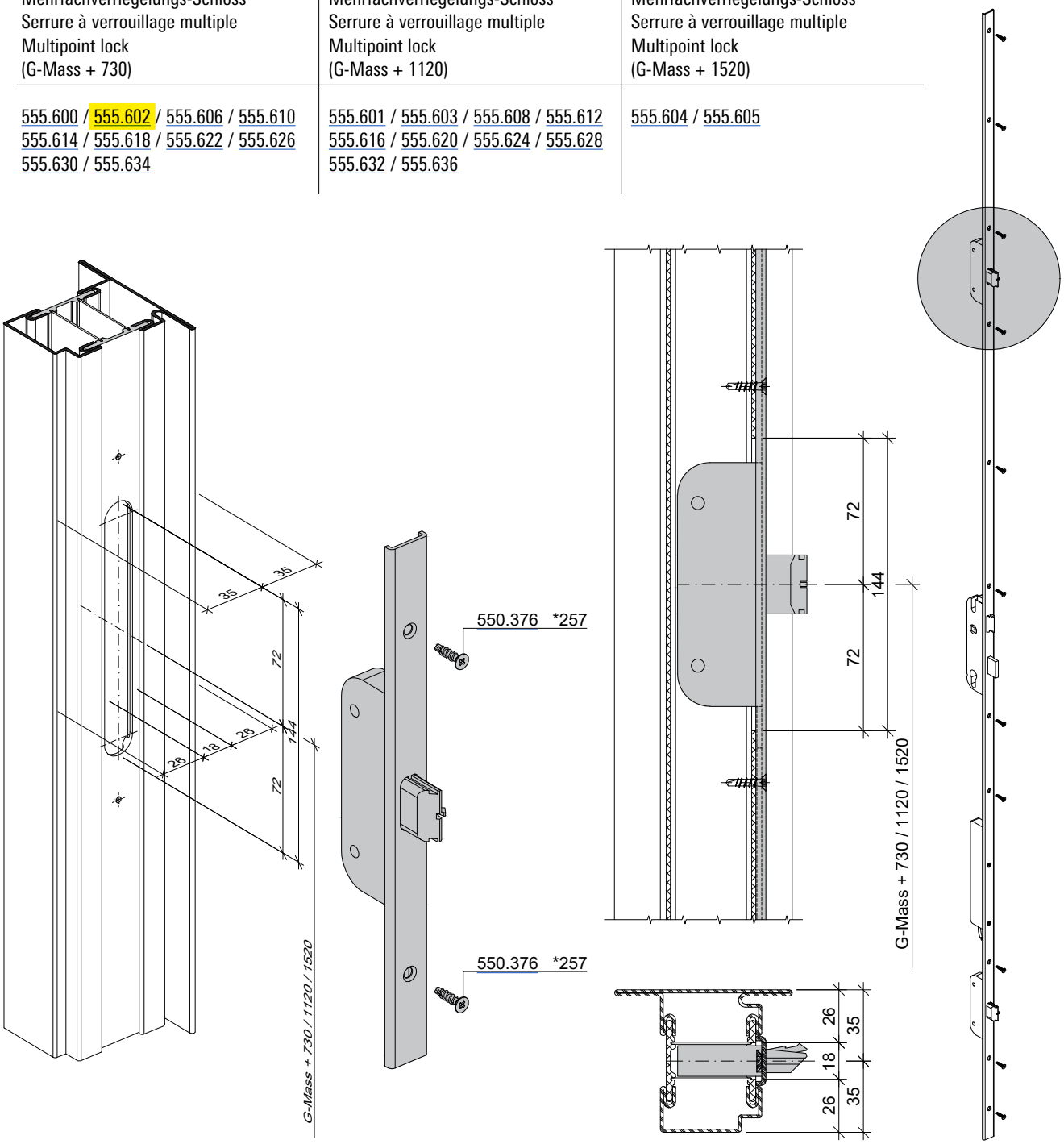

*257 Bei hochfrequentierten Türen oder beim Einsatz eines A-Öffners mit USV empfehlen wir den Einsatz von Blindnietmuttern 557.333 und Senkkopfschrauben 557.248.

*257 Pour les portes à passages fréquents ou en cas d'utilisation d'une ouverture automatique avec ASS, nous recommandons l'utilisation d'écrous aveugles 557.333 et de vis noyées 557.248.

*257 For frequently used doors or when using an automatic opener with UPS, we recommend using blind rivet nuts 557.333 and countersunk head screws 557.248.

Klik op een artikelnummer om het artikel op kozijnparts.nl te bekijken.

Mehrfachverriegelungs-Schloss

Serrure à verrouillage multiple

Multipoint lock

Nebenschloss unten
Normal- und Panikfunktion

Serrure secondaire en bas
Fonction standard et panique

Secondary lock bottom
Standard and emergency function

Mehrfachverriegelungs-Schloss Serrure à verrouillage multiple Multipoint lock (G-Mass + 730)	Mehrfachverriegelungs-Schloss Serrure à verrouillage multiple Multipoint lock (G-Mass + 1120)	Mehrfachverriegelungs-Schloss Serrure à verrouillage multiple Multipoint lock (G-Mass + 1520)
555.600 / 555.602 / 555.606 / 555.610 555.614 / 555.618 / 555.622 / 555.626 555.630 / 555.634	555.601 / 555.603 / 555.608 / 555.612 555.616 / 555.620 / 555.624 / 555.628 555.632 / 555.636	555.604 / 555.605

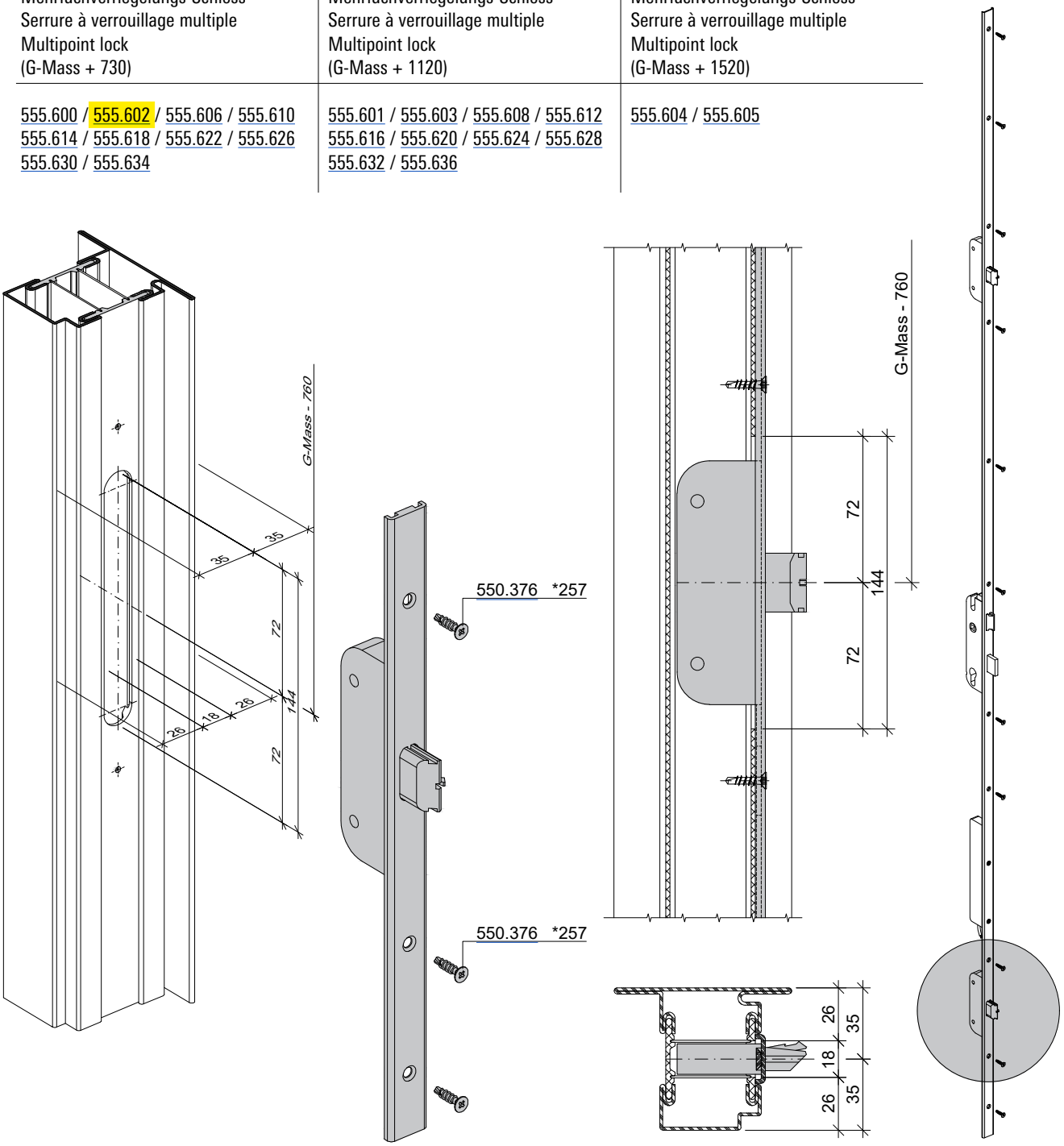

*257 Bei hochfrequentierten Türen oder beim Einsatz eines A-Öffners mit USV empfehlen wir den Einsatz von Blindnietmuttern 557.333 und Senkkopfschrauben 557.248.

*257 Pour les portes à passages fréquents ou en cas d'utilisation d'une ouverture automatique avec ASS, nous recommandons l'utilisation d'écrous aveugles 557.333 et de vis noyées 557.248.

*257 For frequently used doors or when using an automatic opener with UPS, we recommend using blind rivet nuts 557.333 and countersunk head screws 557.248.

Klik op een artikelnummer om het artikel op kozijnparts.nl te bekijken.

Mehrfachverriegelungs-Schloss

Bohrungen für U-Stulp
Normalfunktion

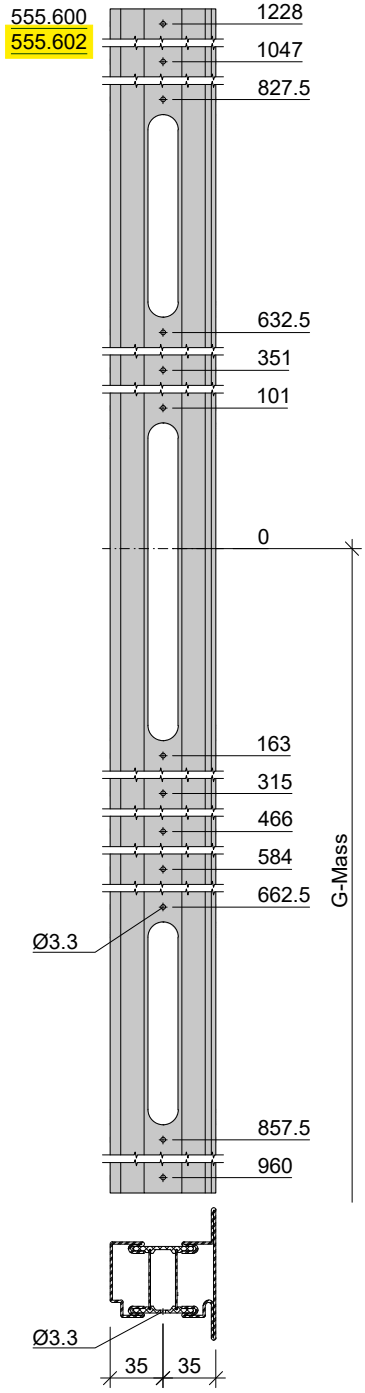

Serrure à verrouillage multiple

Perçages pour têtière en U
Fonction standard

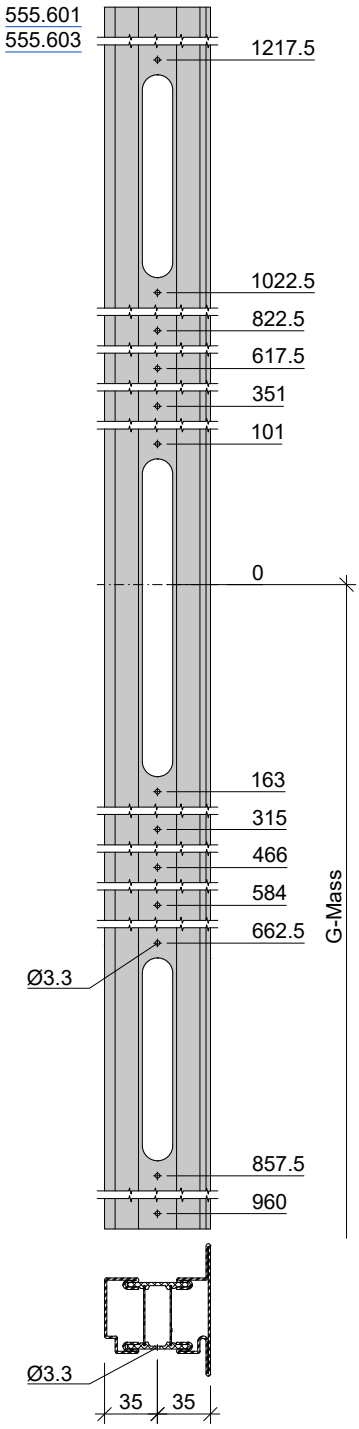

Multipoint lock

Drill holes for U-shaped face plate
Standard function

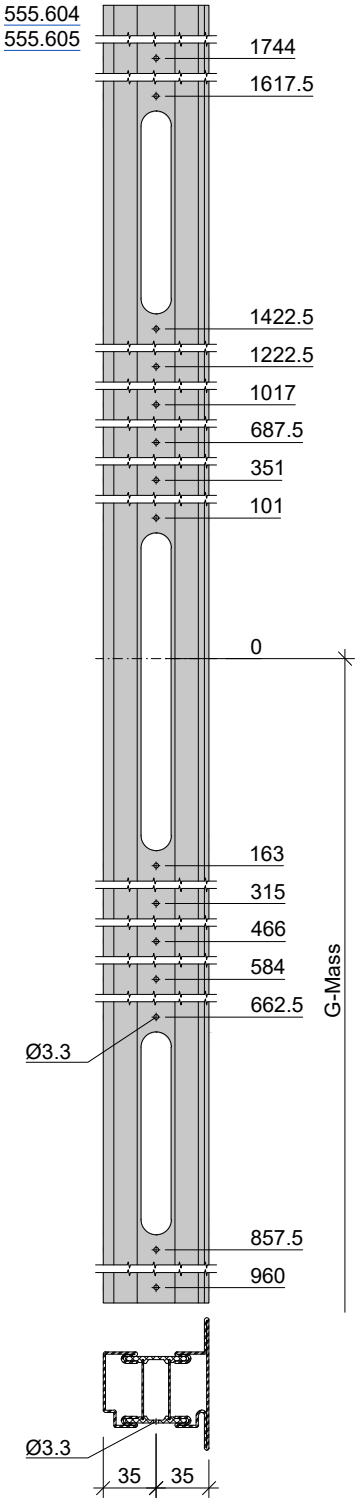

Klik op een artikelnummer om het artikel op kozijnparts.nl te bekijken.

Nederlandse vertaling – Montage en freesmaten

102728 · Jansen 555.602 zelfvergrendelend FFH 1900-2285

Op de originele bladen

Vijf Jansen-bladen "Beschlageinbau" (montage van het beslag) voor de zelfvergrendelende meerpuntssluitingen van Janisol 70. **Dit artikel is 555.602** (geel gemarkeerd waar het nummer voorkomt).

G-maat (G-Mass) = de hoogte van de kruk. Jansen gaat in de tekeningen meestal uit van 1050 mm.

Blad	Inhoud
1B 2-85	Uitsparing voor kruk en cilinder, normale functie en paniekfunctie. Links profielcilinder ø 17 mm, rechts rondcilinder ø 22 mm.
1B 2-86	Hoofdslot, normale functie
1B 2-88	Nevenslot boven. De hoogte is G-maat + 730 / 1120 / 1520, afhankelijk van het slot.
1B 2-89	Nevenslot onder, op G-maat – 760
1B 2-91	Boorgaten voor de U-voorplaat, normale functie

Welke hoogte voor het nevenslot boven?

Voor 555.602 geldt **G-maat + 730 mm**.

Opmerkingen

- *001: Controleer de boorafstanden! Die verschillen per merk rozet.
- *004: Bij deuren die veel gebruikt worden raadt Jansen blindklinkmoeren of Flowdrill aan.
- *257: Bij deuren die veel gebruikt worden, of bij gebruik van de motor (A-Öffner) met noodstroomvoorziening (USV), raadt Jansen blindklinkmoeren 557.333 en verzonken schroeven 557.248 aan.

Vertaling door Kozijn Parts van de originele fabrikantpagina’s hiervoor. Bij verschil geldt de originele tekst van de fabrikant.