5. Sluitplaten

5.1. Algemeen

- Men onderscheidt 3 types sluitplaten:
  - sluitplaten in zamak met kastje voor de nachtschieter.
  - sluitplaten in zamak met inox voorplaat met kastje voor de nachtschieter.
  - sluitplaten in roestvrij staal zonder kastje voor de nachtschieter.
  - sluitplaten in roestvrij staal met kunststof kastje voor de nachtschieter.
- De sluitplaten zijn geschikt voor sloten met dag- en nachtschieter, rol- en nachtschieter, nachtschieter alleen.
- De sluitplaten werden gekeurd in het SKG-instituut in Nederland. Aan de sluitplaten werden volgens de Sterrenaanduiding met betrekking tot het KOMO-attest van **SKG, 2 sterren** toegekend.

5.2. Zamak sluitplaten

- De sluitplaten zijn regelbaar in de breedte door middel van getande plaatjes. Het regelbereik is 3 mm.
- De sluitplaten zijn gesloten door middel van een kastje. De deurstijl bekomt hierdoor een mooier afgewerkt uitzicht en stof en vuil komt het profiel niet binnen.
- Afwerking: sluitplaten in zamak, natuurkleurig gelakt.



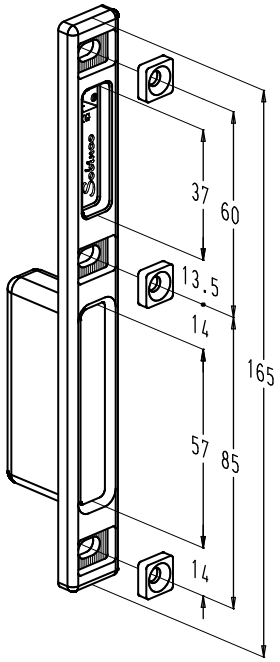

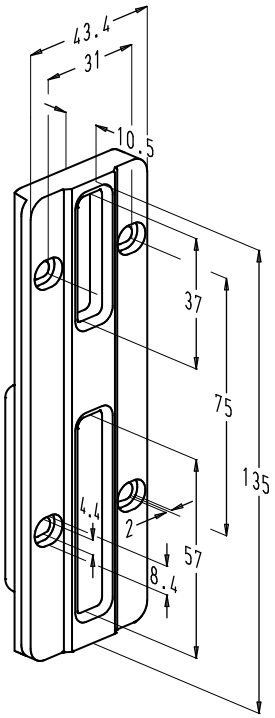

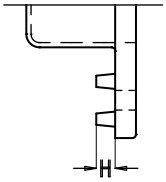

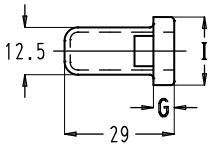

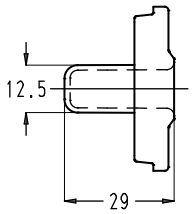

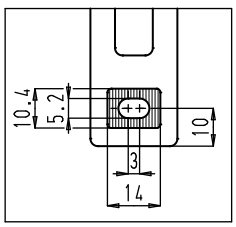

Bevestiging door middel van getande plaatjes met een horizontaal regelbereik van 3 mm.

Bestelnummer	G (mm)	H (mm)	I (mm)
8351-1	5,5	0	18
8351-2	14,5	0	18
8351-3	11	0	18
8351-4	8,5	0	18
8351-5	5,5	5	18
8351-7	5,5	0	23

nr. 8351-10

Klik op een bestelnummer om het artikel op kozijnparts.nl te bekijken. Blauw onderstreept = klikbaar. Artikelen die wij niet standaard hebben, kun je aanvragen via onze productaanvraag.

5.3. Inox sluitplaten

- Extra dunne uitvoering voor profielen met geringe inbouwdiepte.
- Afwerking: sluitplaten in roestvrij staal.



Bestelnummer	G (mm)	H (mm)	I (mm)	J (mm)
8353-1	2,5	0	20	10
8353-3	3	0	24	12
8353-5	3	0	20	9
8353-7	3	0	24	9
8353-7B	3	5	24	9
8353-7C	3	5	24	9

Bevestigingsgaten met horizontaal regelbereik van 3 mm.

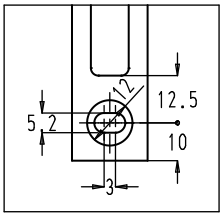

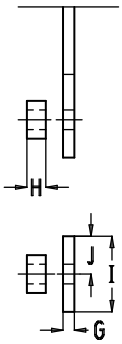

Sluitplaat nr. 8353-7C is niet horizontaal regelbaar.

5.4. Inox sluitplaten met kunststof kastje

- Extra dunne uitvoering voor profielen met geringe inbouwdiepte.
- Afwerking: sluitplaten in roestvrij staal, kastje in zwarte kunststof.

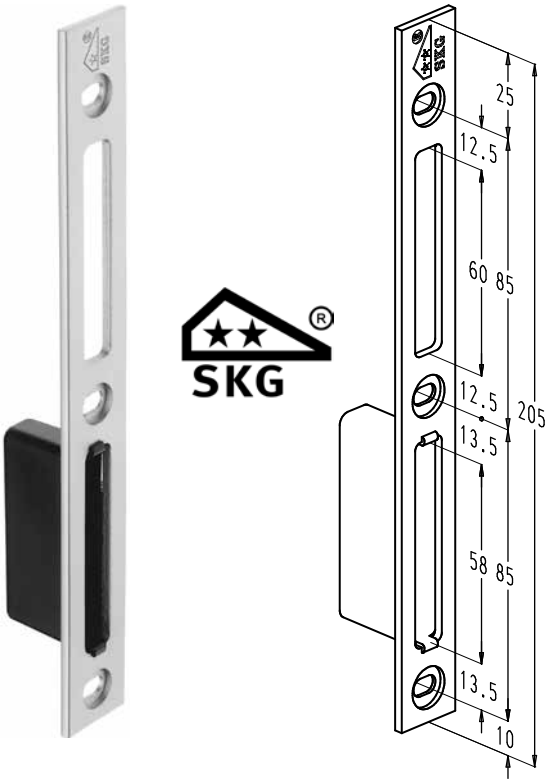

Bestelnummer	G (mm)	H (mm)	I (mm)	J (mm)
8353-2	2,5	0	20	10
8353-4	3	0	24	12
8353-6	3	0	20	9
8353-8	3	0	24	9
8353-8B	3	5	24	9
8353-8C	3	5	24	9

Bevestigingsgaten met horizontaal regelbereik van 3 mm.

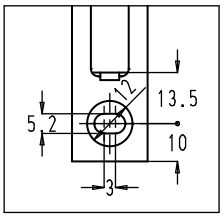

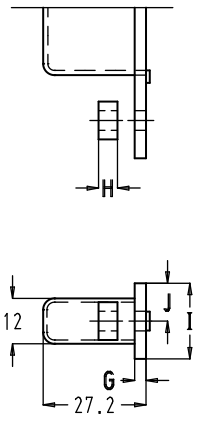

Sluitplaat nr. 8353-8C is niet horizontaal regelbaar.

Klik op een bestelnummer om het artikel op kozijnparts.nl te bekijken. Blauw onderstreept = klikbaar. Artikelen die wij niet standaard hebben, kun je aanvragen via onze productaanvraag.

6. Uitfrezingen en boringen sluitplaten

Kaderprofiel met kadergroef

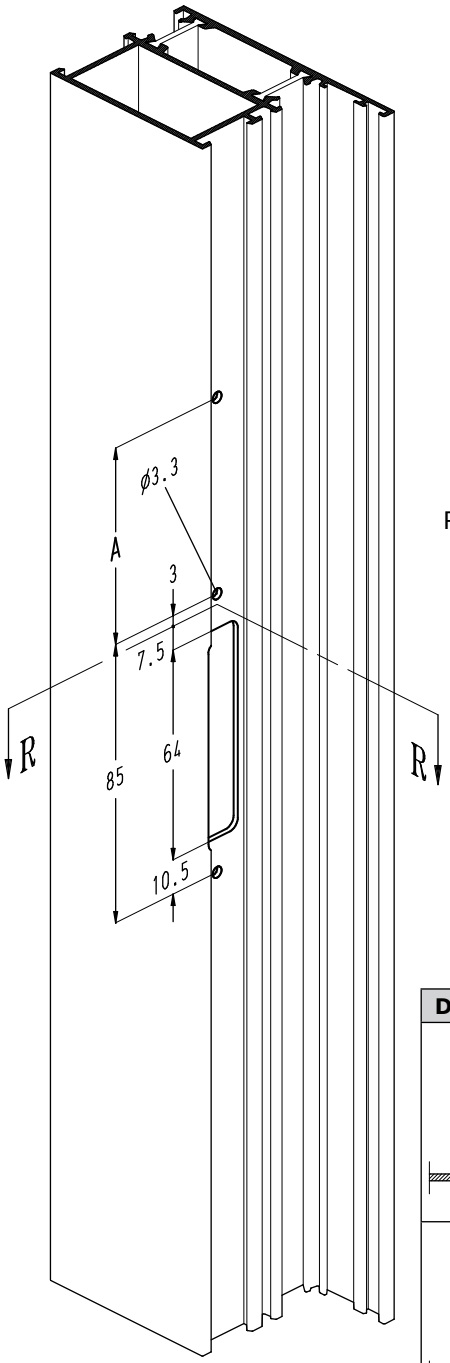

Sluitplaat	A (mm)
8351-..	60
8353-..	85

R = Referentiemaat voor de hoogte.

DETAIL SLUITPLAAT

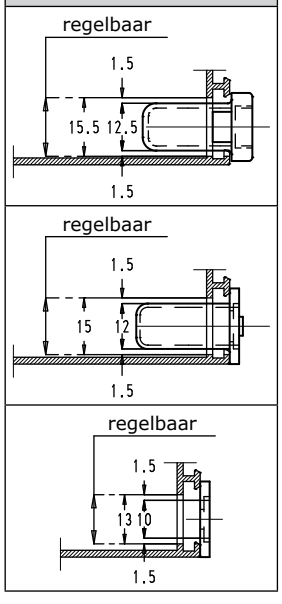

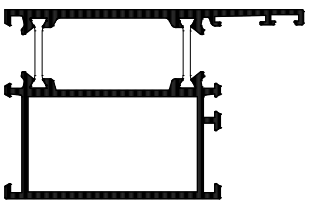

Kaderprofiel zonder kadergroef

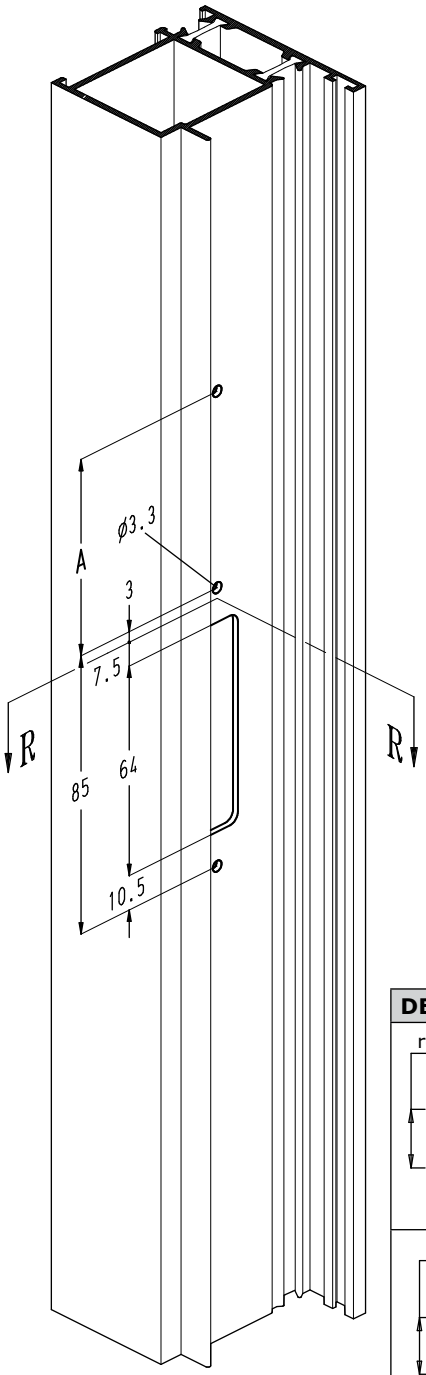

DETAIL SLUITPLAAT

