1.6. Boorbeeld

Doornmaat (mm)	X (mm)	Y (mm)
25	20	8
30	20	8
35	24	14

Boring ø14 mm vervalt voor sloten met rolschieter of sloten zonder dagschieter.

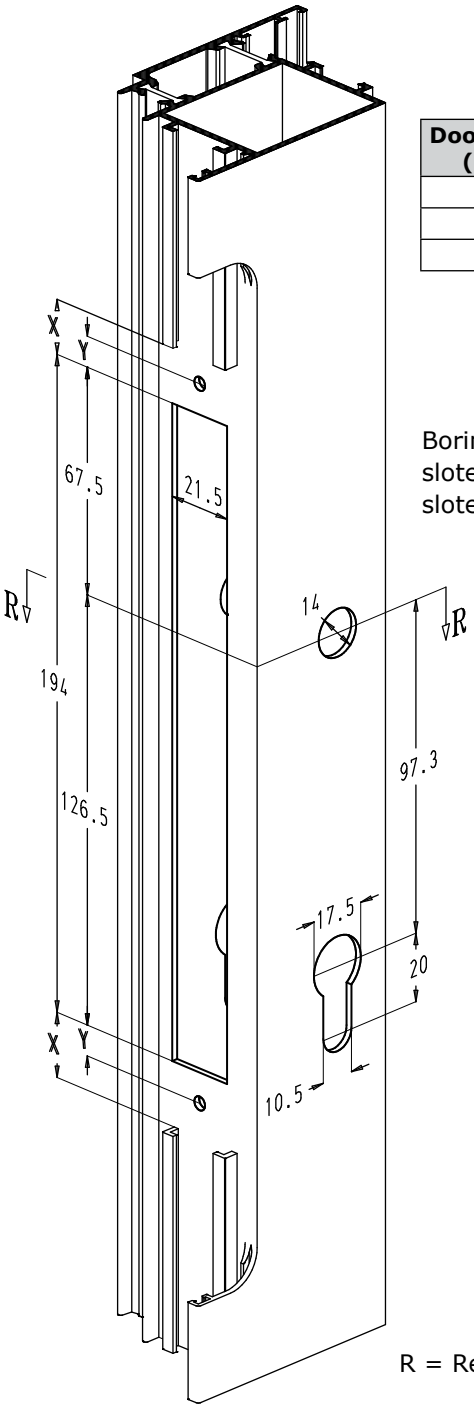

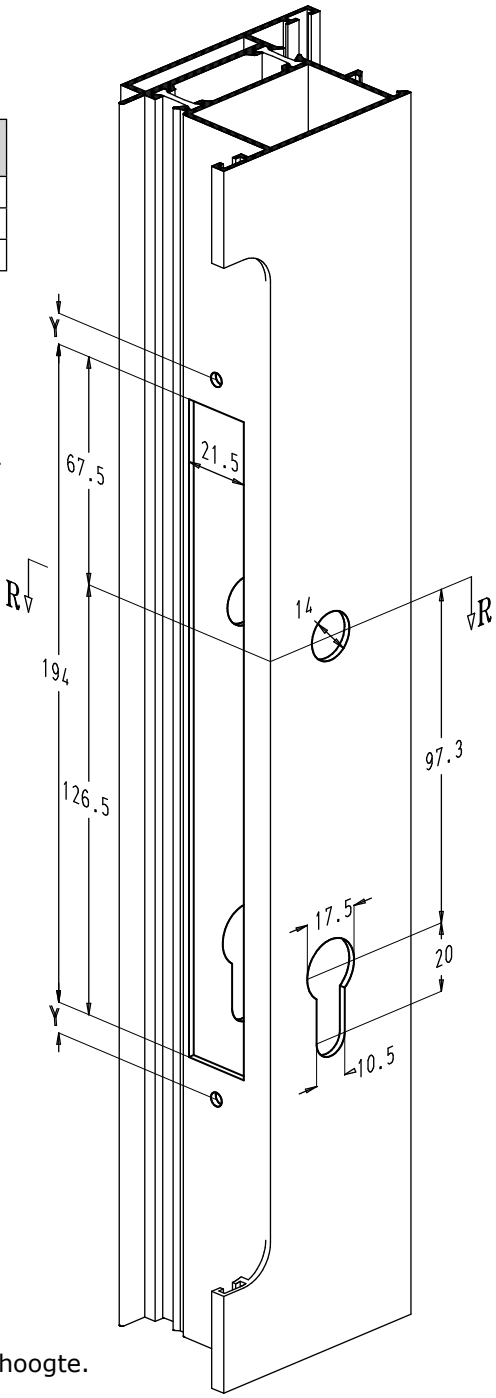

R = Referentiemaat voor de hoogte.

