## 2.3. Driepuntslot met rol- en nachtschieter

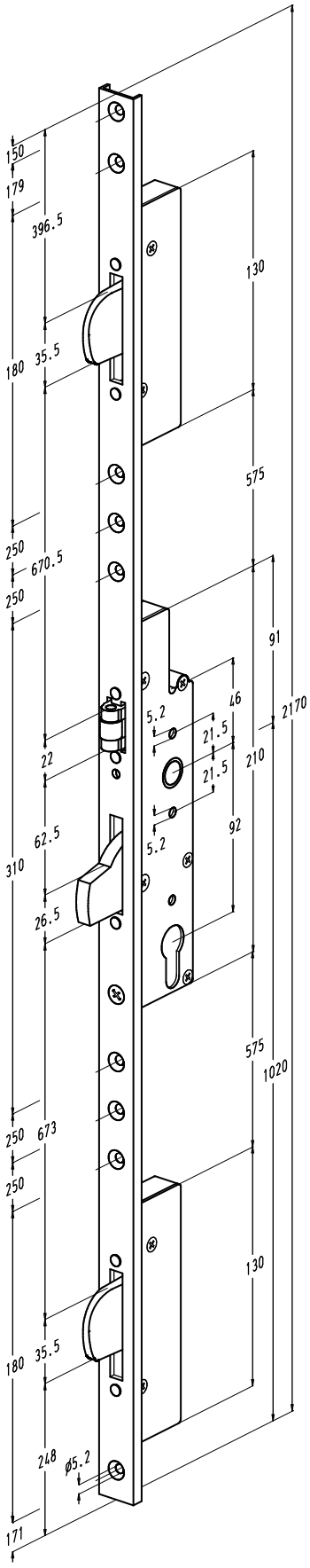


Vlakke voorplaat

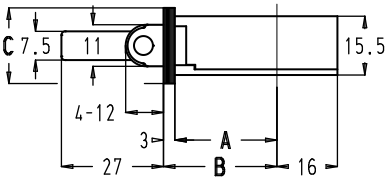


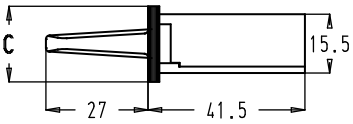


| Bestelnummer | A (mm) | B (mm) | C (mm) |
|---|---|---|---|
| 8411-16-30 | 27 | 30 | 16 |
| 8411-16-35 | 32 | 35 | |
| 8411-16-40 | 37 | 40 | |
| 8411-20-30 | 27 | 30 | 20 |
| 8411-20-35 | 32 | 35 | |
| 8411-20-40 | 37 | 40 | |
| 8411-24-30 | 27 | 30 | 24 |
| 8411-24-35 | 32 | 35 | |
| 8411-24-40 | 37 | 40 | |

U-vormige voorplaat

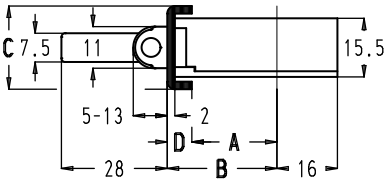


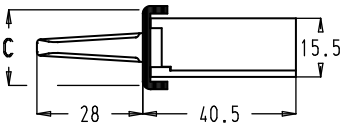


| Bestelnummer | A (mm) | B (mm) | C (mm) | D (mm) |
|---|---|---|---|---|
| 8411-U22-25 | 22,5 | 29 | 22 | 6,5 |
| 8411-U22-30 | 27,5 | 34 | | 6,5 |
| 8411-U22-35 | 32,5 | 39 | | 6,5 |
| 8411-U24-25 | 22,5 | 29 | 24 | 6,5 |
| 8411-U24-27 | 24 | 29 | | 5 |
| 8411-U24-30 | 27,5 | 34 | | 6,5 |
| 8411-U24-32 | 29 | 34 | | 5 |
| 8411-U24-35 | 32,5 | 39 | | 6,5 |
| 8411-U24-37 | 34 | 39 | | 5 |

Regelbare rolschieter

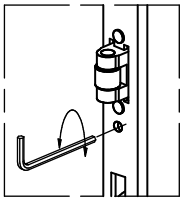

- De rolschieter heeft een regelbereik van 8 mm. Het in- en uitdraaien van de rolschieter gebeurt met behulp van een zeskantsleuteltje van 2,5 mm.



Klik op een bestelnummer om het artikel op kozijnparts.nl te bekijken.