# 1. Driepuntsloten reeks 8400

## 1.1. Algemeen



- De 3 nachtschieters zijn niet uitschuivend, doch tuimelend. Hierdoor kunnen ze veel langer zijn en bovendien blijft er een even grote metaalmassa binnen de slotkast als er buiten, zodat het voor inbrekers bijzonder moeilijk wordt om de deur met een koevoet open te breken.

- Het driepuntslot is voorzien van een speciaal mechanisme in de slotkast en van conische nachtschieters onder en boven. Hierdoor wordt bij het vergrendelen van de deur de vleugel zowel onderaan als bovenaan tegen het kaderprofiel aangetrokken zodat de deur optimaal wind- en waterdicht is. Ook een licht vervormde deur (als gevolg van wisselende weersomstandigheden bijvoorbeeld) sluit men zonder grote kracht te moeten uitoefenen op de sleutel.

- De voorplaat (vlak of U-vormig) is in roestvrij staal.

- Uiterst smal slot: kastbreedte = 15,5 mm

- Het sluiten en ontsluiten gebeurt door een enkele draaibeweging van 360° met de sleutel.

- De dagschieter kan zowel door de deurkruk als door de sleutel bediend worden.

- Twee doorgangen, onder en boven het krukgat, bieden de mogelijkheid de deurkrukken dwars door het slot aan elkaar vast te schroeven, zodat aan de buitenzijde van de deur geen schroeven zichtbaar zijn.
  Benevens een mooier uitzicht en hogere veiligheid bekomt men een veel stevigere vastzetting van de deurkrukken.

- Het slot is links en rechts bruikbaar door het omdraaien van de dagschieter.

- Het driepuntslot is volledig vervaardigd uit niet-roestende materialen.

- Afwerking:
  - voorplaat : roestvrij staal
  - slotkasten : zamak
  - dagschieter : zamak vernikkeld
  - nachtschieters: zamak vernikkeld

- Vleugelhoogte:
  - Met kort slot: 1825-2100 mm
  - Met standaard slot: 2100-2500 mm
  - Met lang slot: 2500-2900 mm

- De sloten werden getest volgens de Europese norm EN 12209:2003/AC:2005 en behaalden de volgende classificatie-code:

| Gebruiks-categorie | Duur-zaamheid | Gewicht | Brand-werendheid | Gebruiks-veiligheid | Corrosie-bestendigheid | Veiligheid | Deur toepassing | Type sleutel-bediening | Type vierkantstift | Sleutel identificatie |
|---|---|---|---|---|---|---|---|---|---|---|
| 3 | X | 7 | 0 | 0 | C | 2 | B | A | 2 | 0 |

## 1.2. Omkeren dagschieter en montage cilinder

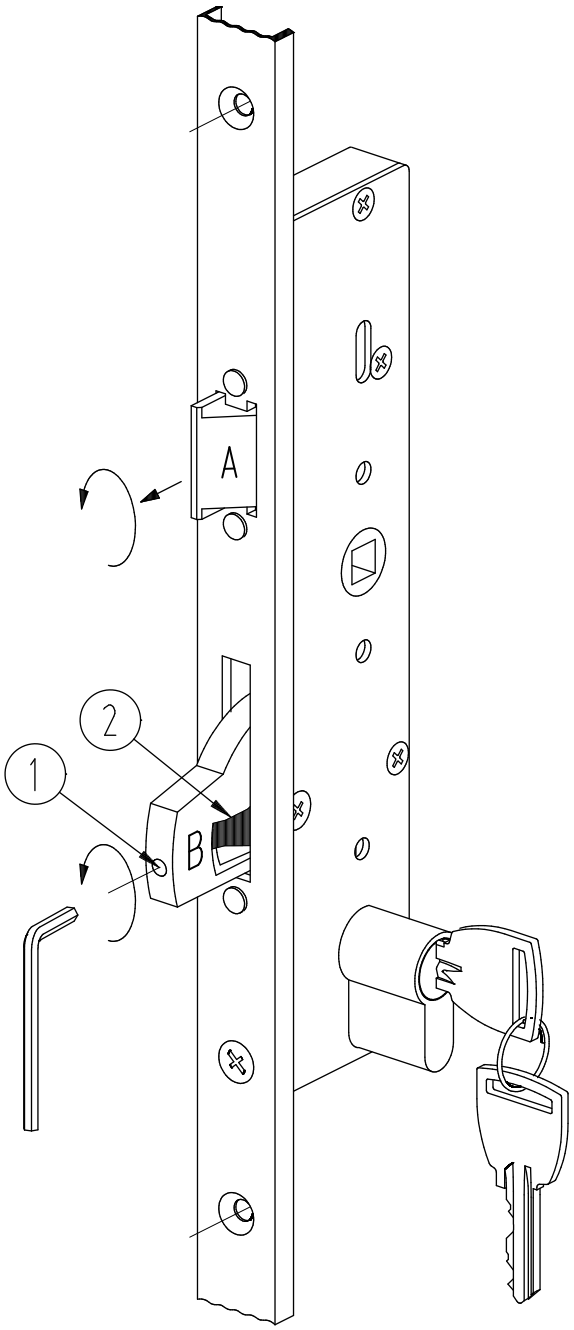


Opmerking:
Als een slot geplaatst wordt zonder cilinder, mag het kunststof beschermstuk met schroef niet gedemonteerd worden.

### Omkeren van de dagschieter (A):

1. Breng de nachtschieter (B) in sluitstand.
2. Trek de dagschieter (A) met een tang vooruit.
3. Draai de dagschieter (A) 180°.
4. Breng de dagschieter (A) terug achteruit.

### Montage van de cilinder:

Enkel van toepassing voor sloten:
- nr. ....-..-40 met vlakke voorplaat
- nr. ....-U..-35 met U-vormige voorplaat
- nr. ....-U24-37 met U-vormige voorplaat

1. Monteer de cilinder.
2. Breng de nachtschieter (B) in sluitstand:

Geval 1: de sleutel kan uit de cilinder genomen worden.

Geval 2: de sleutel kan niet uit de cilinder genomen worden.
* draai de binnenzeskantschroef (1) los.
* draai de sleutel zodat pal (2) onderaan komt te staan.
* schroef (1) terug vastdraaien.