SKG-geprüfte Ausführungen:
The SKG-certified types:
Typ 3 und Typ 11 / type 3 and type 11
Typ 3, Stulpe F 24, für Holztüren
type 3, faceplate F 24, for timber doors
Typ 11 für Aluminiumtüren
type 11 for aluminium doors

WWW.FUHR.DE

(multisafe
854/56/59/69

SKG SKG ift ZERTIFIZIERT CERTIFIED PIVCERT
7V04 / DIN 18251-3, Klasse / Class 3

Montage–, Bedienungs– und Wartungsanleitung
Installation, operation and maintenance instructions

Schließfunktion

multisafe 854/856

Außen: Die Verriegelung erfolgt durch Betätigung des Drückers nach oben (oder automatisch beim Schließen der Tür mit **multisafe** 854). Zur Sicherung des Verschlusses wird anschließend mit dem Zylinderschlüssel der Riegel ausgefahren. Zur Entriegelung wird der Riegel mit dem Zylinderschlüssel eingefahren und anschließend werden die weiteren Verriegelungspunkte durch Betätigung des Drückers nach unten eingezogen. Die Falle wird über den Drücker eingezogen.
Innen: Wie außen.

multisafe 859/869

Die Schließfunktion ist nur unter Verwendung des 2-geteilten FUHR-Vierkantstiftes mit Druckfeder gewährleistet. Der Innenstift ist durch eine Kerbe gekennzeichnet.
Beim Einsetzen der Vierkantstifte in die Drücker ist zu beachten, dass die Druckfedern die Stifte permanent gegen das Schloss drücken.
Außen: Die Verriegelung erfolgt durch Betätigung des Drückers nach oben. Zur Sicherung des Verschlusses wird anschließend mit dem Zylinderschlüssel der Riegel ausgefahren. Zur Entriegelung wird der Riegel mit dem Zylinderschlüssel eingefahren und anschließend werden die weiteren Verriegelungspunkte durch Betätigung des Drückers nach unten eingezogen. Die Falle kann nur über den Zylinderschlüssel eingezogen werden.
Innen: Wie außen, jedoch wird die Falle über den Drücker eingezogen.

Locking function

multisafe 854/856

External: Locking action takes place when the lever is pushed upwards (or automatically when closing the door with **multisafe** 854). In order to secure the locking device further the deadbolt is extended afterwards by means of the cylinder key. For unlocking purposes the deadbolt is retracted via the cylinder key. Afterwards further locking points are retracted by pushing the lever down. The latch is retracted via the lever.
Internal: See external.

multisafe 859/869

The locking function is only guaranteed when the two-piece FUHR spindle with pressure spring is used. The internal spindle is marked with a notch.
When inserting the spindles into the lever, please ensure that the spring compresses, forcing the spindle towards the lock. The spring must be under compression to properly engage the spindle in the square follower.
External: Locking action takes place when the lever is pushed upwards. In order to secure the locking device further the deadbolt is extended afterwards by means of the cylinder key. For unlocking purposes the deadbolt is retracted via the cylinder key. Afterwards further locking points are retracted by pushing the lever down. The latch can only be retracted via the cylinder key.
Internal: See external, except that the latch is retracted via the lever.

Bedienungs– und Wartungsanleitung

Operation and maintenance instructions

WARTUNG

Bauherren und Benutzer sind darauf hinzuweisen, dass mindestens jährlich folgende Wartungsarbeiten durchzuführen sind:

- Alle beweglichen Teile und Verschlussstellen sind zu fetten und auf Funktion zu prüfen.
- Sicherheitsrelevante Beschlagteile sind auf festen Sitz und auf Verschleiß zu kontrollieren.
- Je nach Erfordernis sind durch einen Fachbetrieb die Befestigungsschrauben nachzuziehen bzw. die beschädigten oder verschlissenen Beschlagteile gegen Originalteile auszutauschen.
- Es sind nur solche Reinigungs- und Pflegemittel zu verwenden, die den Korrosionsschutz der Beschlagteile nicht beeinträchtigen.

WICHTIG: Die aufgeführten Punkte dienen als Ergänzung zu der FUHR Information zur Produkthaftung für Türverschlüsse, siehe www.fuhr.de. Bauherren und Benutzer sind auf deren Einhaltung hinzuweisen. Bei Nichteinhaltung dieser unbedingt erforderlichen Hinweise kann keine Gewährleistung für die einwandfreie Funktion der Schlösser gegeben werden.

MAINTENANCE

Owners and users of buildings are advised that the following maintenance work has to be carried out at least once a year:

- All movable parts and locking parts have to be oiled and their working order checked.
- Safety-relevant hardware should be checked for wear and tear and a continuous firm fit.
- Depending on requirement fixing screws have to be tightened or the damaged or worn parts exchanged for original parts by an authorized specialist.
- Only cleaning and care products that do not affect the hardware's anti-corrosion qualities must be used.

IMPORTANT: The points outlined above are intended as an addition to the FUHR Product Liability Information for door locks, see www.fuhr.de. Owners and maintenance building managers are instructed to comply with. In the event of non-compliance with these necessary instructions faultless operation of the locks cannot be guaranteed.

Montageanleitung

Installation instructions

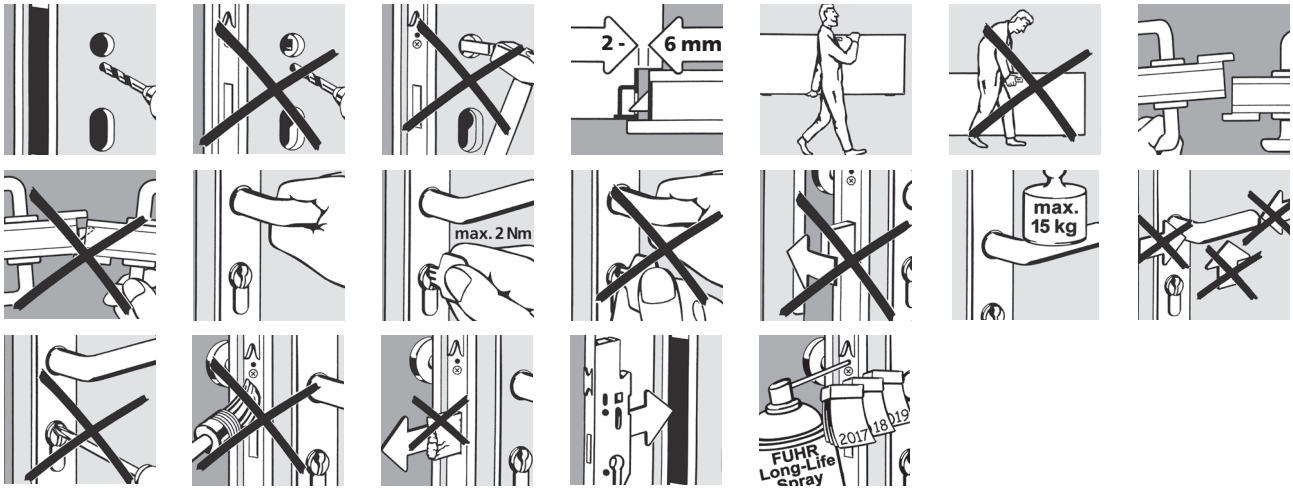

- Es sind ausschließlich Profilzylinder gemäß DIN 18252 einzusetzen.
- Flügel und Rahmen müssen auf der gesamten Höhe parallel verlaufen.
- Ausfräsung für die Schlosskästen gemäß Zeichnung.
- Ausfräsung für Profilzylinder und Drücker müssen fluchten.
- Beschlagbohrungen niemals bei eingebautem Schloss vornehmen.
- Vor dem Einbau des Schlosses sind sämtliche Verunreinigungen z. B. Späne aus dem Fräsbereich zu entfernen.
- Stulpe durch Schrauben mit ø 4 mm, Länge dem Profilsystem angepasst, befestigen.
- Die Montageschrauben müssen rechtwinklig zur Stulpe positioniert eingedreht werden.
- Exakten Sitz der Schließteile gemäß Zeichnung beachten.
- Für SKG-geprüfte Kunststoff-Elemente: Schließteile mit mindestens den hinteren Schrauben (ø 4 mm) mit dem Verstärkungsprofil verbinden.
- Für SKG-geprüfte Aluminium-Elemente: Stulpe durch Schrauben mit ø 4 mm, Länge dem Profilsystem angepasst, mit dem Aluminium-Profil befestigen. Schließteile durch Schrauben mit ø 4 mm durch zwei Kammern des Aluminium-Profils befestigen.
- Für SKG-geprüfte Holz-Elemente: Stulpe und Schließteile durch Schrauben mit ø 4 mm, Länge 40 mm, befestigen.
- Bei evtl. Schwergängigkeit einer Funktion nach Montage des Schlosses niemals gewaltsam vorgehen! Stattdessen ist die Ursache zu ergründen und abzustellen.
- Beim Transport der Türen – auch bei verriegeltem Schloss – den Flügel vor Verschiebung schützen.

- Solely profile cylinders according to DIN 18252 have to be installed.
- Door leaves and frame must run in parallel throughout the entire height.
- Mortise for the lock cases as per drawing.
- Mortise for the profile cylinder and lever must be in alignment.
- Never drill the fitting when the lock has been installed.
- All contamination such as shavings as a result of drilling must be removed prior to the installation of the lock.
- Attach faceplate with screws of a 4 mm diameter and a length matching the profile system.
- Fixing screws have to be positioned perpendicular to the faceplate.
- Observe exact position of the strike plates as per drawing.
- For SKG-certified PVCu doors: Connect strike plates to the reinforcing profile with at least the rear screws (ø 4 mm).
- For SKG-certified aluminium doors: Attach faceplate with the aluminium profile with screws of a 4 mm diameter, length matching to the profile system. Attach strike plates with screws of a 4 mm diameter through two chambers of the aluminium profile.
- For SKG-certified timber doors: Attach faceplate and strike plates with screws of a 4 mm diameter and 40 mm in length.
- Do not use force in the event of tightness or sluggish operation after the lock has been installed! The cause of the problem should be ascertained and remedied instead.
- Suitable protection must be applied to the door leaves during transportation even if the locks are bolted.

Montageanleitung
Installation instructions

Sperrbügelschloss (optional)
restrictor lock (optional)

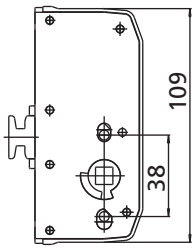

Fallenumstellung
latch changing

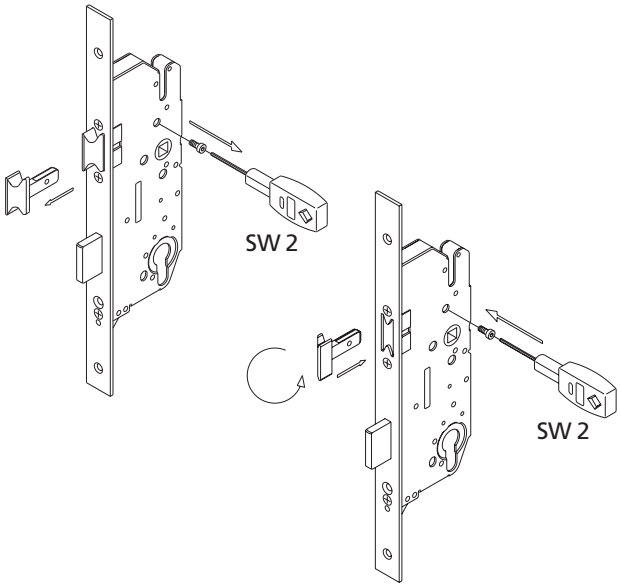

Verstellung der Schließteile/Schließleisten
adjustment of strike plates/one-piece strike plates

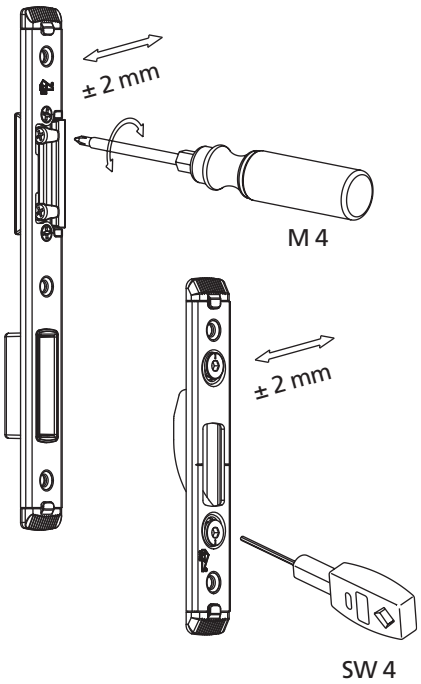

2-geteilte FUHR-Vierkantstifte
two-piece FUHR spindle

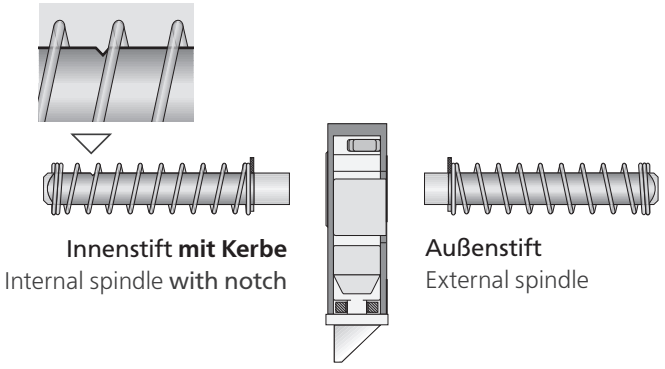

Innenstift **mit Kerbe**
Internal spindle **with notch**

Außenstift
External spindle

CARL FUHR GmbH & Co. KG
Carl-Fuhr-Straße 12 D-42579 Heiligenhaus
www.fuhr.de · info@fuhr.de

Nederlandse vertaling – Montage-, bedienings- en onderhoudshandleiding

102543 · Fuhr 856 MPS 45-92 F20 L2170 haak/rolnok

Over deze handleiding

Fuhr-handleiding MBW2 voor de multisafe 854, 856, 859 en 869. Hieronder de inhoud in het Nederlands.

Sluitfunctie multisafe 856 (blad 1)

- Buiten: vergrendelen door de kruk omhoog te duwen. Daarna draai je met de cilindersleutel de nachtschoot uit.
- Ontgrendelen: eerst de nachtschoot met de sleutel terug, daarna de kruk omlaag; dan gaan de andere sluitpunten in.
- De dagschoot trek je met de kruk in.
- Binnen: zoals buiten.

Ook in deze handleiding (niet dit artikel)

- multisafe 854 vergrendelt automatisch als de deur dichtgaat.
- multisafe 859/869 werken alleen met de tweedelige Fuhr-krukstift met drukveer (binnenstift met een kerf). Daar trek je de dagschoot buiten alleen met de cilindersleutel in.

Certificering

- DIN 18251-3, klasse 3 (7V04).
- SKG-geteste uitvoeringen: type 3 met voorplaat F24 voor houten deuren, type 11 voor aluminium deuren.

Onderhoud (minstens 1 keer per jaar)

- Vet alle bewegende delen en sluitpunten en controleer of ze goed werken.
- Controleer de veiligheidsonderdelen op vastzitten en slijtage.
- Laat zo nodig de bevestigingsschroeven aandraaien of beschadigde en versleten onderdelen vervangen door originele onderdelen, door een vakbedrijf.
- Gebruik alleen reinigings- en onderhoudsmiddelen die de corrosiebescherming niet aantasten.

Belangrijk: deze punten vullen de productaansprakelijkheidsinformatie van Fuhr aan (zie fuhr.de). Wie zich er niet aan houdt, krijgt geen garantie op de goede werking.

Montage (blad 3)

- Gebruik alleen profielcilinders volgens DIN 18252.
- Vleugel en kozijn moeten over de hele hoogte parallel lopen.
- Frees de slotkasten volgens de tekening; de uitsparing voor cilinder en kruk moeten in lijn liggen.
- Boor nooit beslaggaten als het slot erin zit. Verwijder spanen en vuil uit de uitfreezing voor de montage.
- Bevestig de voorplaat met schroeven ø 4 mm, lengte passend bij het profiel, haaks op de voorplaat.
- Let op de juiste plaats van de sluitdelen volgens de tekening.
- SKG-geteste kunststof deuren: bevestig de sluitdelen met minstens de achterste schroeven (ø 4 mm) aan het versterkingsprofiel.
- SKG-geteste aluminium deuren: voorplaat met schroeven ø 4 mm aan het aluminium profiel; sluitdelen met schroeven ø 4 mm door twee kamers van het profiel.
- SKG-geteste houten deuren: voorplaat en sluitdelen met schroeven ø 4 × 40 mm.

- Loopt iets zwaar na de montage, forceer dan nooit; zoek de oorzaak.
- Bescherm de vleugel tijdens transport tegen verschuiven, ook als het slot vergrendeld is.

Tekeningen (blad 4)

- Dagschoot omzetten (links/rechts)
- Sperrbügelslot (optioneel)
- Verstellen van de sluitdelen en sluitlijsten, ± 2 mm (SW 4, M4)
- Tweedelige Fuhr-krukstift: binnenstift met kerf, buitenstift (voor 859/869)

Vertaling door Kozijn Parts van de originele fabrikantpagina’s hiervoor. Bij verschil geldt de originele tekst van de fabrikant.